bellfires gas fires

MANUALE DI INSTALLAZIONE & MANUTENZIONE

ROOM DIVIDER LARGE 3 CF/LF
ROOM DIVIDER LARGE 3 L/R CF/LF

Camino a gas con sistema di combustione chiuso

Bellfires vi augura deliziose serate con il nuovo camino a gas Bellfires

Il presente documento costituisce parte integrante e fondamentale del camino a gas.
Leggerlo attentamente prima di usare il camino e conservarlo in luogo sicuro!

CE

Numero di serie:

Data di produzione:

BELLFIRES CAMINO A GAS CON SISTEMA DI COMBUSTIONE CHIUSO:

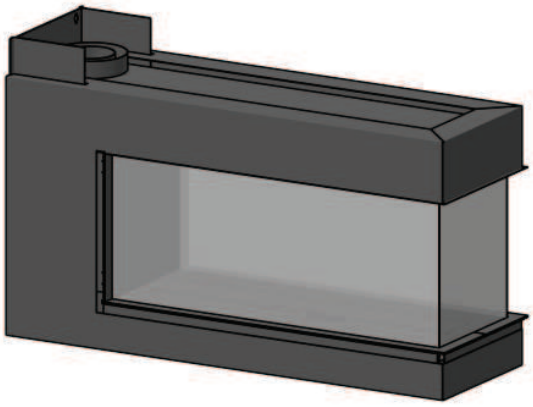

Disponibile anche como apparecchio a muro.

Room Divider Large 3 CF (Centre Fire) (RDL3 CF)
Room Divider Large 3 LF (Line Fire) (RDL3 LF)

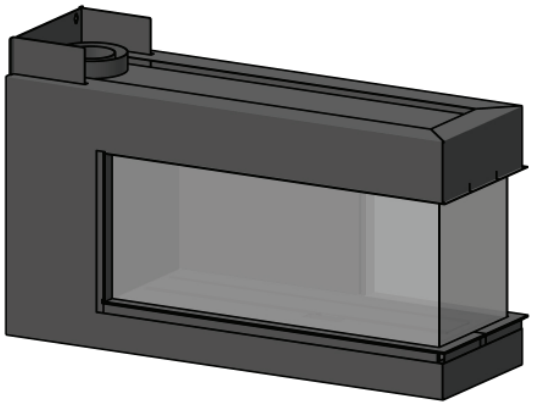

Room Divider Large 3 Left CF (Centre Fire) (RDL3 L CF)
Room Divider Large 3 Left LF (Line Fire) (RDL3 L LF)

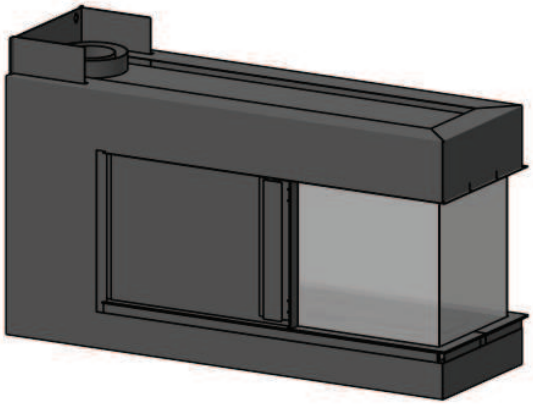

Room Divider Large 3 Right CF (Centre Fire) (RDL3 R CF)
Room Divider Large 3 Right LF (Line Fire) (RDL3 R LF)

IMPORTANTE

Le presenti Istruzioni di installazione costituiscono parte integrante della documentazione fornita con l'apparecchio.

La documentazione completa necessaria per l'installazione dell'apparecchio consiste in:

1. MANUALE DI INSTALLAZIONE e
   MANUALE DI MANUTENZIONE
2. COMPONENTI DISPONIBILI SISTEMI DI SCARICO CONCENTRICI PER CAMINI A GAS BELLFIRES CON SISTEMA A COMBUSTIONE CHIUSO
3. ISTRUZIONI PER L'USO e
   MANUALE MANUTENZIONE QUOTIDIANA

INDICE

Pagina

1. MANUALE DI INSTALLAZIONE 7

2. MANUTENZIONE 58

3. GUASTI 60

4. SMONTAGGIO / MONTAGGIO DEL VETRO 61

5. SCHEMA ELETTRICO E GAS 63

6. DIMENSIONI 64

7. DETTAGLI TECNICI/REGOLAZIONI 75

8. ELENCO PEZZI DI RICAMBIO 79

9. SMALTIMENTO IMBALLI E APPARECCHIO 82

IMPORTANTE

L'installazione deve essere effettuata solo da un tecnico abilitato all'installazione di camini a gas ed iscritto all'apposito registro.

1 MANUALE DI INSTALLAZIONE

1.1 GENERALE

Il camino a gas deve essere posizionato e collegato come un “sistema a camera chiusa” (con scarico bilanciato) da un tecnico iscritto all’apposito registro degli installatori di dispositivi a gas in osservanza delle seguenti Manuale di installazione, dei regolamenti applicabili a livello nazionale e locale (vedi “Specifiche tecniche/Regolazioni” sul lato posteriore del presente manuale). In caso di domande relative all’installazione, si prega di consultare il locale fornitore di gas.

Importante: **Prima di iniziare l’installazione, controllare che le specifiche riportate sulla placchetta corrispondano al tipo di gas e alla pressione a cui l’apparecchio deve essere collegato.**

L’apparecchio è fornito con un doppio bruciatore centrale “Centre Fire” o “Line Fire”, a seconda dell’ordine. Questi bruciatori hanno una loro immagine specifica della fiamma, definita dalle perforazioni sul coperchio del bruciatore. Si veda il capitolo 5 per le Istruzioni per l’uso.

L’apparecchio è impostato in fabbrica alla corretta portata termica nominale.
La fiamma pilota è impostata al livello di consumo corretto.

A seconda della versione richiesta, l’apparecchio sarà consegnato con collegamento concentrico Ø100 mm - Ø150 mm o Ø130 mm - Ø200 mm per l’estrazione dei gas di scarico e l’alimentazione di aria di combustione.

È possibile installare il camino a gas sia con lo scarico a muro che con lo scarico a soffitto.

Il collegamento al soffitto deve essere fatto utilizzando il sistema di scarico concentrico da Ø100 mm o da Ø150 mm. I fumi vengono eliminati naturalmente nell’ambiente esterno tramite il tubo interno da Ø100 mm, mentre l’alimentazione dell’aria di combustione passa tra i tubi da Ø100 mm e da Ø150 mm.

Il collegamento al muro deve essere fatto utilizzando il sistema di scarico concentrico da Ø130 mm o da Ø200 mm. I gas di scarico vengono evacuati all’esterno tramite il tiraggio naturale dal tubo interno con Ø130 mm, mentre l’aria di combustione è fornita tra i tubi con Ø130 mm e Ø200 mm. Lo scarico a muro, a seconda del sistema di configurazione del gas di scarico può essere di Ø100 mm - Ø150 mm o Ø130 mm - Ø200 mm. (In alcuni casi, con un collegamento a muro è possibile realizzare anche un sistema di scarico concentrico con Ø100 mm - Ø150 mm (vedi capitolo 1.6.1).)

Il camino a gas può essere installato in una casa completamente sigillata o ventilata meccanicamente senza ventilazione extra e/o estrazione del fumo.

L’apparecchio viene inserito a incasso nella struttura del camino. L’apparecchio può essere posizionato sul pavimento o appeso al muro.

Per evitare che il camino si scaldi eccessivamente, deve essere sufficientemente ventilato; devono quindi essere installate delle ventole in alto e in basso.

L'apparecchio può essere dotato di un kit di convezione opzionale. Si tratta di un "rivestimento di convezione" (guaina di convezione) intorno e sopra l'apparecchio, due tubi flessibili in alluminio e due ventole di convezione incorporate. Questo consente di far circolare l'aria all'interno della stanza. Se lo si desidera è possibile posizionare due ventole di convezione extra (= 1x kit di convezione extra).

Se si utilizza un camino esistente, è necessario prima consultare l'installatore. Se il camino in precedenza veniva utilizzato per bruciare legna o carbone, dovrà essere pulito da un esperto.

1.2 SISTEMI DI SCARICO CONCENTRICO Ø100 MM - Ø150 MM E Ø130 MM - Ø200 MM :

- **Bellfires - Muelink & Grol Sistema**
- **Poujoulat - DUOGAS Sistema**
- **Ontop - Metaloterm US Sistema**
- **Jeremias/STB - H-Twin Sistema (STB = Schoorsteen Techniek Brummen NL)**
- **Jeremias - TWIN-GAS Sistema**

Il camino a gas con il sistema di scarico concentrico [Ø100 mm - Ø150 mm] e/o [Ø130 mm - Ø200 mm] (rigido e/o flessibile) per i tipi di marchi sopraccitati, è stato approvato in osservanza della normativa europea CE per le apparecchio a gas e deve quindi essere usato solo con questi sistemi.
I componenti consentiti per questi sistemi sono elencati nelle istruzioni allegate: COMPONENTI CONCENTRICI ADATTI PER L'INSTALLAZIONE DI UN CAMINO A GAS BELLFIRES CON SISTEMA DI COMBUSTIONE CHIUSO.
La garanzia dell'apparecchio cessa se questa viene installata, completamente o parzialmente, utilizzando altri componenti o un sistema di scarico diverso.
I sistemi di scarico concentrico [Ø100 mm - Ø150 mm] e [Ø130 mm - Ø200 mm] possono essere utilizzati sia in un camino nuovo che in un camino esistente.

IMPORTANTE

Seguire le istruzioni del Manuale di installazione fornite con i componenti del sistema di scarico concentrico.

1.3 INCLUSO

Kit documentazione	- Manuale di installazione e Manuale di manutenzione - Istruzioni per i componenti concentrici - Istruzioni per l'uso e Manuale manutenzione quotidiana
Attributi	- Piastra in ceramica, o sassolini di marmo bianchi o sassolini di marmo grigi

N.B.: in caso di mancanza di qualche elemento, si prega di contattare il rivenditore.

1.4 OPZIONI E ACCESSORI

Presso il rivenditore sono disponibili le opzioni e gli accessori che seguono:

Pezzo n.	Opzione	Room Divider Large 3	
		RDL3	RDL3 L RDL3 R
	Senza Telaio	X	X
	Hidden Door (4 cm telaio)	X	X
	Hidden Door + 10 cm (10 cm telaio) incl. supporto e barres di trazione	X	X
	Montaggio a muro (Apparecchio a muro): • Supporto a muro, per il montaggio dell' apparecchio a muro come un apparecchio a muro • Supporto a muro, Blocco di regolazione del gas e ricevitore sul lato inferiore dell'apparecchio	X	
341672 312829	Kit convezione Room Divider Large 3 • 1x Piastra superiore di convezione • 1x Kit di convezione generale	X	X
341678	Specchio nero parete posteriore	X	X
341679	Specchio nero parete laterale		X
341735	Pannello in acciaio parete posteriore	X	X
341785	Pannello in acciaio parete laterale		X

Pezzo n.	Accessori	Room Divider Large 3	
		RDL3	RDL3 L RDL3 R
302092	Ricevitore adattatore 6 VDC	X	X
312829 302188 310178 309872 304040	Kit di convezione Generale: (per l'aspirazione dell'aria di convezione) • 1x Tubo flessibile in alluminio Ø125 mm, L= 3 m (max.) • 2x Scatola di fissaggio 135 x 135 mm • 2x Griglia di ventilazione in uscita, bianca, 145x145 mm • 4x Fascetta di serraggio Ø125 mm	X	X
337670	Kit piedini regolabili in altezza (incluso adattatore) 4 pezzi	X	X
329874	Kit staffe di supporto (2 pezzi)	X	X
3.....	Bellfires - Muelink & Grol sistema di scarico concentrico (*)	X	X
3.....	Poujoulat - PGI sistema di scarico concentrico (*)	X	X
3.....	Ontop - Metaloterm US sistema di scarico concentrico (*)	X	X
3.....	Jeremias/STB - H-TWIN sistema di scarico concentrico (*)	X	X
3.....	Jeremias - TWIN-GAS sistema di scarico concentrico (*)	X	X
	(*) Si prega di fare riferimento alle istruzioni allegate: COMPONENTI CONCENTRICI PER L'INSTALLAZIONE DEL CAMINO A GAS BELLFIRES CON SISTEMA DI COMBUSTIONE CHIUSO		

1.5 PREPARARE L'INSTALLAZIONE

Prima di installare il camino a gas, è necessario eseguire i seguenti lavori di preparazione.

1.5.1 Istruzioni per il posizionamento dello scarico

1.5.1.1 Posizionamento dello scarico per il corretto funzionamento:

Scarico sul tetto:

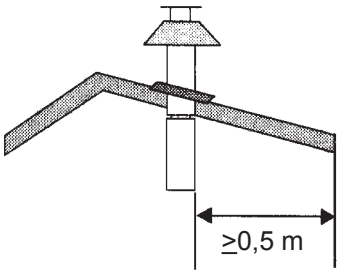

Figura 1: Scarico sul tetto

Deve essere posizionato ad almeno 0,5 m dal bordo del tetto;
il colmo del tetto può non essere tenuto in considerazione.

Scarico a muro:

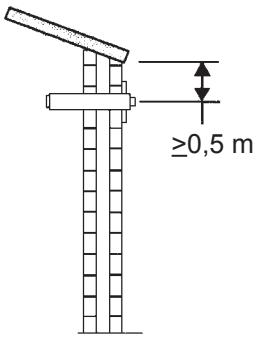

Figura 2: Scarico a muro

Deve essere posizionato ad almeno 0,5 m:
- dall'angolo dell'edificio
- dalla sporgenza del tetto, dalla grondaia
- dai balconi, a meno che la struttura dello scarico non si estenda almeno fino alla parte anteriore della sezione sporgente.

1.5.1.2. Posizionamento dello scarico per evitare di coinvolgere la zona circostante

Le “distanze” elencate in questa sezione sono solo indicative.
Per conoscere le “distanze” massime esatte si prega di consultare le normative locali e nazionali.

“Distanza” = distanza minima richiesta per il posizionamento dello scarico per evitare effetti negativi relativi a:

A. Apertura di ventilazione in una stanza abitata, una toilette o un bagno.

B. Alimentazione di aria calda attraverso una stanza abitata.

C. Finestra che può essere aperta vicina a una stanza abitata, una toilette o un bagno.

Scarico sul tetto:

Per evitare effetti negativi	Distanza: scarico - A, B o C
Allo stesso livello del tetto.	>3 m (*)
A un livello diverso.	>1 m (*)
A un muro posizionato più in basso.	>1 m
A una superficie in pendenza più alta	>3 m (**)

(*) Se non è possibile raggiungere la distanza richiesta, prevalgono le regole di posizionamento dello scarico.

(**) Se non è possibile raggiungere la distanza richiesta, la posizione dello scarico deve essere di almeno 1 metro sopra il muro o sopra la facciata più alta.

Scarico sul tetto:

Per evitare effetti negativi	Distanza: scarico - A, B o C
Su muri in edifici con altezze sfalsate	Non consentito se A, B o C sono posizionati sopra lo scarico.
Su un muro in generale. (*)	Sopra lo scarico: >2 m Sotto lo scarico: >0,75 m A sinistra e a destra dello scarico: >0,75 m
A < 1m dalla sporgenza del tetto.	>2 m
Sotto balconi, passaggi pedonali, ecc.	>2 m dalla parte inferiore del balcone o del passaggio pedonale sporgente.
Sotto balconi, passaggi pedonali, ecc. dove lo scarico sporge dalla parete.	>2 m
Dal giardino o sulla terrazza.	>2 m nello spazio esterno. (**)
Rispetto alla facciata.	>2 m (se la distanza dalla facciata è inferiore, si applicano le specifiche “Su un muro in generale”).
Richiedere al locale fornitore del gas le normative relative agli scarichi posizionati uno di fronte all’altro e agli scarichi su facciate ad angolo.	

(*) Queste distanze minime non si applicano in casi di presenza di un’ostruzione tra lo scarico A, B e C che sporga di almeno 0,5 m dalla parete e che abbia una lunghezza superiore alla distanza stessa.

(**) Questa distanza non è richiesta se lo scarico si trova almeno 1 m più in alto rispetto alla zona dello spazio esterno.

Se lo scarico ha uno spazio vuoto inferiore a 0,5 m dalla superficie solida di una zona pubblica a un’altezza di meno di 2 m, deve essere dotato di una protezione efficace. La dimensione della rete di della protezione non deve ostacolare il corretto funzionamento dell’apparecchio.

1.6 CARATTERISTICHE GENERALI

1.6.1 L'aspirazione di fumo/aria di combustione

L'aspirazione combinata di fumo e di aria di combustione richiede una delle seguenti configurazioni del sistema di scarico concentrico.

Importante:

A causa dell'elevata temperatura delle pareti esterne (circa 150 °C) non si devono utilizzare o posizionare materiali infiammabili nelle vicinanze del sistema di scarico. Tutto il sistema di scarico deve quindi essere rivestito con un materiale resistente al calore dopo l'assemblaggio.

Ventilare il sistema di scarico concentrico coperto con una griglia adeguata posizionata accanto al pavimento o al soffitto (su tutte le superfici).

Non isolare lo scarico concentrico.

Utilizzare il supporto universale muro/pavimento con Ø150 mm per agganciare la copertura del sistema di scarico concentrico [Ø100 mm - Ø150 mm], vedi 1.6.2, disegno n. 36.

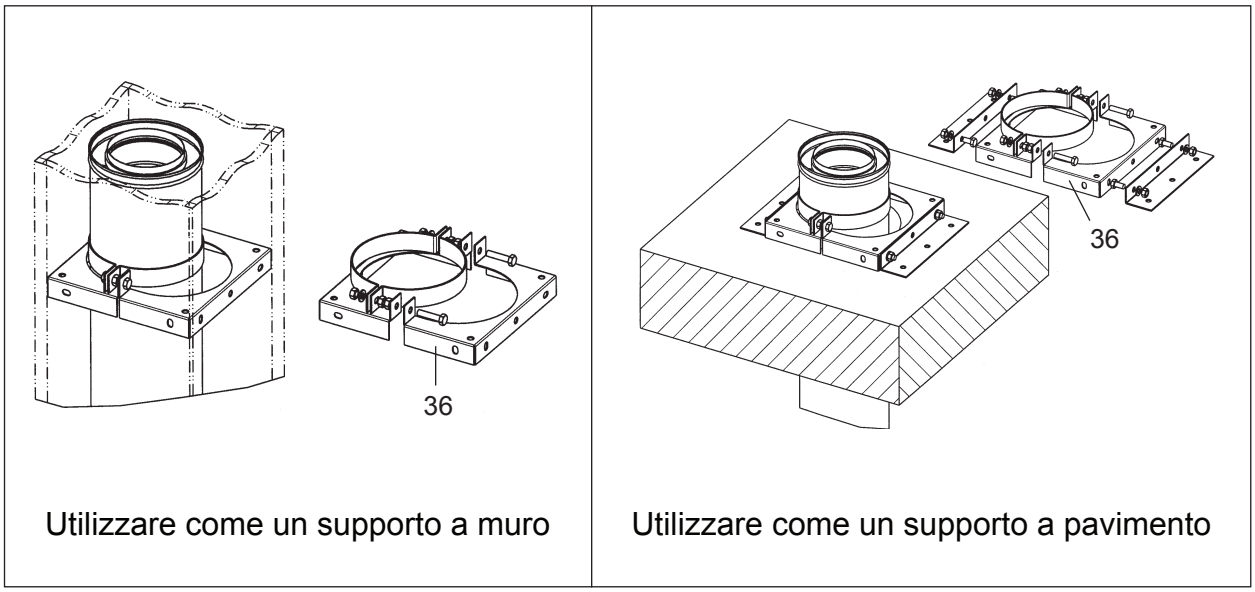

Figura 3: Applicazione supporto universale muro/pavimento Ø150 mm

POSSIBILITÀ DI COLLEGAMENTO DEL SISTEMA DI SCARICO CONCENTRICO RIGIDO Ø100 mm - Ø150 mm

Apparecchio: Collegamento scarico concentrico Ø100-Ø150 mm o Ø130-Ø200 mm

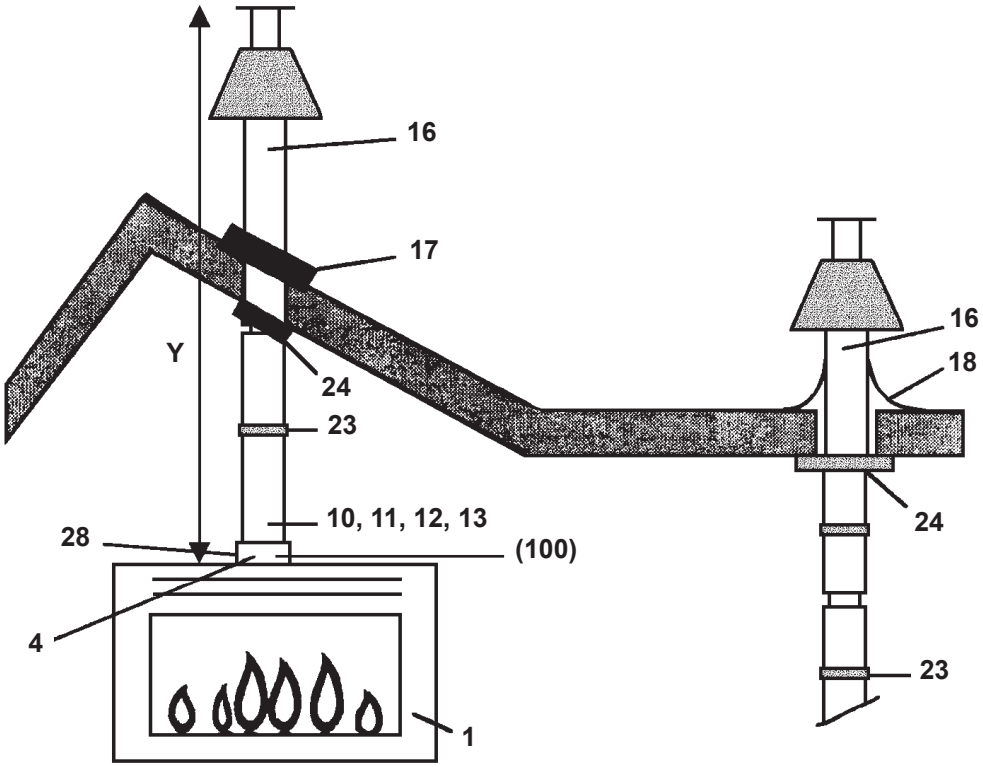

Descrizione articolo: vedi 1.6.2

Apparecchio:		Distanza Y (min.-max.)	Assemblare la piastra di riduzione	
			Concentrico collegamento sull'apparecchio è Ø100-Ø150 mm	Concentrico collegamento sull'apparecchio è Ø130-Ø200 mm
Room Divider Large 3 (L/R)		2,0 - 4,0 m	Larghezza: B = 30 mm	Larghezza: B = 65 mm
		4,0 - 12,0 m	Larghezza: B = 40 mm	Larghezza: B = 80 mm

Figura 4: Scarico verticale sul tetto montato senza gomito

TUTTE LE DIMENSIONI COMPRENDONO LA LUNGHEZZA DEL TETTO O LA TERMINAZIONE DEL MURO

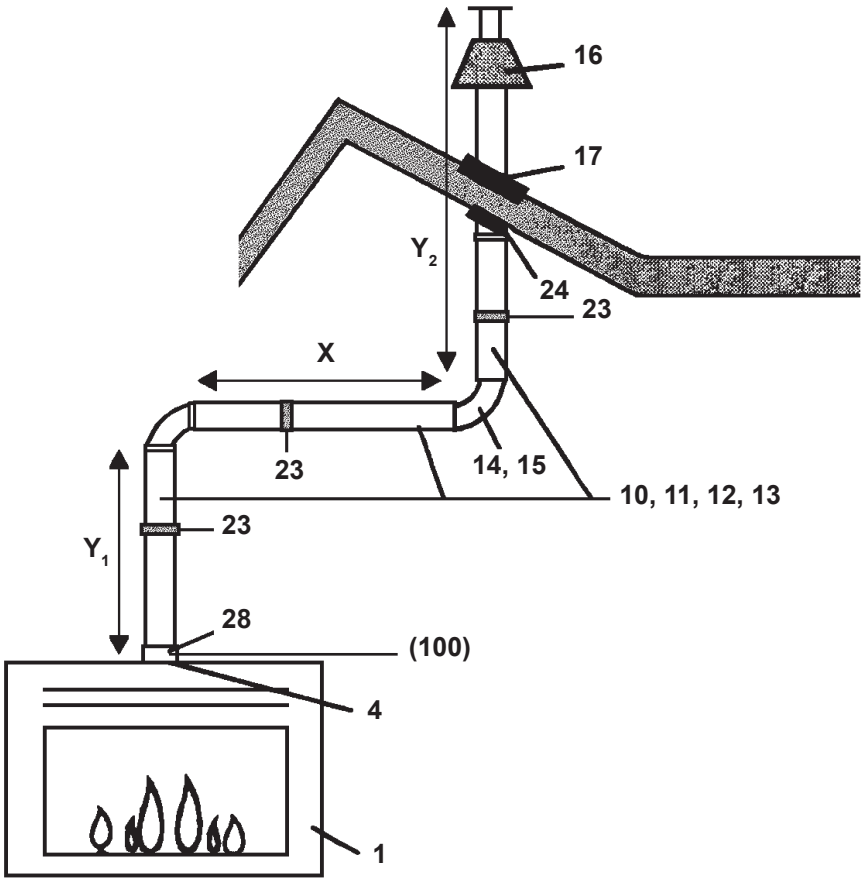

Descrizione articolo:
vedi 1.6.2

Apparecchio:	Distanza Y_1 (*) (min.-max.)	Distanza X (*) (min.-max.)	Distanza $Y_1 + Y_2$ (*) (min.-max.)	Assemblare la piastra di riduzione:	
				Concentrico collegamento sull'apparecchio è Ø100-Ø150 mm	Concentrico collegamento sull'pparecchio è Ø130-Ø200 mm
Room Divider Large 3 (L/R)	1,0 - 11,0 m	0 - 3,0 m	2,0 - 11,0 m	-	Larghezza: B = 40 mm

(*) : $(Y_1 + Y_2) : X \geq 2 : 1$
(Il rapporto verticale/orizzontale (o 45° in alto) è sempre almeno di 2 a 1)

Figura 5: Scarico verticale sul tetto montato con gomito

TUTTE LE DIMENSIONI COMPRENDONO LA LUNGHEZZA DEL TETTO O LA TERMINAZIONE DEL MURO

POSSIBILITÀ DI COLLEGAMENTO DEL SISTEMA DI SCARICO CONCENTRICO FLESSIBILE Ø100 mm - Ø150 mm

Apparecchio: Collegamento scarico concentrico Ø100-Ø150 mm o Ø130-Ø200 mm

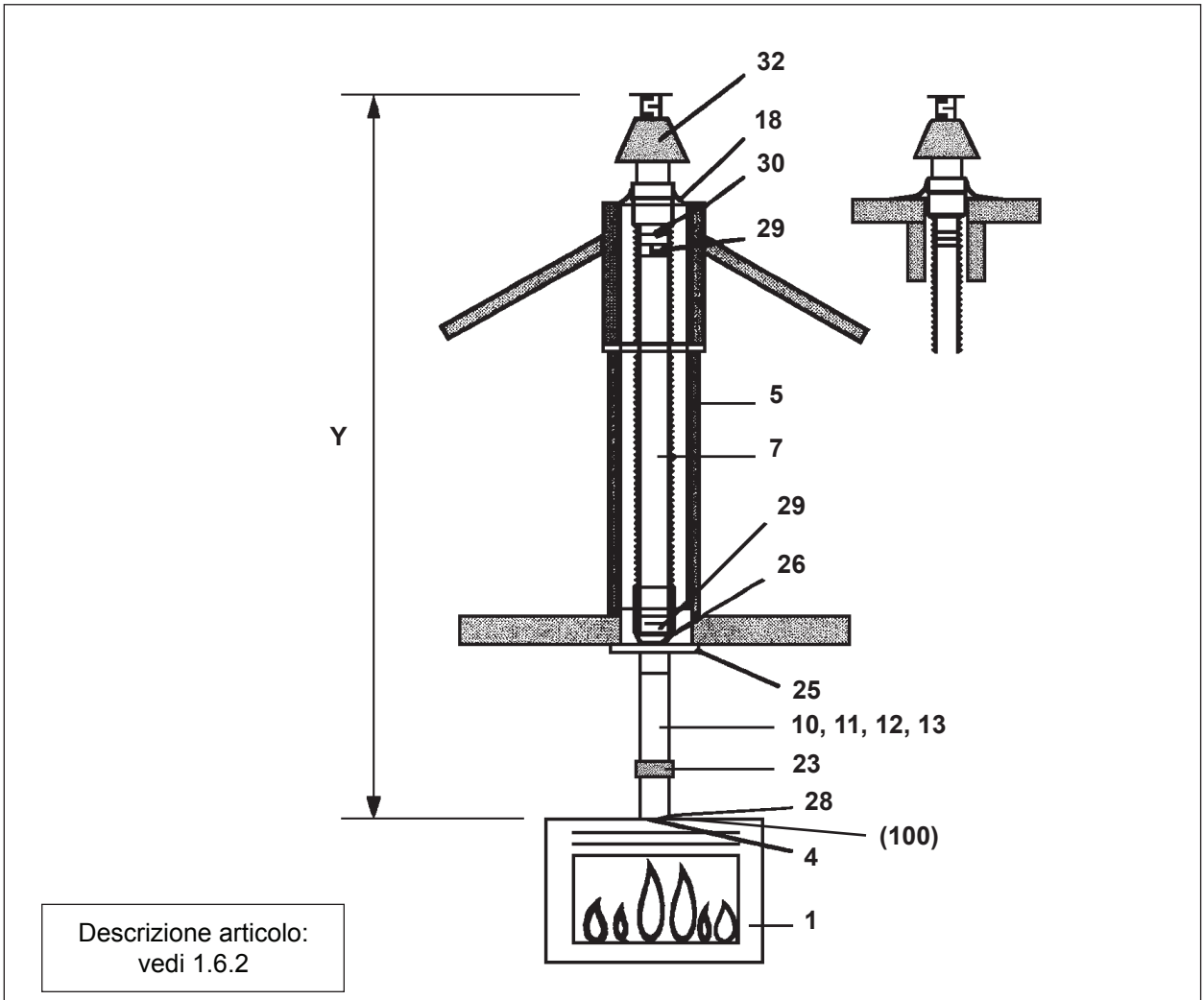

Apparecchio:		Distanza Y (min.-max.)	Assemblare la piastra di riduzione: Concentrico collegament sull'apparecchio è Ø100-Ø150 mm	Assemblare la piastra di riduzione: Concentrico collegament sull'apparecchio è Ø130-Ø200 mm
Room Divider Large 3 (L/R)		2,0 - 4,0 m	Larghezza: B = 30 mm	Larghezza: B = 65 mm
		4,0 - 12,0 m	Larghezza: B = 40 mm	Larghezza: B = 80 mm

Figura 6: Scarico camino verticale con cappa già esistente
(Flessibile Ø100 mm e/o rigido Ø100 mm / Ø150 mm)

TUTTE LE DIMENSIONI COMPRENDONO LA LUNGHEZZA DEL TETTO O LA TERMINAZIONE DEL MURO

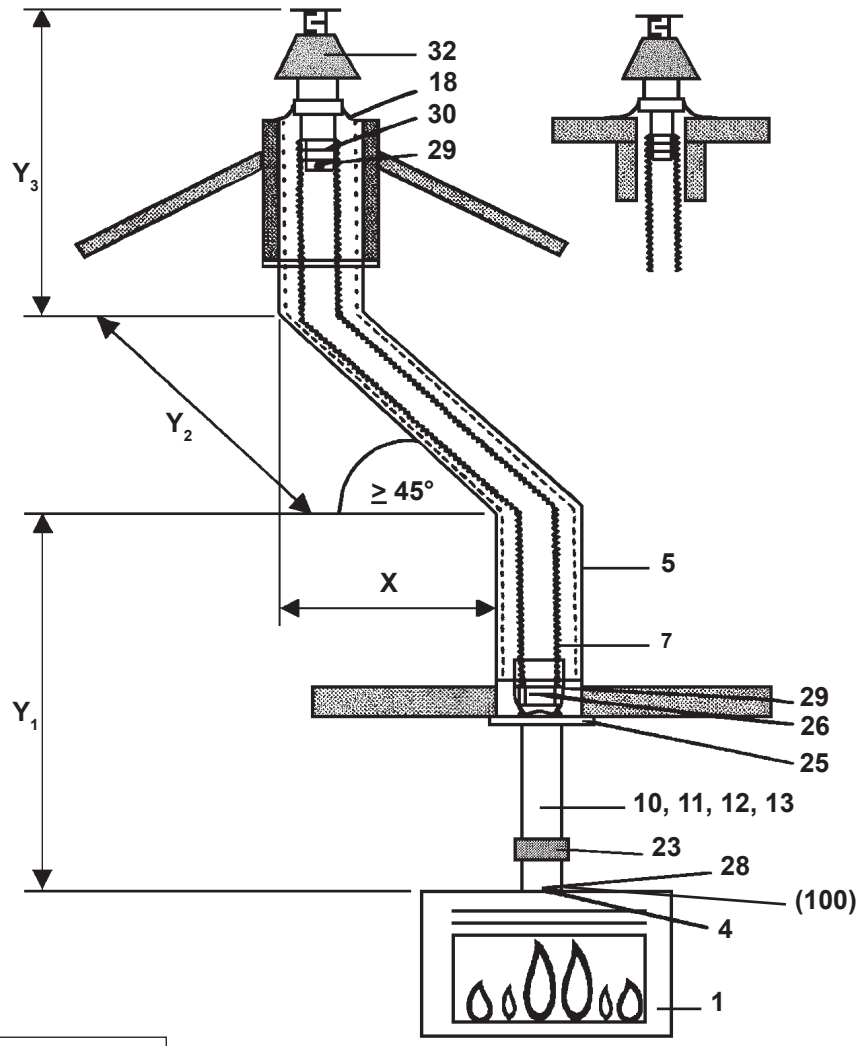

Descrizione articolo:
vedi 1.6.2

Apparecchio:	Distanza Y_1 (*) (min.-max.)	Distanza X (*) (min.-max.)	Distanza $Y_1 + Y_2 + Y_3$(*) (min.-max.)	Assemblare la piastra di riduzione:	
				Concentrico collegamento sull'apparecchio è Ø100-Ø150 mm	Concentrico collegamento sull'apparecchio è Ø130-Ø200 mm
Room Divider Large 3 (L/R)	1,0 - 11,0 m	0 - 3,0 m	2,0 - 11,0 m	-	Larghezza: B = 40 mm

(*) : $(Y_1 + Y_2 + Y_3) : X \geq 2 : 1$
(Il rapporto verticale/orizzontale (o 45° in alto) è sempre almeno di 2 a 1)

Figura 7: Scarico camino verticale utilizzando una cappa con gomito ≥ 45°
(Flessibile Ø100 mm e/o rigido Ø100 mm / Ø150 mm)

TUTTE LE DIMENSIONI COMPRENDONO LA LUNGHEZZA DEL TETTO O LA TERMINAZIONE DEL MURO

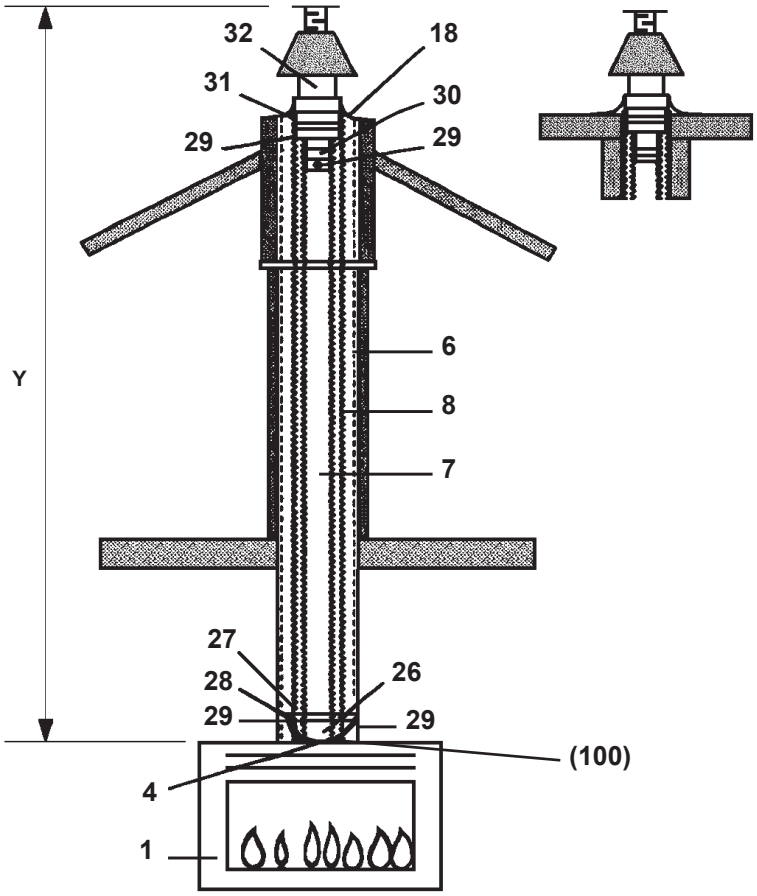

Descrizione articolo:
vedi 1.6.2

Apparecchio:		Distanza Y (min.-max.)	Assemblare la piastra di riduzione: Concentrico collegamento sull'apparecchio è Ø100-Ø150 mm	Assemblare la piastra di riduzione: Concentrico collegamento sull'apparecchio è Ø130-Ø200 mm
Room Divider Large 3 (L/R)		2,0 - 4,0 m	Larghezza:: B = 30 mm	Larghezza:: B = 65 mm
		4,0 - 12,0 m	Larghezza:: B = 40 mm	Larghezza:: B = 80 mm

Figura 8: Scarico camino verticale con cappa esistente non adeguata o quando non ci sono cappe
(Flessibile Ø100 mm / Ø150 mm)

TUTTE LE DIMENSIONI COMPRENDONO LA LUNGHEZZA DEL TETTO O LA TERMINAZIONE DEL MURO

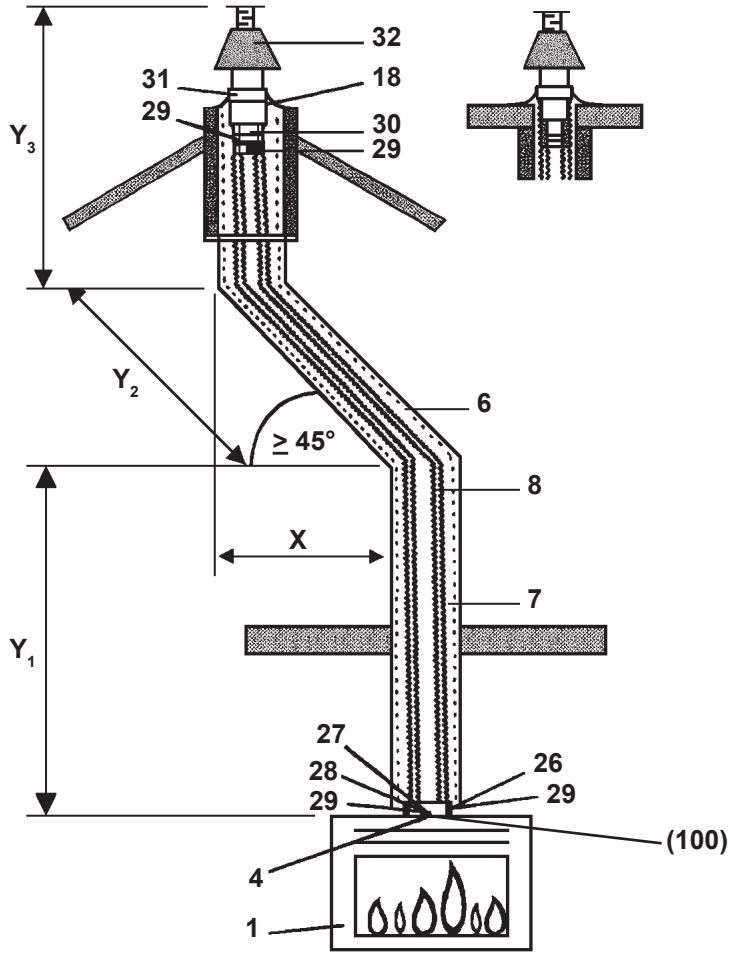

Descrizione articolo:
vedi 1.6.2

Apparecchio:	Distanza Y_1 (*) (min.-max.)	Distanza X (*) (min.-max.)	Distanza $Y_1 + Y_2 + Y_3$ (*) (min.-max.)	Assemblare la piastra di riduzione:	
				Concentrico collegamento sull'apparecchio è Ø100-Ø150 mm	Concentrico collegamento sull'apparecchio è Ø130-Ø200 mm
Room Divider Large 3 (L/R)	1,0 - 11,0 m	0 - 3,0 m	1,0 - 11,0 m	-	Larghezza: B = 40 mm

(*) : $(Y_1 + Y_2 + Y_3) : X \geq 2 : 1$
(Il rapporto verticale/orizzontale (o 45° in alto) è sempre almeno di 2 a 1)

Figura 9: Scarico camino verticale con cappa esistente non adeguata o quando la cappa non è allineata con il gomito ≥45°
(Flessibile Ø100 mm / Ø150 mm)

TUTTE LE DIMENSIONI COMPRENDONO LA LUNGHEZZA DEL TETTO O LA TERMINAZIONE DEL MURO

POSSIBILITÀ DI COLLEGAMENTO RIGIDO SISTEMA DI SCARICO CONCENTRICO Ø100 mm - Ø150 mm con scarico a muro Ø100 mm - Ø150 mm

Apparecchio: Collegamento scarico concentrico Ø130-Ø200 mm

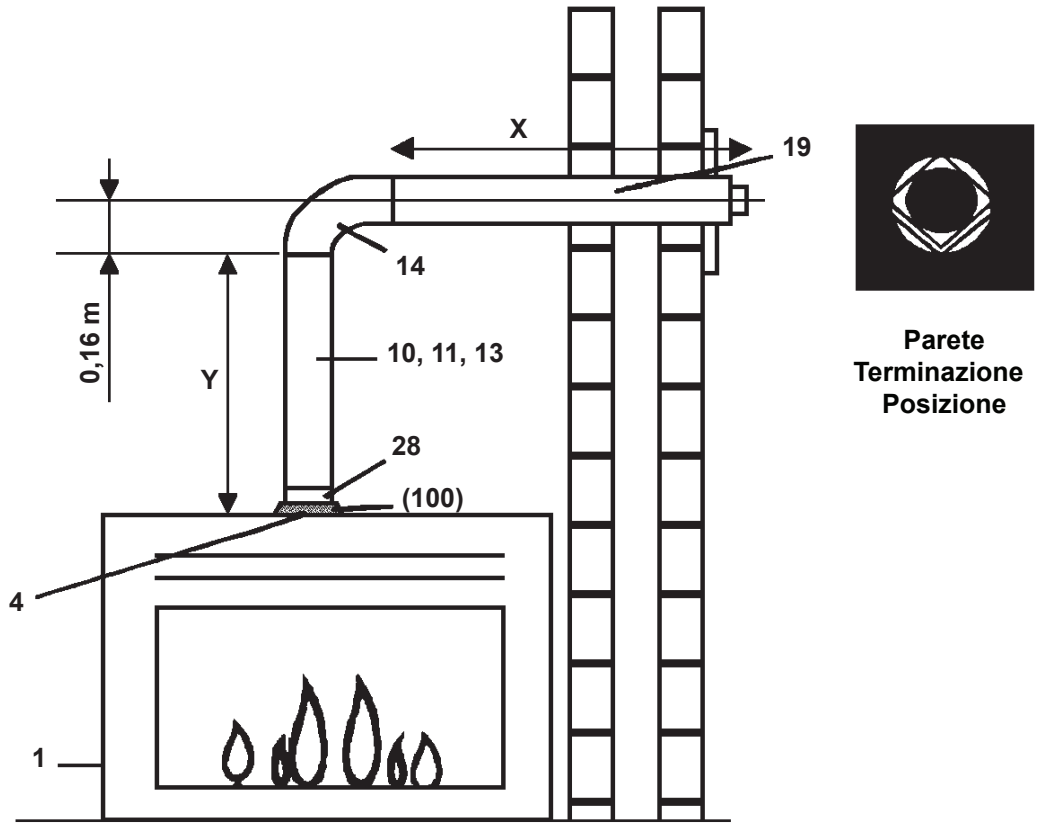

Descrizione articolo:
vedi 1.6.2

Apparecchio:	Distanza Y (min.-max.)	Distanza X (min.-max.)	Assemblare la piastra di riduzione: Concentrico collegamento sull' apparecchio è Ø130-Ø200 mm
Room Divider Large 3 (L/R)	2,0 - 3,0 m	0 - 0,6 m	-
	3,0 - 4,0 m	0 - 1,6 m	-

Figura 10: Terminazione muro orizzontale

TUTTE LE DIMENSIONI COMPRENDONO LA LUNGHEZZA DEL TETTO O LA TERMINAZIONE DEL MURO

POSSIBILITÀ DI COLLEGAMENTO RIGIDO SISTEMA DI SCARICO CONCENTRICO Ø130 mm - Ø200 mm con scarico a muro Ø100 mm - Ø150 mm

Apparecchio: Collegamento scarico concentrico Ø130-Ø200 mm

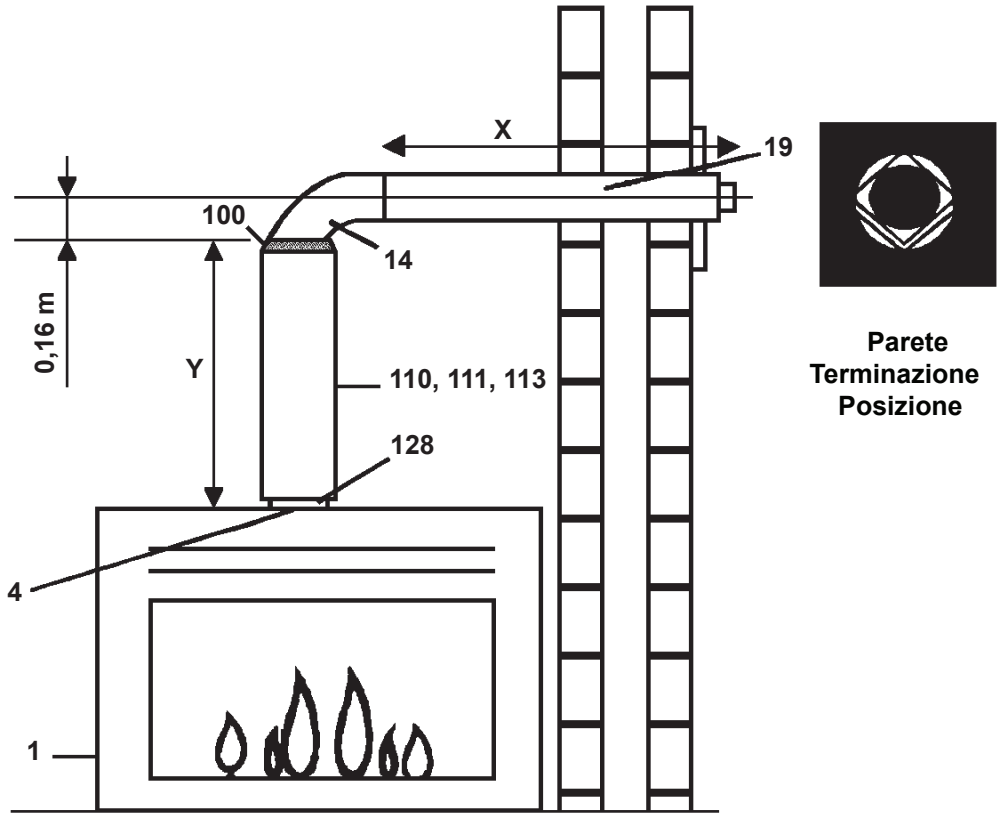

Descrizione articolo:
vedi 1.6.2

Apparecchio:	Distanza Y (min.-max.)	Distanza X (min.-max.)	Assemblare la piastra di riduzione: Concentrico collegamento sull'apparecchio è Ø130-Ø200 mm
Room Divider Large 3 (L/R)	1,0 - 2,0 m	0 - 2,6 m	-

Figura 11: Terminazione muro orizzontale

TUTTE LE DIMENSIONI COMPRENDONO LA LUNGHEZZA DEL TETTO O LA TERMINAZIONE DEL MURO

POSSIBILITÀ DI COLLEGAMENTO RIGIDO SISTEMA DI SCARICO CONCENTRICO Ø130 mm - Ø200 mm con scarico a muro Ø100 mm - Ø150 mm

Apparecchio: Collegamento scarico concentrico Ø130-Ø200 mm

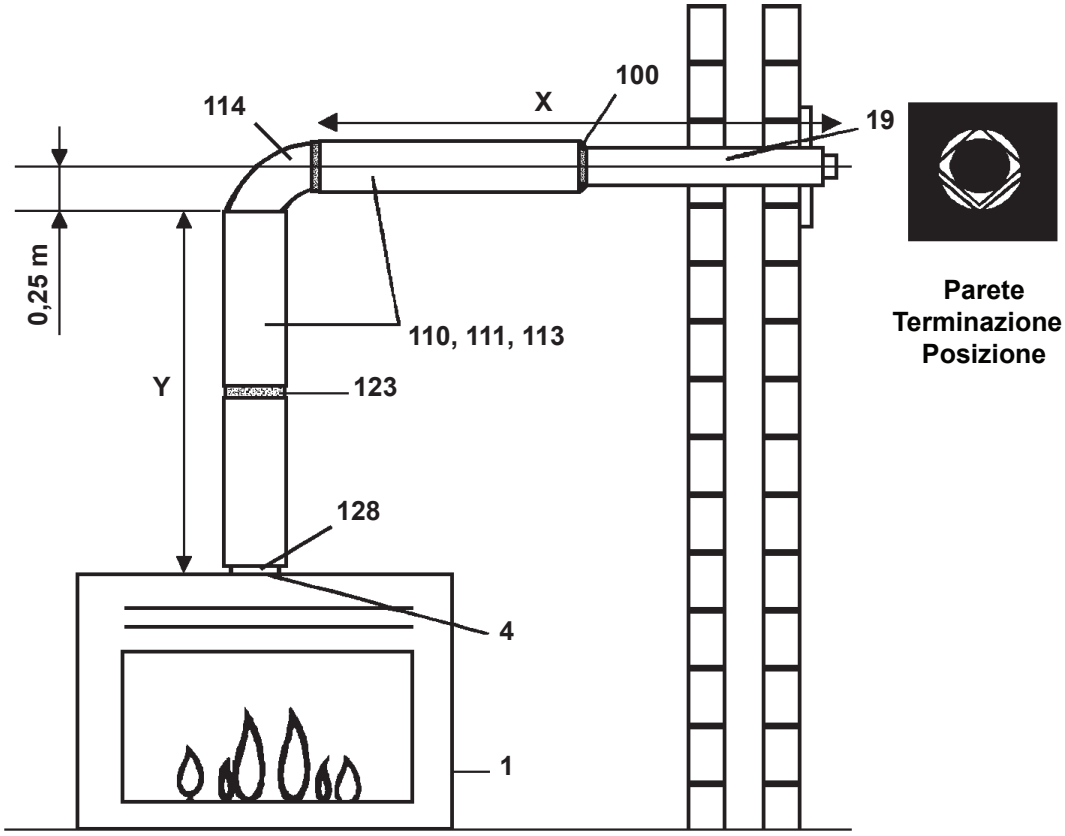

Descrizione articolo:
vedi 1.6.2

Apparecchio:	Distanza Y (min.-max.)	Distanza X (min.-max.)	Assemblare la piastra di riduzione: Concentrico collegamento sull'apparecchio è Ø130-Ø200 mm
Room Divider Large 3 (L/R)	1,0 - 3,0 m	1,6 - 4,6 m	-

Figura 12: Terminazione muro orizzontale

TUTTE LE DIMENSIONI COMPRENDONO LA LUNGHEZZA DEL TETTO O LA TERMINAZIONE DEL MURO

POSSIBILITÀ DI COLLEGAMENTO RIGIDO SISTEMA DI SCARICO CONCENTRICO Ø130 mm - Ø200 mm con scarico a muro Ø100 mm - Ø150 mm

Apparecchio: Collegamento scarico concentrico Ø130-Ø200 mm

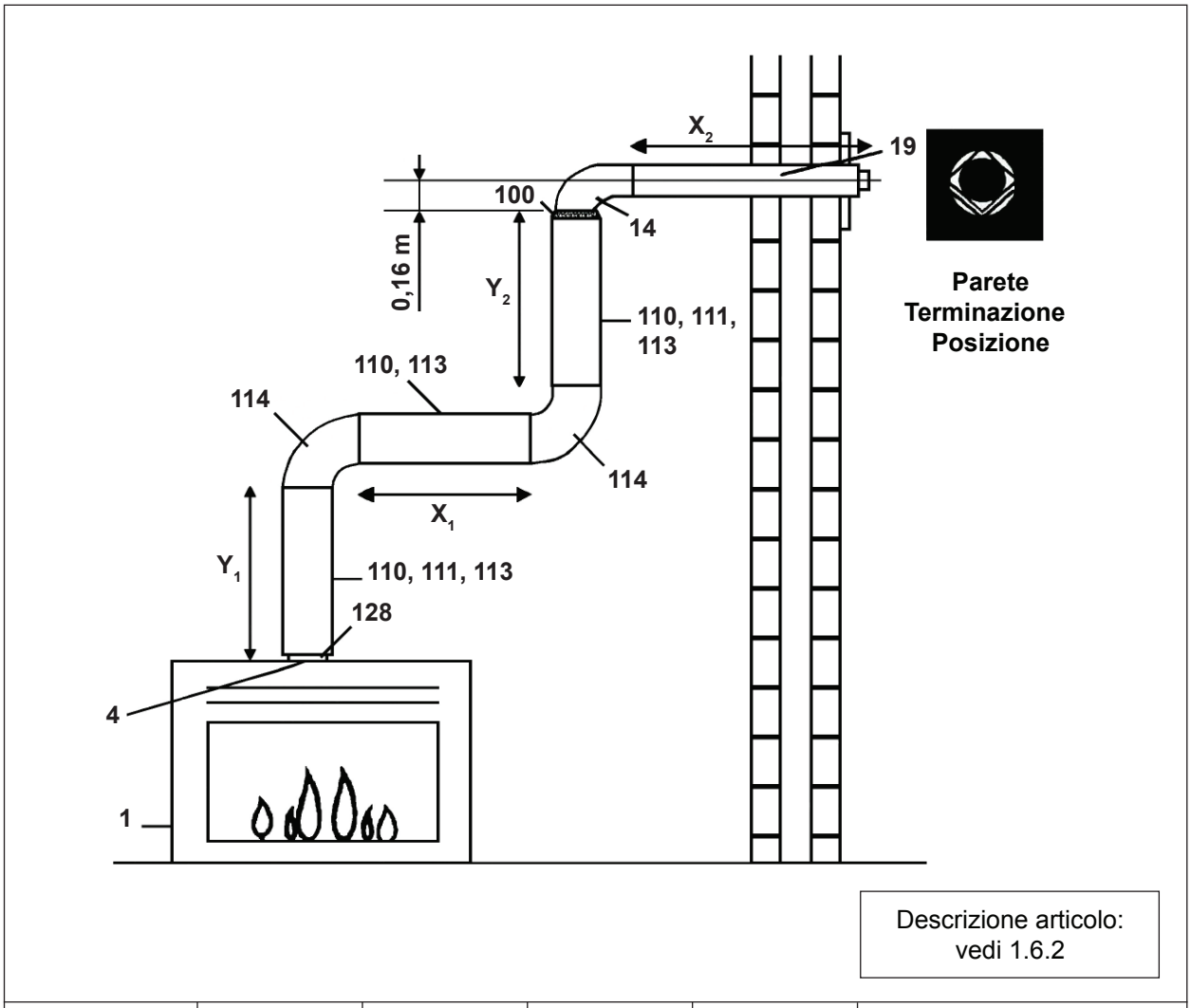

Apparecchio:	Distanza Y_1 (min.-max.)	Distanza X_1 (min.-max.)	Distanza Y_2 (min.-max.)	Distanza X_2 (min.-max.)	Assemblare la piastra di riduzione: Concentrico collegamento sull'apparecchio è Ø130-Ø200 mm
Room Divider Large 3 (L/R)	0 - 0,5 m	0 - 0,5 m	0,5 - 1,0 m	0 - 0,6 m	-
	0,5 - 1,0 m	0 - 0,5 m	0 - 0,5 m	0 - 0,6 m	-
	1,0 - 3,0 m	0 - 1,0 m	0,5 - 2,0 m	0 - 0,6 m	-
	1,0 - 3,0 m	0 - 3,0 m	1,0 - 3,0 m	0 - 0,6 m	-

Figura 13: Terminazione muro orizzontale

TUTTE LE DIMENSIONI COMPRENDONO LA LUNGHEZZA DEL TETTO O LA TERMINAZIONE DEL MURO

POSSIBILITÀ DI COLLEGAMENTO RIGIDO SISTEMA DI SCARICO CONCENTRICO Ø130 mm - Ø200 mm con scarico a muro Ø130 mm - Ø200 mm

Apparecchio: Collegamento scarico concentrico Ø130-Ø200 mm

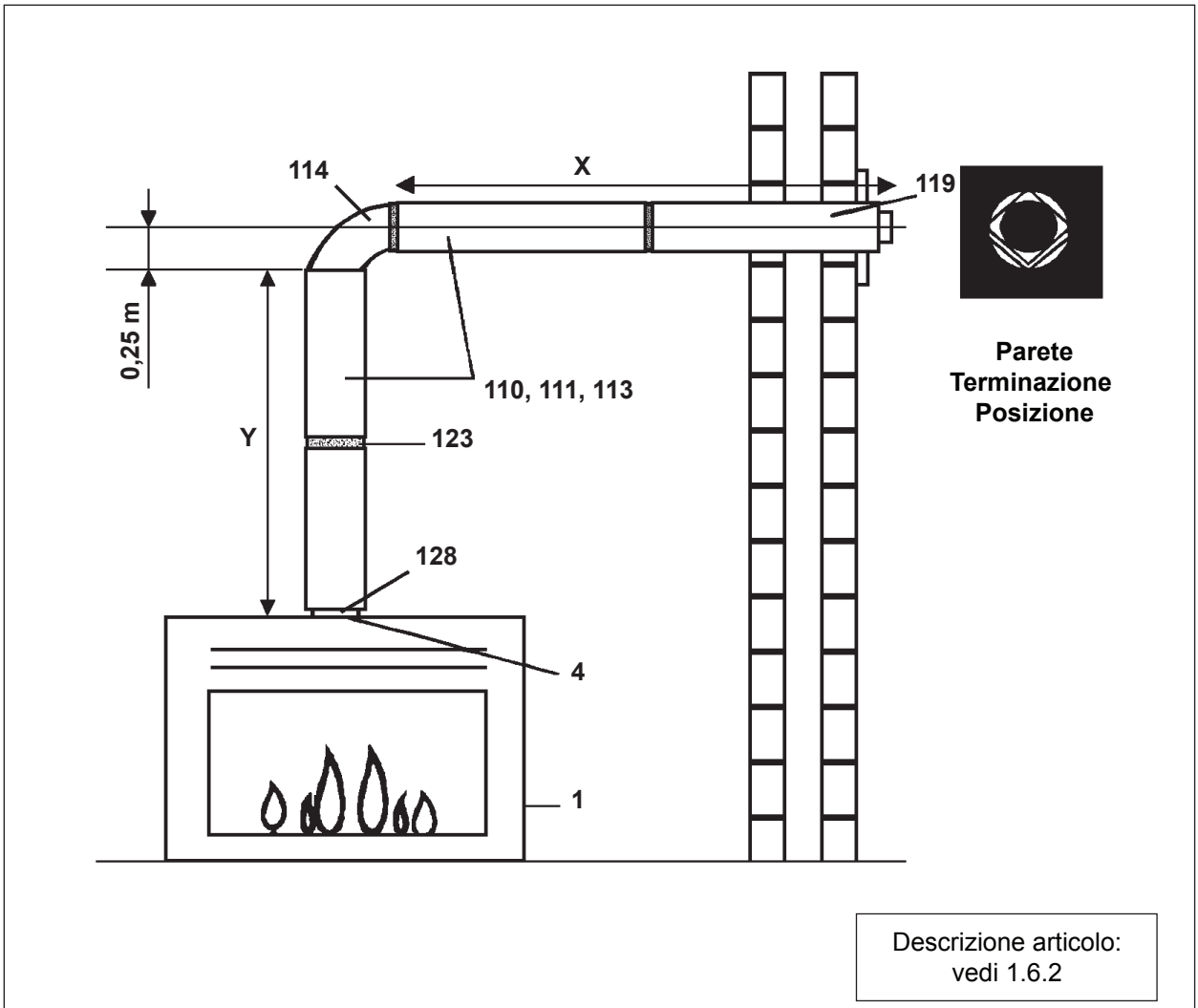

Apparecchio:	Distanza Y (min.-max.)	Distanza X (min.-max.)	Assemblare la piastra di riduzione: Concentrico collegamento sull'apparecchio è Ø130-Ø200 mm
Room Divider Large 3 (L/R)	0 - 0,5 m	0 - 0,6 m	-
	0,5 - 3,0 m	0 - 3,6 m	-
	1,0 - 3,0 m	3,6 - 8,6 m	-

Figura 14: Terminazione muro orizzontale

TUTTE LE DIMENSIONI COMPRENDONO LA LUNGHEZZA DEL TETTO O LA TERMINAZIONE DEL MURO

1.6.2 Descrizione oggetti figure 4-14

FIG. N.	DESCRIZIONE
1	Camino a gas; collegamento scarico concentrico Ø130/Ø200 mm
2	-
3	-
4	Piastra di riduzione (Con ogni apparecchio vengono fornite piastre di dimensioni diverse)
5	Canna fumaria, min. Ø150 mm interna, completamente a tenuta stagna.
6	Canna fumaria o rivestimento ignifugo. Min. Ø160 mm interno.
7	Canna fumaria flessibile Ø interno 100 mm con valvola del gas in acciaio inox AISI 316TI (Gastec QA)
8	Canna fumaria flessibile Ø interno 150 mm con valvola del gas in acciaio inox AISI 316TI
9	-

Per i componenti adeguati e disponibili per i sistemi di scarico concentrico, si prega di consultare il manuale di istruzioni: “COMPONENTI DISPONIBILI PER I SISTEMI DI SCARICO CONCENTRICI PER CAMINI A GAS BELLFIRES CON SISTEMA DI COMBUSTIONE CHIUSO”

- Le apparecchiature a gas con camera sigillata sono state approvate con i componenti del sistema di scarico concentrico elencati nel manuale di istruzioni: “COMPONENTI DISPONIBILI PER I SISTEMI DI SCARICO CONCENTRICI PER CAMINI A GAS BELLFIRES CON SISTEMA DI COMBUSTIONE CHIUSO”, secondo la norma europea CE per le apparecchiature a gas e devono quindi essere utilizzati **solo** con questi componenti.
- I componenti del sistema di scarico concentrico di:
  * Bellfires - Muelink & Grol Sistema
  * Poujoulat - DUOGAS Sistema
  * Ontop - Metaloterm US Sistema
  * Jeremias/STB - H-Twin Sistema (STB = Schoorsteen Techniek Brummen NL)
  * Jeremias - TWIN-GAS Sistema

  non possono essere utilizzati insieme in un impianto.
- Controllare se il kit di terminazione del muro o del tetto da utilizzare combacia **esattamente** con uno di quelli elencati nel già citato manuale di istruzioni.

1.6.3 Collegamento gas

Apparecchio a incasso: Funzionamento (blocco di regolazione gas (e ricevitore) **esterno** all’apparecchio (nell’unità di funzionamento):

Il collegamento del gas Ø12 mm (3/8”) è situato nel punto in cui è inserita l’unità di funzionamento accanto all’apparecchio.

Apparecchio a muro: Funzionamento (blocco regolazione del gas (e ricevitore)) **sotto** l'apparecchio:

Il collegamento del gas Ø12 mm (3/8") è situato sulla parte sottostante l'apparecchio.

Utilizzare solo tubi del gas con diametro minimo di 1/2" e una valvola di chiusura.

1.6.4 Unità di funzionamento

Se l'apparecchio è dotato di un'unità di funzionamento con blocco di controllo del gas e ricevitore, questa sarà posizionata, dopo essere stata realizzata, a un **massimo di 50 cm** dal lato sinistro o destro dell'apparecchio.

1.6.5 Collegamenti kit di convezione

Quando si inserisce un kit di convezione (= rivestimento di convezione e kit di convezione 1 o 2), è necessario tenere in considerazione le aperture che si trovano a 1 metro sopra l'apparecchio per le griglie dell'aria calda esistenti.

1.7 POSIZIONAMENTO DELL'APPARECCHIO

Importante: **APPARECCHIO A INCASSO:**

- **L'apparecchio può essere installato solo in un camino esistente realizzato in materiale ignifugo.**
- **Il camino deve essere costruito su una base sufficientemente solida in grado di reggerne il peso.**
- **Assicurare uno spazio libero di almeno 1 cm tra la base dell'apparecchio e il pavimento.**

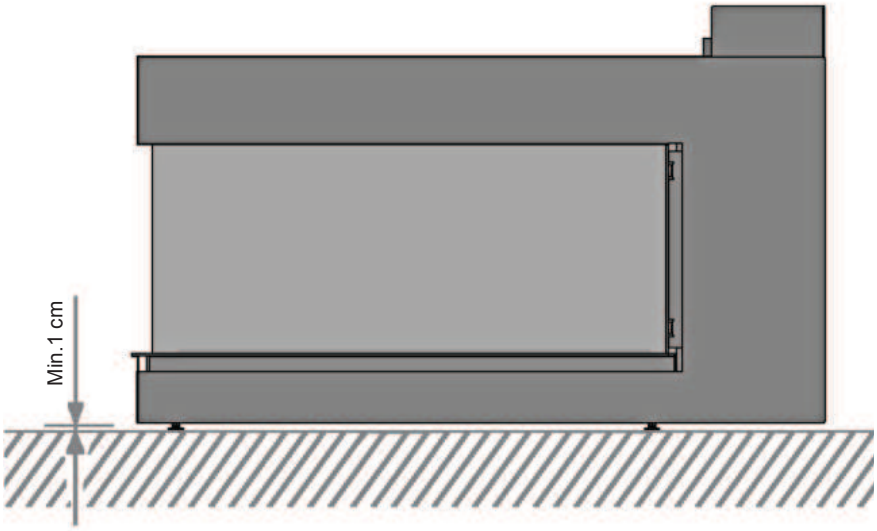

Figura 15: Deve essere mantenuto uno spazio di almeno 1 cm tra la base dell'apparecchio e il pavimento.

- **Non posizionare mai l'apparecchio direttamente contro la parete posteriore, ma inserire sempre una piastra ignifuga, con spessore di almeno 12 mm tra l'apparecchio e la parete posteriore, con uno spazio libero su entrambi i lati di 2 cm. (totale ± 5 cm.)**
  La parete posteriore deve essere realizzata in materiale ignifugo.
- **Non utilizzare mai materiali infiammabili durante l'installazione.**
- **Assicurarsi che il camino non appoggi sull'apparecchio.**
  Se necessario, utilizzare un mantello (accessorio).
- **Ventilare il camino con ventole sopra e sotto.**

APPARECCHIO A MURO:
- **L'apparecchio può essere installato solo su una parete realizzata in materiale ignifugo.**
- **Per fissare l'apparecchio, utilizzare il metodo corretto per la parete interessata.**
- **Il peso totale dell'apparecchio è 90 kg.**
- **La cappa, sopra e sotto l'apparecchio, deve essere realizzata in materiale ignifugo.**
- **Ventilare la cappa sull'apparecchio inserendo delle valvole sulla parte superiore dell'apparecchio.**
- **Assicurarsi che la cappa non appoggi sull'apparecchio.**
  Se necessario, utilizzare un mantello (accessorio).

GENERALE:
- **Assicurarsi che la temperatura del pavimento sotto o di fronte all'apparecchio non sia mai superiore a 85 °C!**
  Utilizzare una piastra di protezione (di materiale ignifugo) sul pavimento, se necessario.
  Prestare particolare attenzione se il pavimento è realizzato in materiale infiammabile.
- **Durante l'installazione del camino a gas, deve essere mantenuto uno spazio di 3 mm su ogni lato dell'apparecchio per consentirne l'espansione durante il funzionamento.**
- **Non isolare l'apparecchio! Solo la parte superiore e i lati possono essere muniti di una striscia di lana di vetro isolante (resistente a 1000 °C) larga 15 cm al massimo per proteggere la parete.**
- **Non utilizzare fibra di vetro o lana di roccia né nessun altro tipo di materiale isolante. Questi materiali emettono un odore pungente. Tale odore è estremamente sgradevole. Possono causare anche lo scolorimento della colonna.**
- **I materiali infiammabili, come le tende, non devono essere posizionati nelle vicinanze del camino a gas.**
  Distanza minima di sicurezza: 100 cm.

  È possibile inserire nel camino a gas un kit di convezione.
  (Vedi capitolo 1.1)

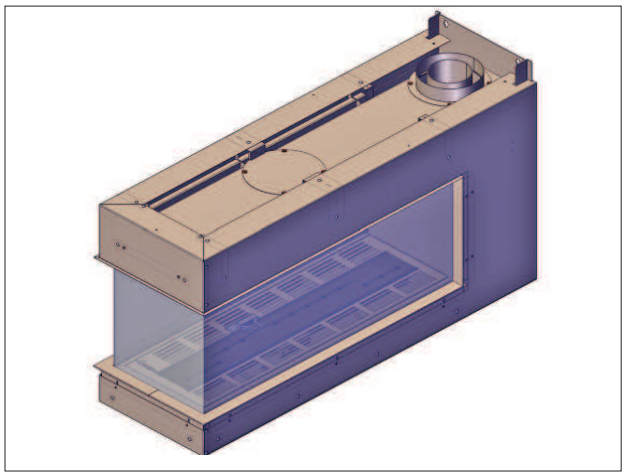

L'apparecchio può essere installato facilmente utilizzando un set di staffe di supporto (accessorio). Dopo l'installazione: togliere le staffe di supporto!

Room Divider Large 3 con opzion:
- 10 cm telaio (4-lati) e mantle iron
- kit di convezione

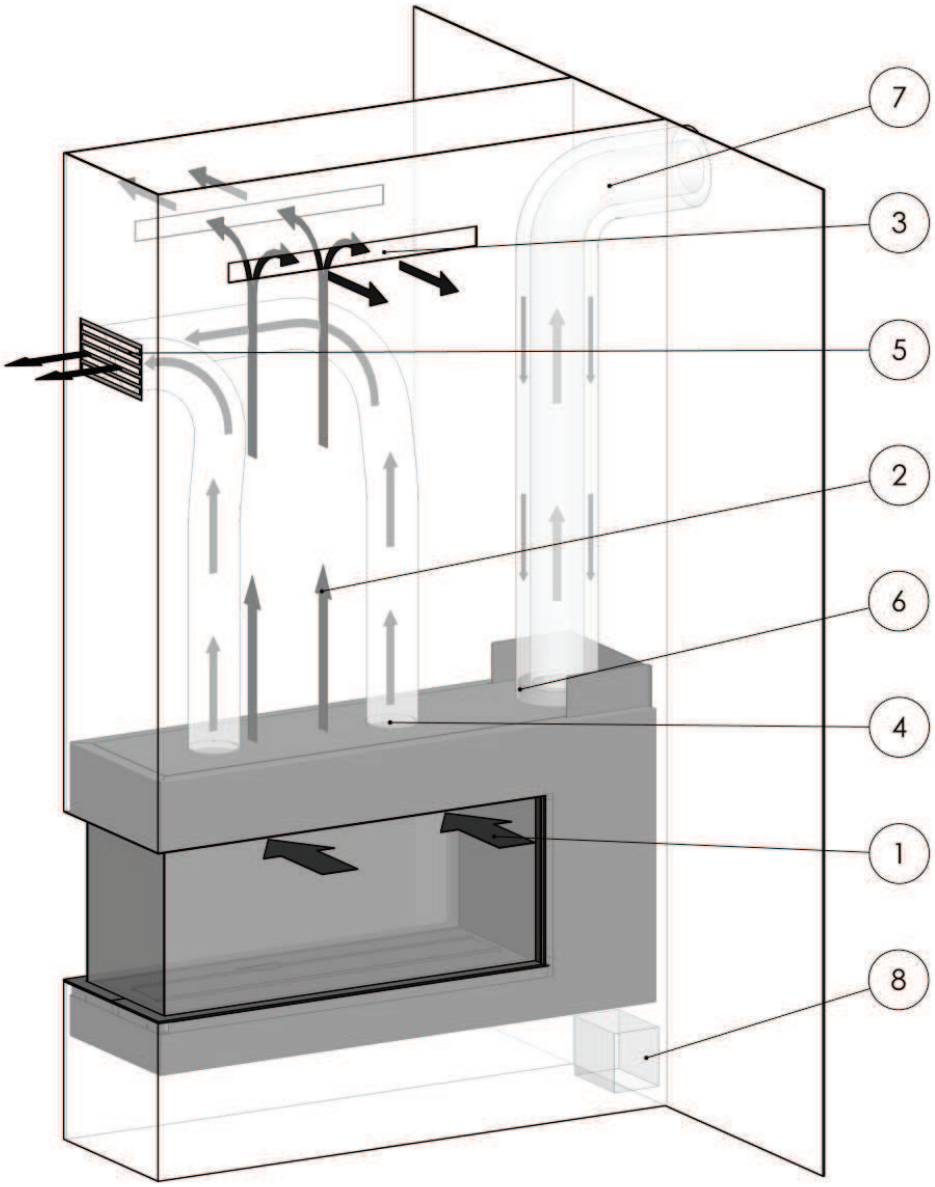

Figura 16: **<u>Apparecchio installato in canna fumaria ventilata</u>**
Scarico orizzontale del gas bruciato / aria di combustione aspirata dal muro.
Munito di opzioni / accessori:
- **kit di convezione (= rivestimento di convezione e 1 kit di convezione)**
- **1x extra kit di convezione**

1 Apertura di aspirazione dell'aria di convezione (apparecchio)
2 Convezione naturale nella canna fumaria
3 Apertura di scarico (griglia) (canna fumaria) dell'aria naturale di convezione
4 Apertura di scarico (apparecchio) dell'aria di convezione/kit collegamento convezione (2x o 4x)
5 Apertura di scarico (set griglia convezione (canna fumaria)) dell'aria di convezione (2x o 4x)
6 Connessione scarico concentrico apparecchio; Ø130-200 mm per scarico orizzontale a muro
7 Scarico orizzontale a muro
8 Unità incorporata con blocco di regolazione del gas e ricevitore

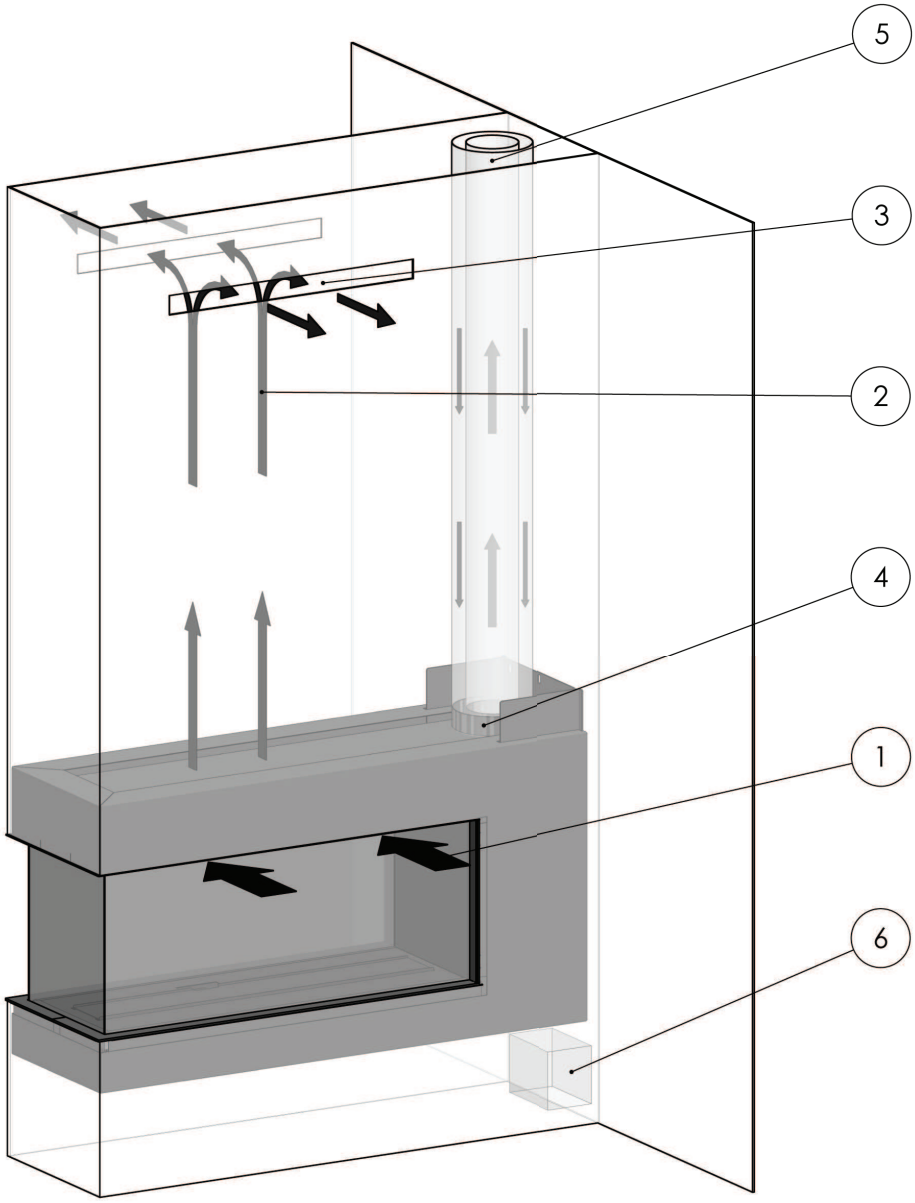

Figura 17: **<u>Apparecchio installato in canna fumaria ventilata</u>**
Scarico verticale del gas bruciato / aria di combustione aspirata dal tetto.
Montato <u>senza</u> kit di convezione

1 Apertura di aspirazione dell'aria di convezione (apparecchio)
2 Convezione naturale nella canna fumaria
3 Apertura di scarico (griglia) (canna fumaria) dell'aria naturale di convezione (2x)
4 Connessione scarico concentrico apparecchio; Ø100-150 mm per scarico verticale a muro
5 Connessione sistema scarico concentrico; Ø100-150 mm per scarico verticale a muro
6 Unità incorporata con blocco di regolazione del gas e ricevitore

APPARECCHIO A INCASSO: Sistemazione dell'apparecchio

Al momento dell'installazione, l'apparecchio può essere livellato con i piedi regolabili. Questi piedi regolabili possono essere raggiunti tramite le 4 aperture, dopo aver rimosso i tappi protettivi, negli angoli del pavimento della camera di combustione.
I piedini sul lato inferiore dell'apparecchio possono essere regolati con una chiave di Allen. Il pavimento della camera di combustione può essere raggiunto dopo aver rimosso la finestra e la griglia del bruciatore (vedi capitolo 4). Utilizzando una chiave di Allen (n. 5), l'apparecchio può essere regolata all'altezza desiderata.

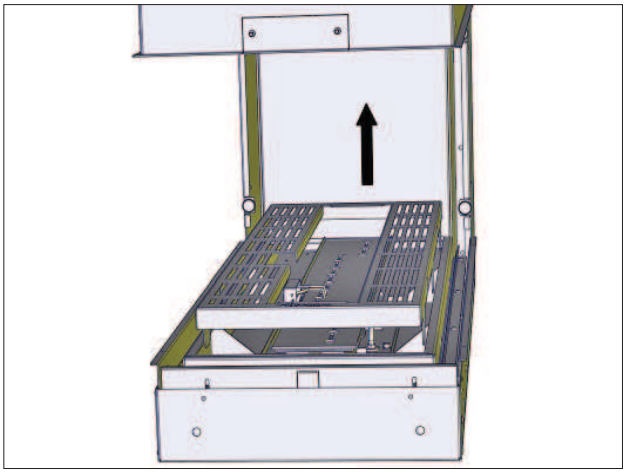

- Rimuovere la griglia (Vedi anche capitolo 4).

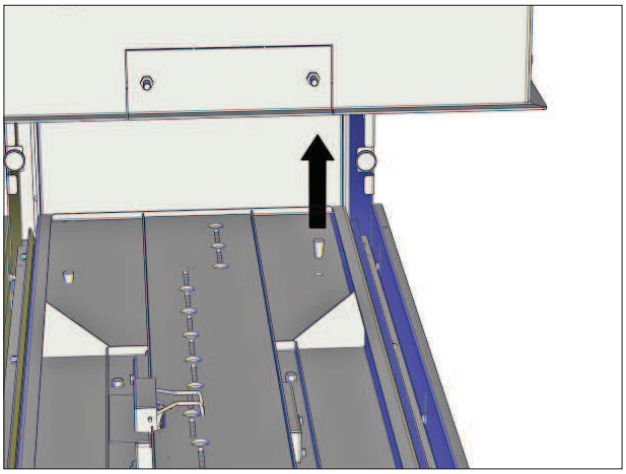

- Rimuovere i cappucci protettivi.

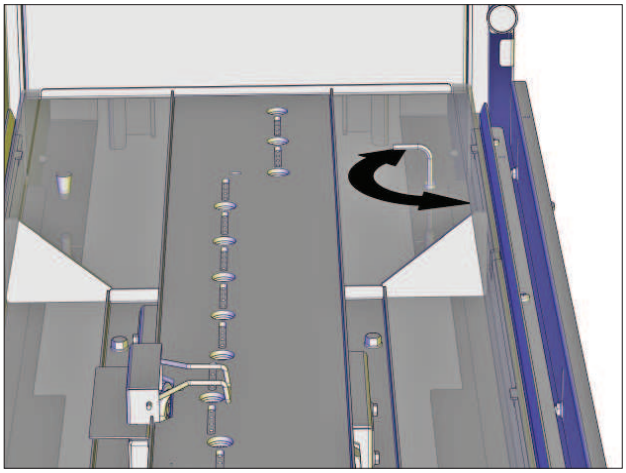

- Regolabili in altezza con Allenkey n. 5.

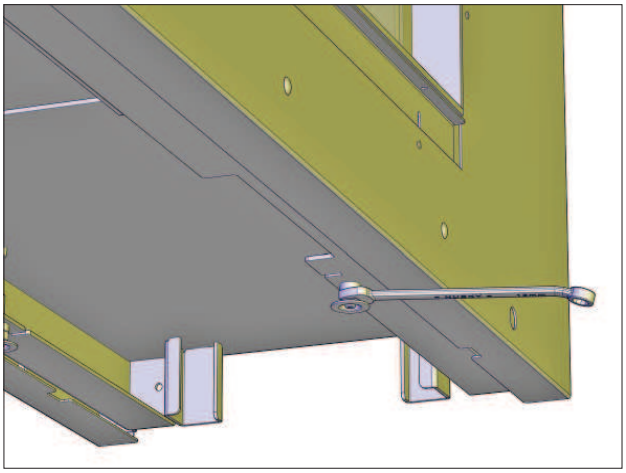

- Piedi regolabili visti dal basso dell' apparecchio.

Dopo aver utilizzato l'apparecchio, è necessario riposizionare i cappucci protettivi.

Utilizzo dei piedini regolabili:

I piedini regolabili possono essere utilizzati per posizionare l'apparecchio a un'altezza extra fino a un massimo di 52 cm. I piedini devono essere montati sul lato inferiore dell'apparecchio utilizzando gli adattatori già presenti.

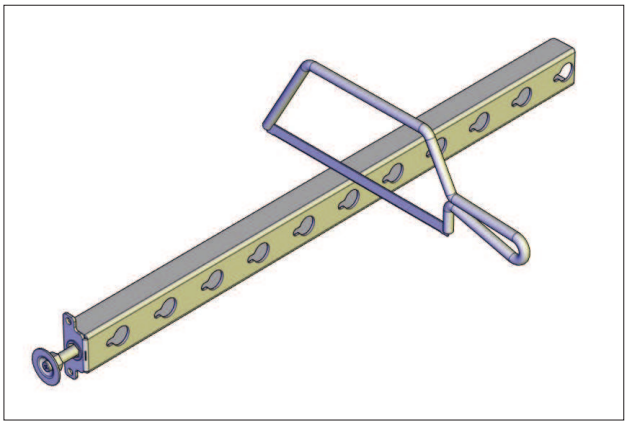

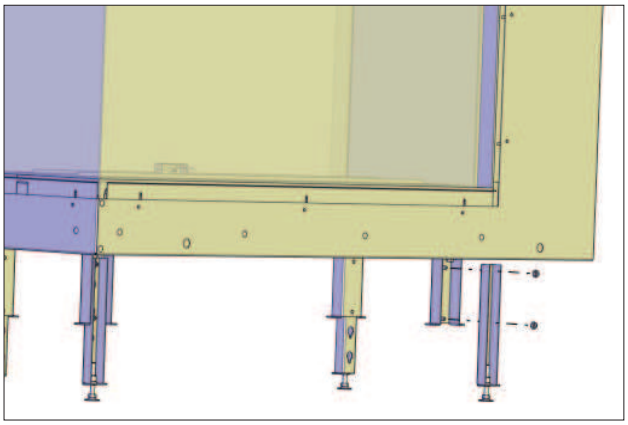

- Segare i piedini regolabili all'altezza desiderata.
- Montare i supporti sugli adattatori per i piedini regolabili già presenti.

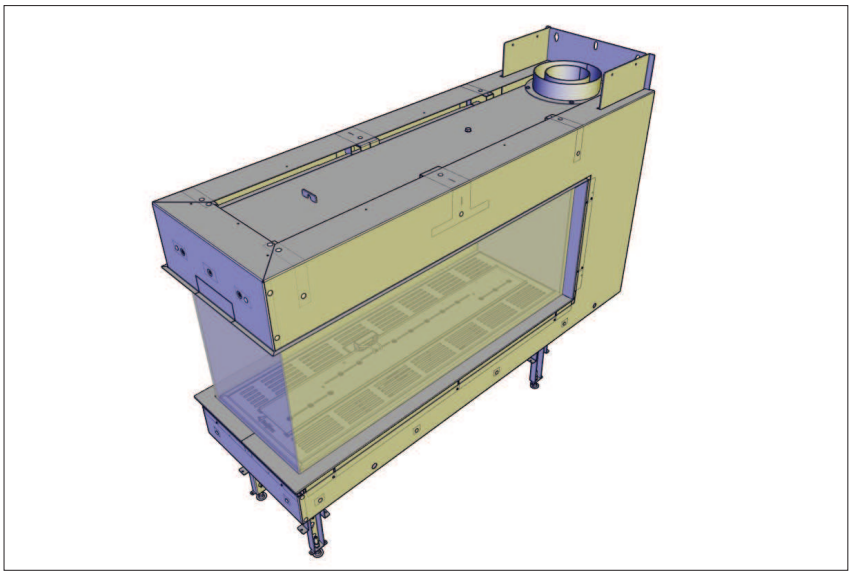

Posizionare il tubo di alimentazione del gas in modo che sia facile da montare dopo l'installazione.

Poiché il sistema di controllo è esterno all'apparecchio, il tubo del gas deve arrivare dove sono montati l'unità di funzionamento (incorporata), il blocco di regolazione del gas (e il ricevitore).

Spostare l'apparecchio a ± 5 cm dalla parete posteriore e assicurarsi che sia perfettamente in piano. Posizionare la piastra di isolamento ignifuga (min. 12 mm) tra l'apparecchio e la parete posteriore. L'apparecchio non deve essere installato contro una parete infiammabile.

Fissare l'apparecchio alla parete con 2 chiavette di serraggio.

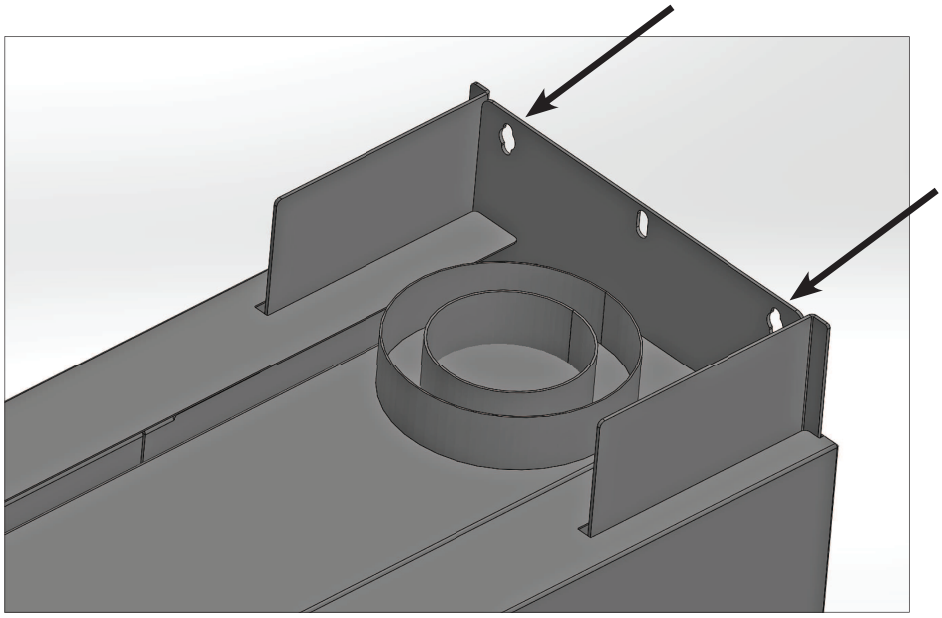

APPARECCHIO A MURO: Appendere l'apparecchio

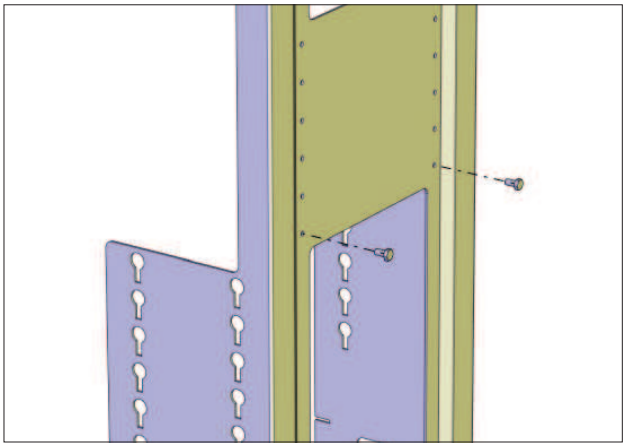

- Avvitare i bulloni M8x16 nel supporto a muro all'altezza desiderata.

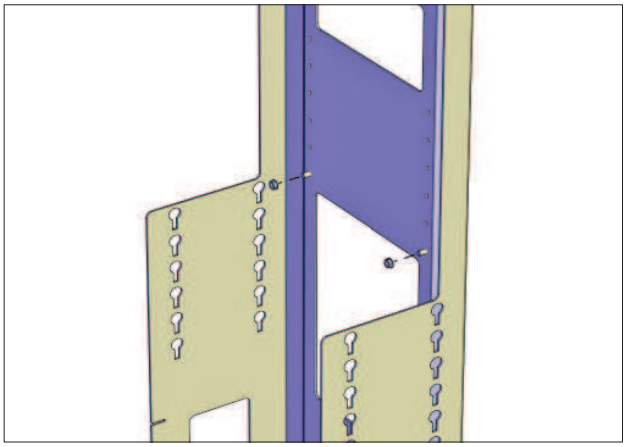

- Ruotare i dadi a colletto internamente sulle viti.

- Lasciare un po' di spazio tra il supporto a muro e il dado.

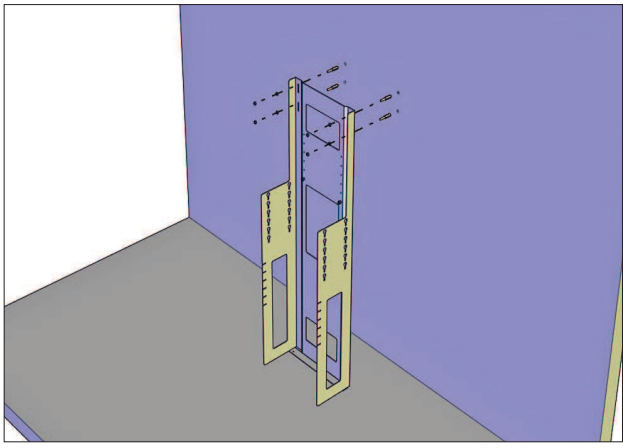

- Avvitare il supporto al muro utilizzando i bulloni a espansione forniti.

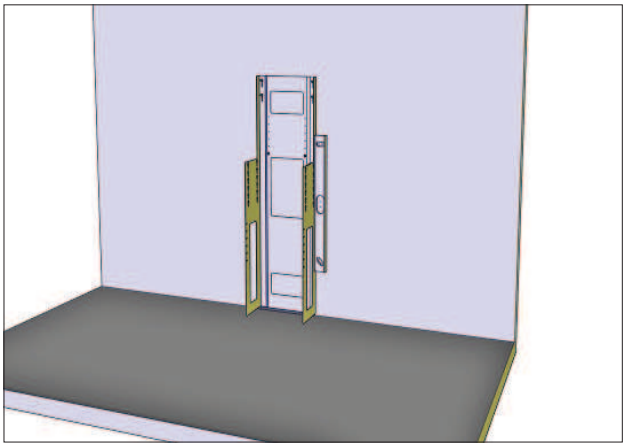

- Assicurarsi che il supporto a muro sia livellato in questa direzione ...

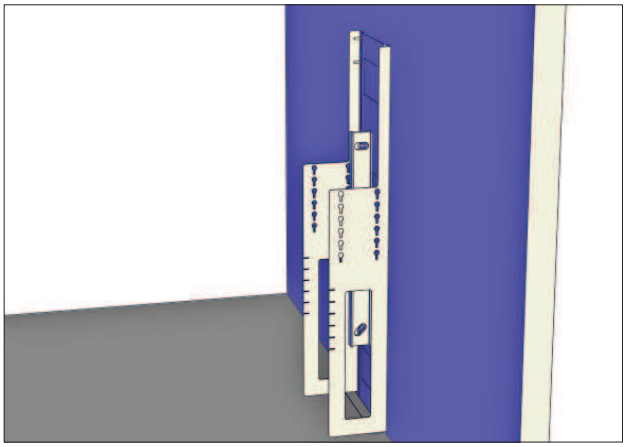

- … e in questa direzione.

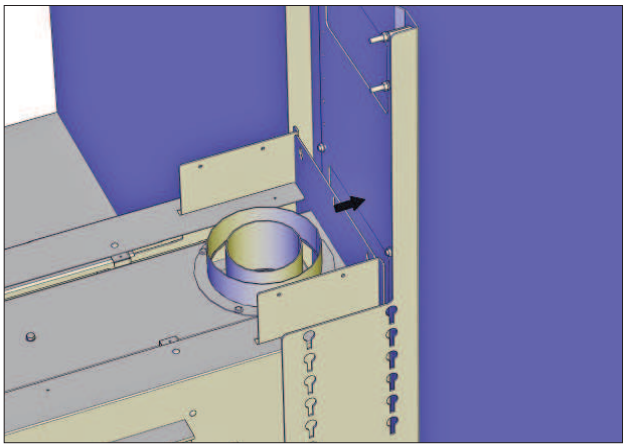

- Sollevare l'apparecchio e farlo scivolare sui bulloni.

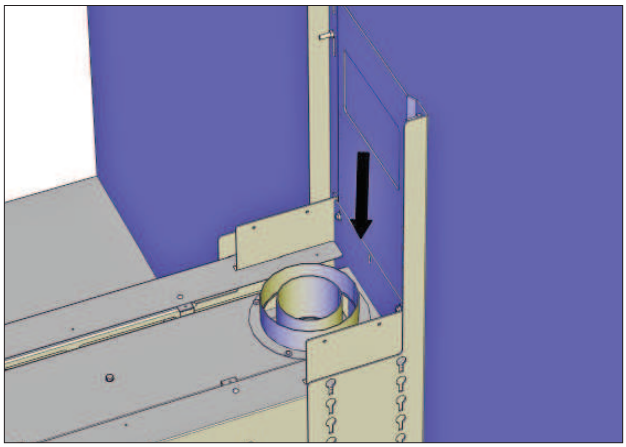

- Far scivolare l'apparecchio verso il basso.

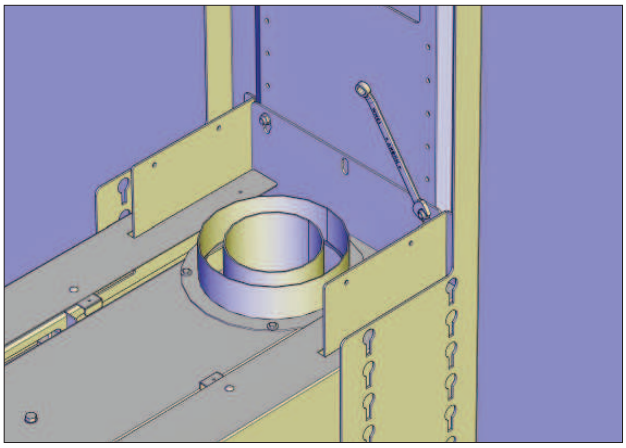

- Stringere i dadi con cura.

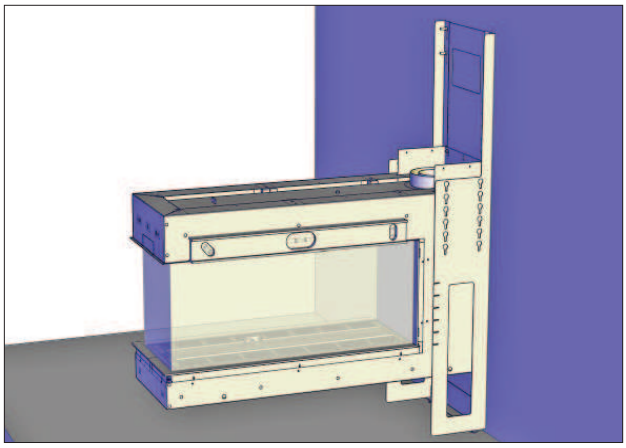

- Controllare che l'apparecchio sia livellato nel modo corretto.

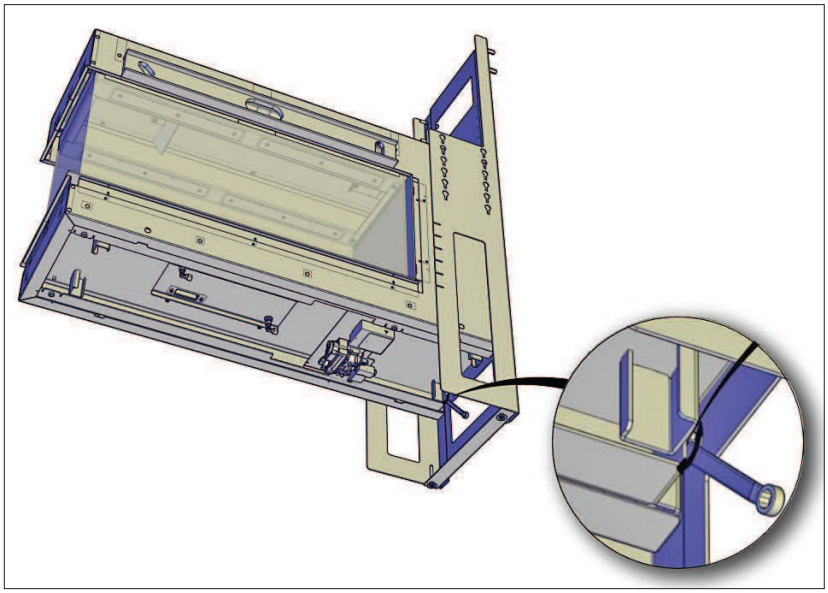

- In caso contrario, è possibile sistemare l'apparecchio con i 2 piedini regolabili che si trovano sulla parte inferiore.

Inserimento della lastra in pietra naturale

Se l'apparecchio è rifinito con una lastra in pietra naturale, fare attenzione a quanto segue:

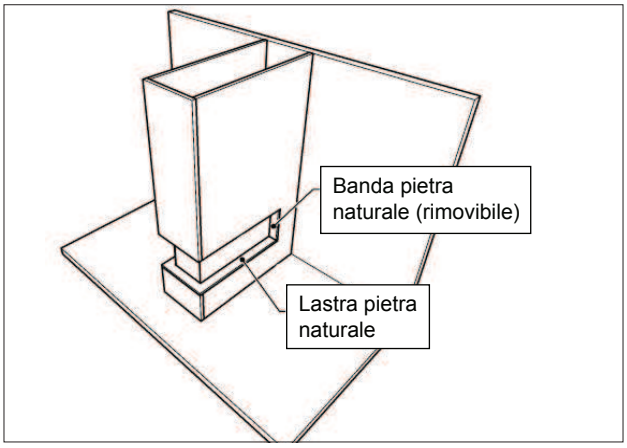

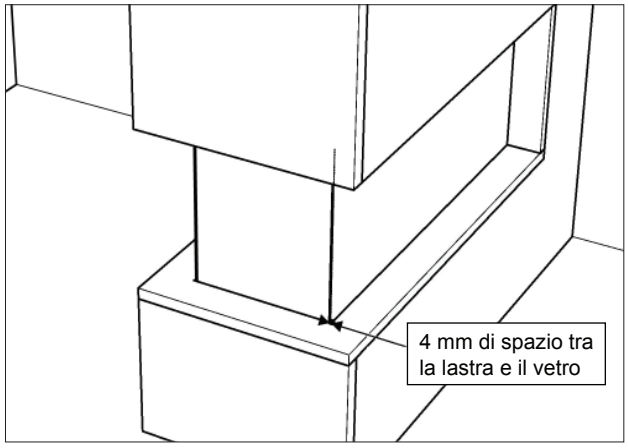

- La banda verticale della pietra o la banda in acciaio deve essere rimovibile in modo che il vetro possa essere tolto.
- Assicurarsi che la distanza tra la pietra e il vetro sia almeno di 4 mm.

Dimensioni lastra in pietra naturale

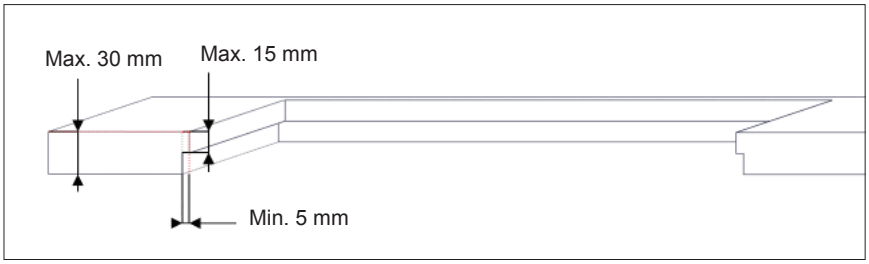

1.7.1 Collegamento gas unità di funzionamento - APPARECCHIO A INCASSO

Nota: Se l'apparecchio viene installato come camino a gas appeso, il blocco di regolazione del gas sarà montato sotto l'apparecchio in fabbrica.

Importante: **Al momento del collegamento del gas, assicurarsi di non piegare il blocco di regolazione del gas. Assicurarsi che sia il blocco di regolazione del gas sia i tubi di alimentazione non siano soggetti a tensioni.**

L'apparecchio è fornito con un'unità di funzionamento incorporata.

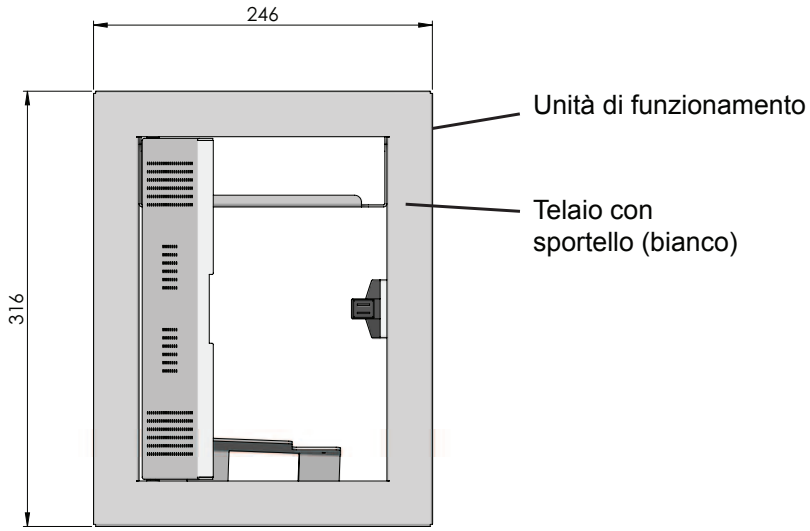

Figura 18: Unità di funzionamento

Togliere il bordo decorativo e lo sportello dell'unità.
Inserire l'unità di funzionamento separata, dove saranno posizionati il blocco di regolazione del gas e il ricevitore al massimo a 50 cm dall'apparecchio.

Il bruciatore, il blocco di regolazione del gas e il ricevitore sono stati assemblati in fabbrica.

Staccare la staffa del blocco di regolazione del gas e il ricevitore dall'apparecchio. Spostare con attenzione la staffa del blocco di regolazione del gas, il ricevitore, i tubi e i cavi nell'unità di funzionamento. Montare la staffa alla base dell'unità di funzionamento.

Importante: **Assicurarsi che nessun tubo venga danneggiato e che nessun fissaggio si allenti quando si muove il blocco di regolazione del gas. Evitare di attorcigliare i tubi flessibili! Controllare tutti i fissaggi di compressione per evitare perdite future!**

Montare il ricevitore in alto all'unità di funzionamento. Controllare quindi che i collegamenti elettrici siano corretti.

Generale:
Accompagnare tutti i tubi e i cavi dall'unità di funzionamento all'apparecchio attraverso la cavità facilmente accessibile. Nella successiva installazione dell'unità di funzionamento, proteggere il blocco di regolazione del gas e i tubi dal cemento, per evitare che rimangano incastrati.

Importante: **Il cemento e la calce possono danneggiare i tubi e quindi causare perdite di gas.**

Smontaggio e assemblaggio di tubi e cavi:

Se è necessario per il montaggio, tutti i fissaggi dei tubi e i connettori dei cavi possono essere temporaneamente smontati. Dopo il montaggio, riassemblare con cura i tubi e i cavi. Controllare quindi che non vi siano perdite e che tutti i collegamenti elettrici siano corretti.

Importante: **Avvitare manualmente nel blocco di regolazione del gas il collegamento della termocoppia (e il relativo interruttore). Quindi fissare accuratamente con mezzo giro di chiave inglese.**

Nota: **Controllare che i tubi flessibili del bruciatore siano collegati correttamente! Il collegamento della valvola del gas "bruciatore posteriore" deve essere collegato al "bruciatore posteriore"! Vedi capitolo 5. Schiacciare i tubi flessibili del bruciatore durante l'assemblaggio potrebbe causare esplosioni. Evitarlo a tutti i costi!**

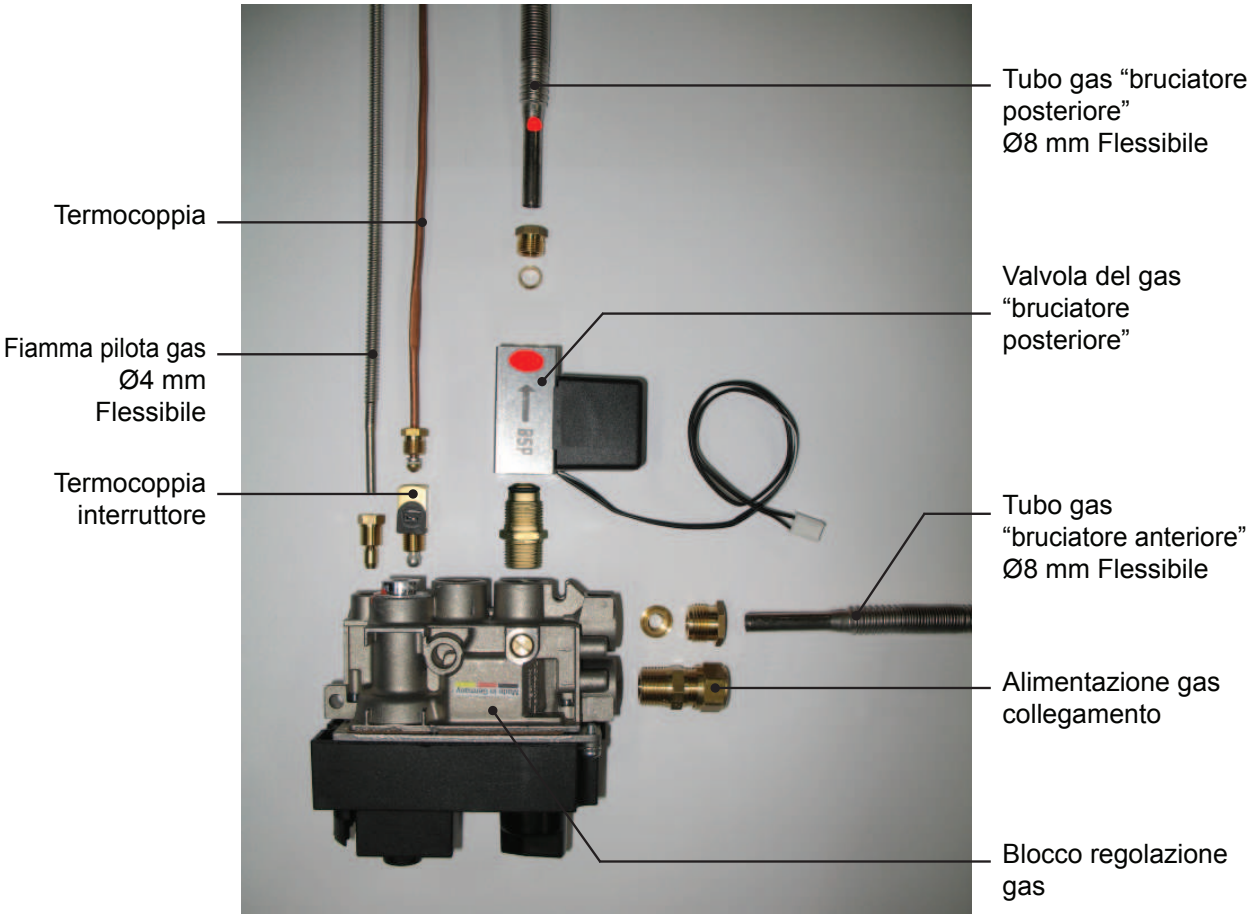

Figura 19: **Blocco di regolazione del gas e valvola del gas: Collegamenti gas e termocoppia**

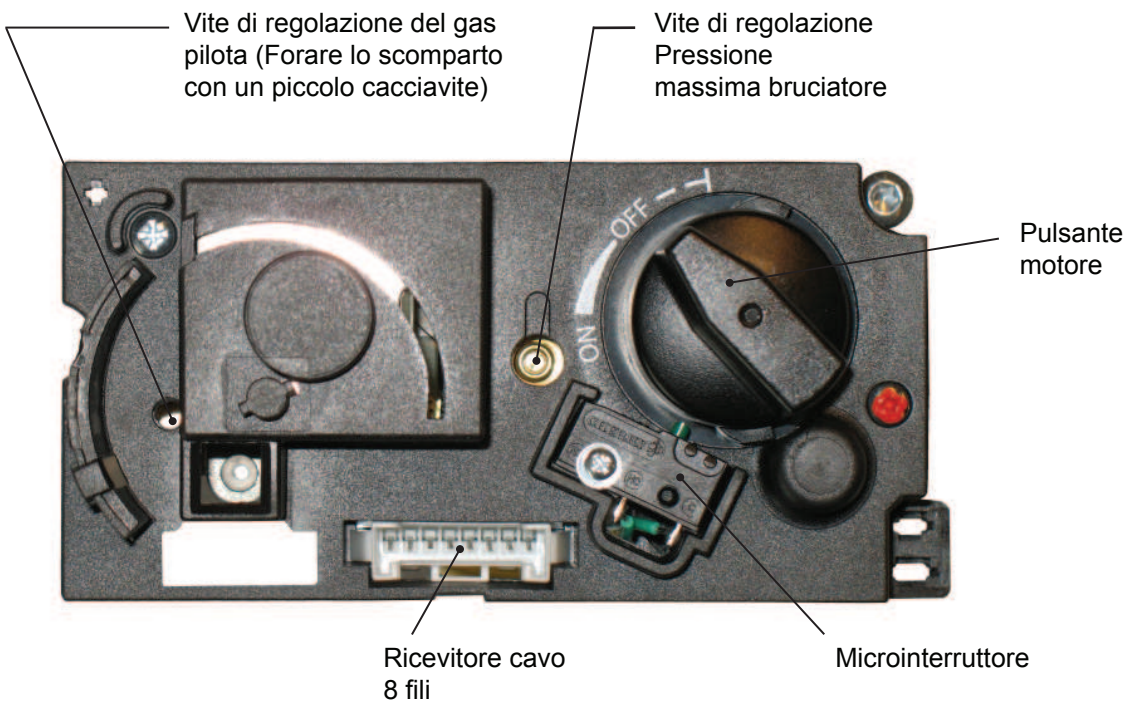

Figura 20: Blocco di regolazione del gas - Anteriore

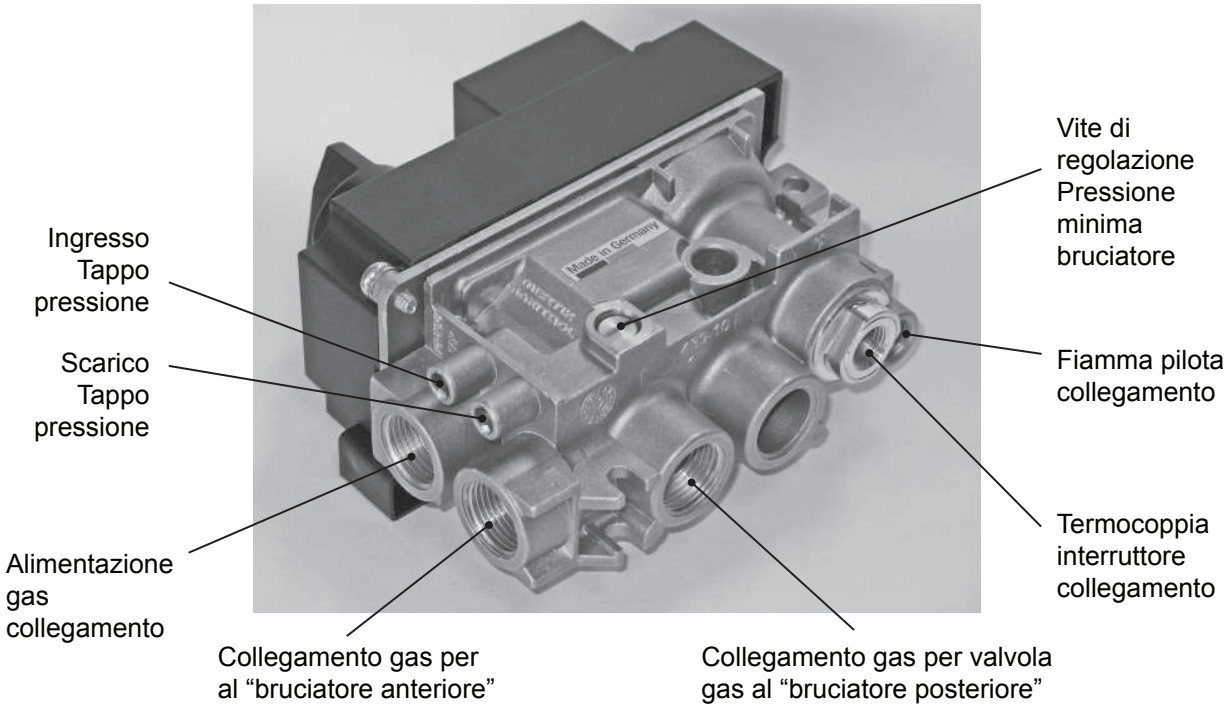

Figura 21: Blocco di regolazione del gas - Posteriore

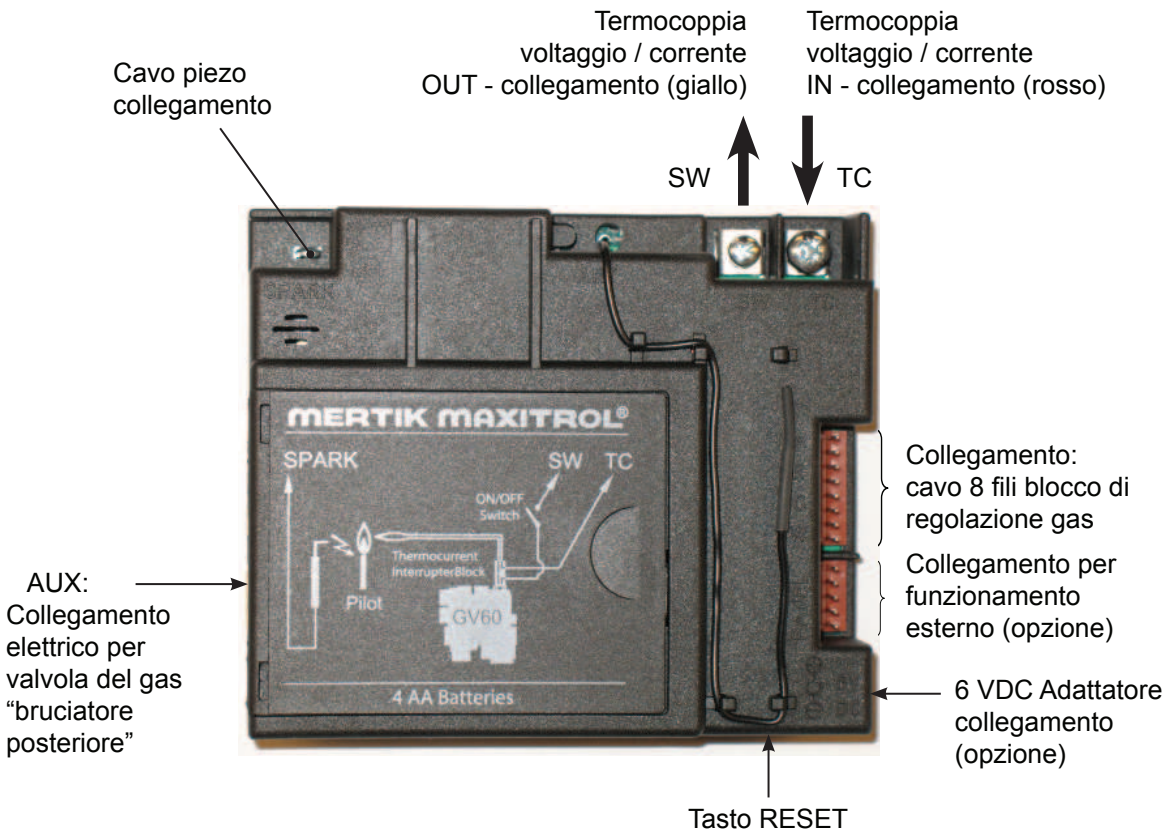

Figura 22: Ricevitore - Alto

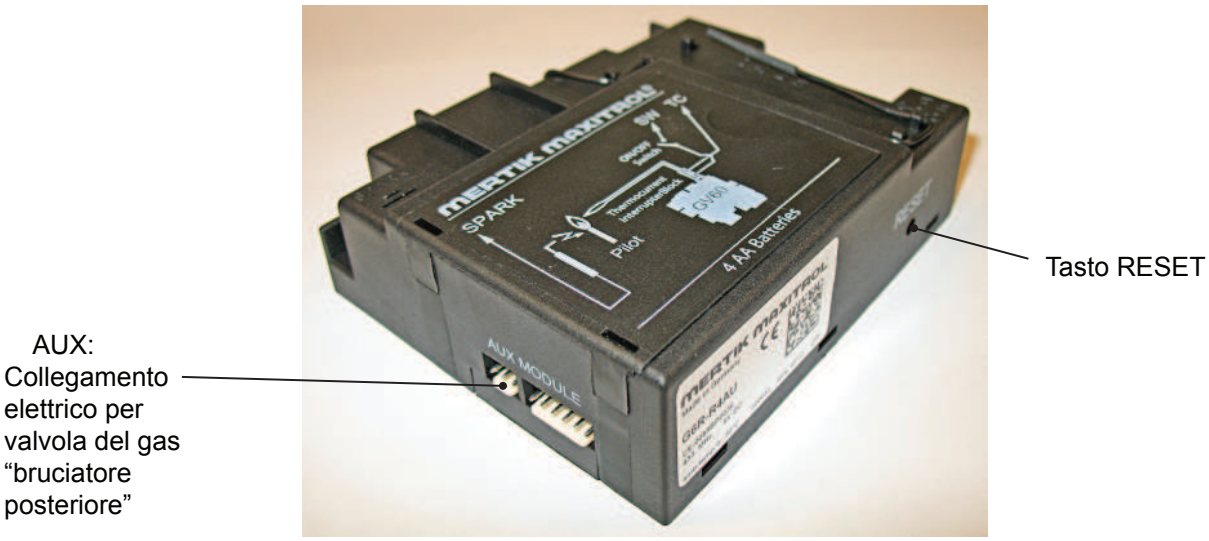

Figura 23: Ricevitore - Collegamento AUX - Tasto RESET

1.7.2 Collegamento dello scarico concentrico

Assemblare il sistema di scarico concentrico secondo uno degli esempi riportati al paragrafo 1.6.1, nelle figure dalla 4 alla 14.
Assicurarsi che tutti i collegamenti siano completamente stagni.

1.7.2.1 Montaggio del kit di convezione (opzione)

Il kit di convezione (opzionale) consiste in un rivestimento di convezione e in un set di convezione. Il set di convezione è fornito separatamente e consiste in due tubi flessibili di alluminio, fascette di serraggio e due griglie di ventilazione incorporate (scatola di fissaggio e griglia).

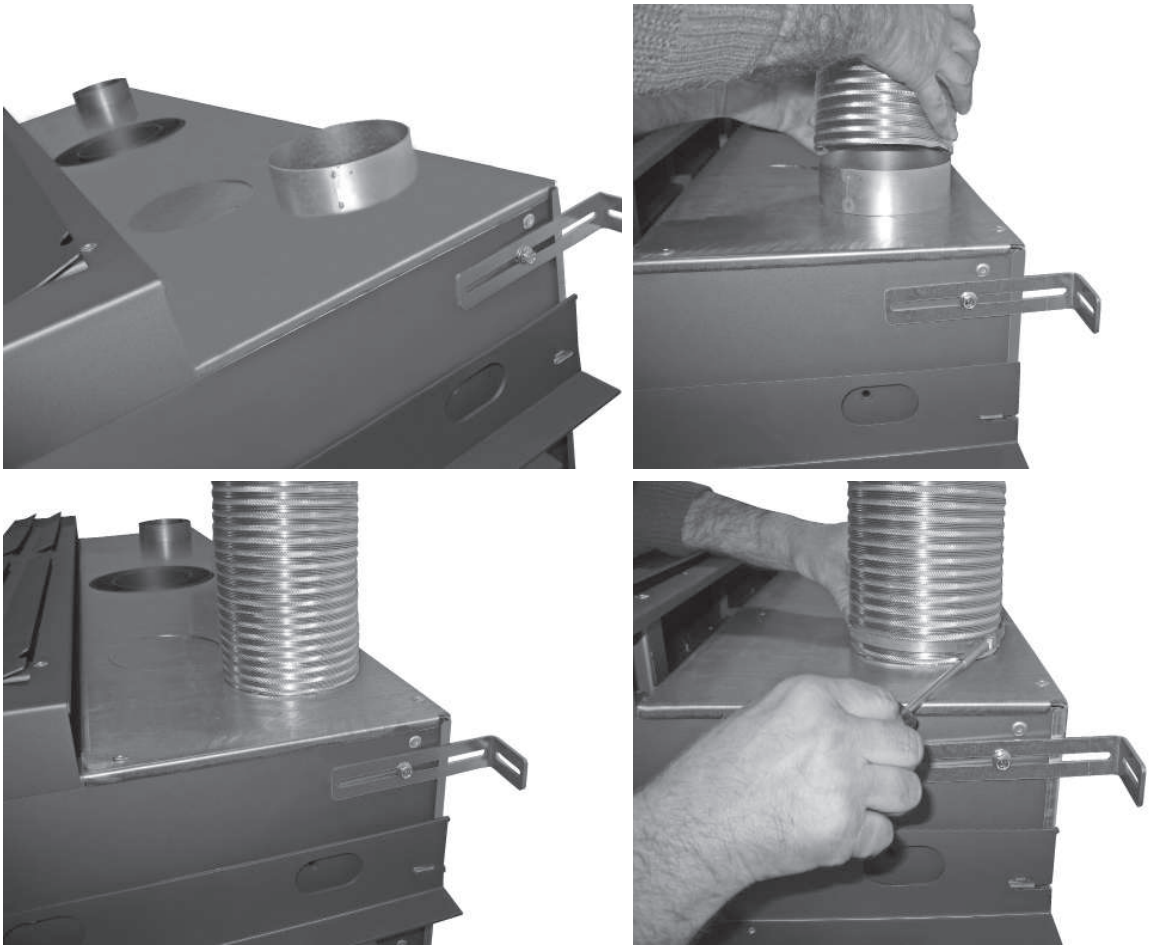

Montare i tubi di alluminio sugli adattatori del colletto della piastra superiore di convezione. Utilizzare le fascette di serraggio fornite. I tubi flessibili in alluminio si tendono fino a una lunghezza di ± 3 metri.

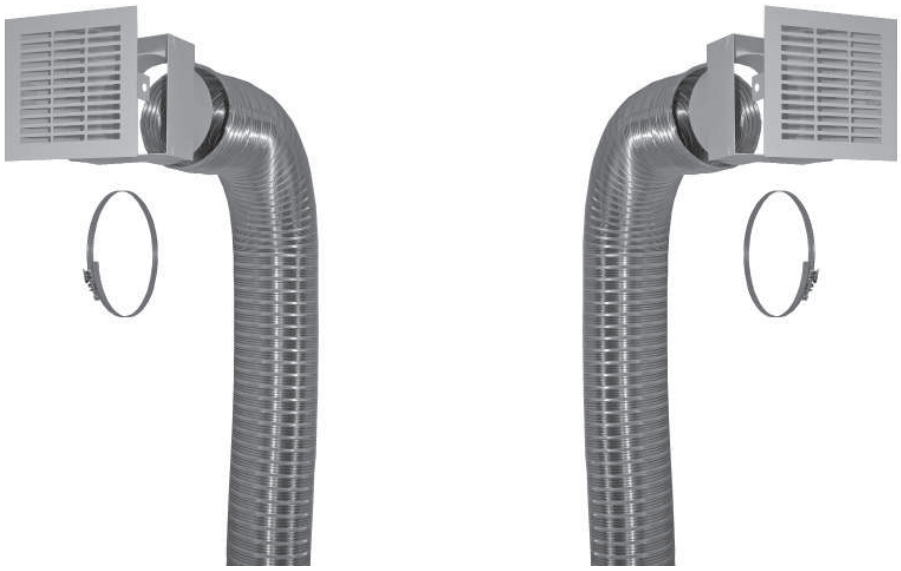

Posizionare le due scatole di fissaggio nel camino/cappa, ad una distanza minima di 30 cm da soffitto. Montare l'altra estremità dei tubi di alluminio sulle scatole di fissaggio. Per farlo, utilizzare le fascette di serraggio fornite. Quando il camino è completato, montare le griglie sulle scatole di fissaggio.

In un raggio di 30 cm su ogni lato e di 50 cm dall'apertura di scarico del camino o della cappa, non ci devono essere materiali infiammabili (per es. soffitti o mobili in legno).

1.7.3 Montaggio dell'apparecchio - APPARECCHIO A INCASSO

Togliere la parte anteriore del rivestimento se presente. (Vedi capitolo 4. Smontaggio / Montaggio del vetro.)
Stabilire le posizioni delle condutture di sfiato (griglie sopra e sotto il camino) e, se presenti, la posizione delle griglie dell'aria calda del kit di convezione.

Le opere murarie devono essere eseguite intorno all'apparecchio. In relazione all'espansione dell'apparecchio durante il funzionamento, è necessario lasciare uno spazio di almeno 3 mm su entrambi i lati della stessa. Non eseguire opere murarie più grandi delle staffe/ferri ad angolo (ricordare lo spessore di ogni strato di intonaco!).

Non utilizzare nastro adesivo sull'apparecchio al momento dell'installazione e dell'intonacatura.
Il nastro può danneggiarne la finitura.

Collegare il kit di convezione, se presente. Vedi 1.7.2.1.

Supporto (opzione).

Il supporto opzionale serve per sostenere le opere murarie sopra l'apparecchio. Il supporto deve appoggiare sulle opere murarie su entrambi i lati in modo che sia possibile costruirvi sopra. Livellare il supporto con il kit di barre fornito.

Supporto con telaio da 10 cm (opzionale). Il supporto è avvitato sul pannello superiore del telaio a 4 lati da 10 cm in fabbrica. Non smontarlo!

Set di barre:
- 4 barre di trazione
- 2 manicotti di tensione
- 2 ganci M16
- 2 spine espandibili M6 in ottone

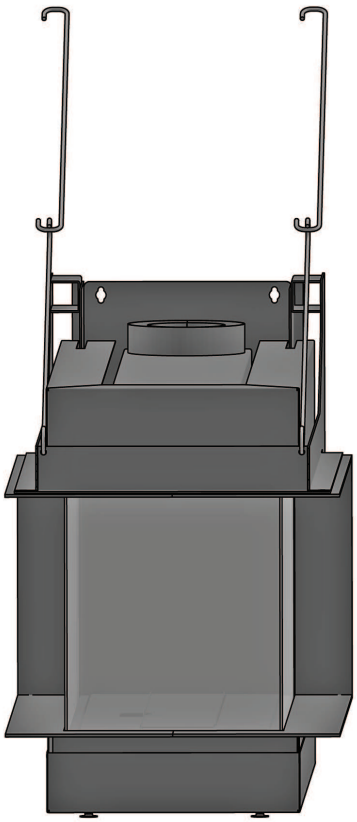

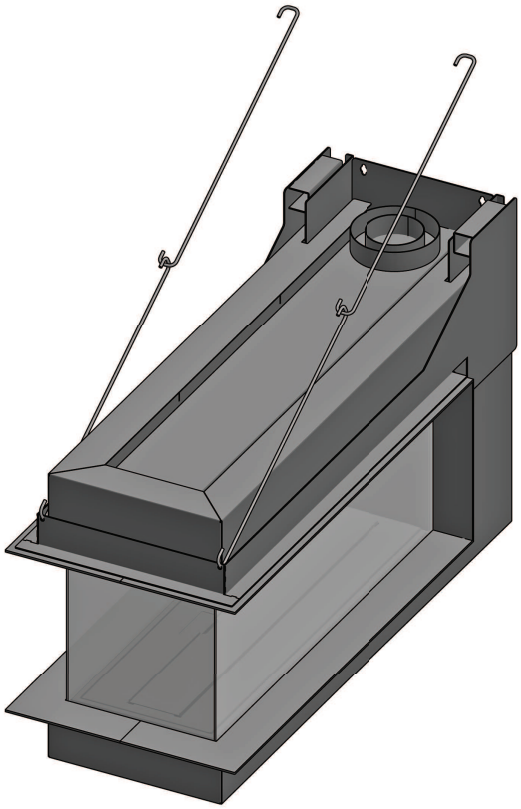

Fissare il mantello al muro posteriore con il kit di barre fornito. Posizionare le barre di trazione con un angolo di 60° (tra l'apparecchio e il muro). Livellare il mantello con il kit i manicotti di tensione. Assicurarsi che l'altezza tra il mantello e il lato inferiore del vetro sia la stessa a sinistra, nel mezzo e a destra.

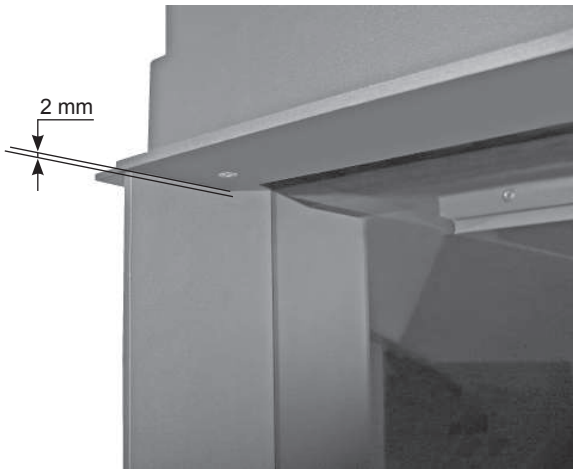

Mantenere una distanza di 2 mm tra il mantello e la parte superiore dei pannelli laterali. I pannelli laterali devono essere sempre facili da rimuovere. Controllare che il mantello sia alla giusta angolazione rispetto ai pannelli laterali, a destra e a sinistra.

Mettere uno spessore in ceramica in alto al mantello, prima di sistemare i mattoni o utilizzare altri materiali strutturali resistenti al calore.

Se si utilizzano altri materiali, come la pietra o piastre termoresistenti, è necessario seguire le istruzioni del fornitore.

Installazione dell'apparecchio come un apparecchio a incasso:

Dopo aver terminato il camino, è possibile inserire il telaio con lo sportellino nell'unità di funzionamento.

Dopo l'installazione in un nuovo camino e/o dopo aver applicato del cemento nuovo, l'apparecchio non può essere utilizzato per almeno quattro settimane.

1.7.4 Controllo del collegamento del gas

Dopo il collegamento all'alimentazione del gas, controllare che tutti i collegamenti siano stagni utilizzando acqua saponata o un tester.

1.7.5 Posizionamento del braciere in ceramica o dei sassolini di marmo

L'apparecchio può essere fornito con:
- Kit braciere in ceramica + braci
- Sassolini di marmo bianchi (piccole pietre di marmo bianchi)
- Sassolini di marmo grigi(piccole pietre di marmo grigio)

Importante:

- **Posizionare con cura i truciolidi legno / braci / granuli di vermiculite / il braciere o i sassolini di marmo, sopra e intorno al bruciatore principale secondo quando descritto in questo capitolo.**
- **Non posizionare trucioli di legno / braci / granuli di vermiculite / il braciere o i sassolini di marmo contro il bruciatore della fiamma pilota. Il bruciatore principale è dotato di una protezione per la fiamma pilota. Non togliere mai questa protezione! Assicurarsi che la fiamma pilota sia sempre accesa nel bruciatore principale. Solo così è assicurata la corretta accensione del bruciatore principale.**
  La mancata osservanza di queste istruzioni può causare situazioni pericolose.
- **Assicurarsi che tutti i fori del bruciatore siano liberi sempre!**
- **Il letto del bruciatore (con trucioli di legno/braci/granuli di vermiculite) e il posizionamento dei legnetti o dei sassolini di marmo non deve essere modificato.**
- **Utilizzare solo gli articoli forniti! Questi sono stati rigorosamente controllati e le quantità adattate all'apparecchio.**
- **Le parti di ricambio, compreso la piastra in ceramica, sono disponibili presso il rivenditore.**
- **Le modifiche devono essere effettuate solo da personale qualificato.**

Togliere il vetro secondo le istruzioni riportate al capitolo 4; SMONTAGGIO / MONTAGGIO DEL VETRO.

1.7.5.1 Braciere in ceramica + trucioli di legno + braci + granuli di vermiculite

1 Posizionare la piastra in ceramica sul bruciatore in modo che i fori dello stesso siano allineati con quelli del bruciatore.
2 Togliere con attenzione le braci dall'imballo e cospargerle in modo uniforme sulla piastra del bruciatore e sulla griglia intorno.
3 Distribuire i granuli di vermiculite (50 grammi) in modo uniforme sul bruciatore.

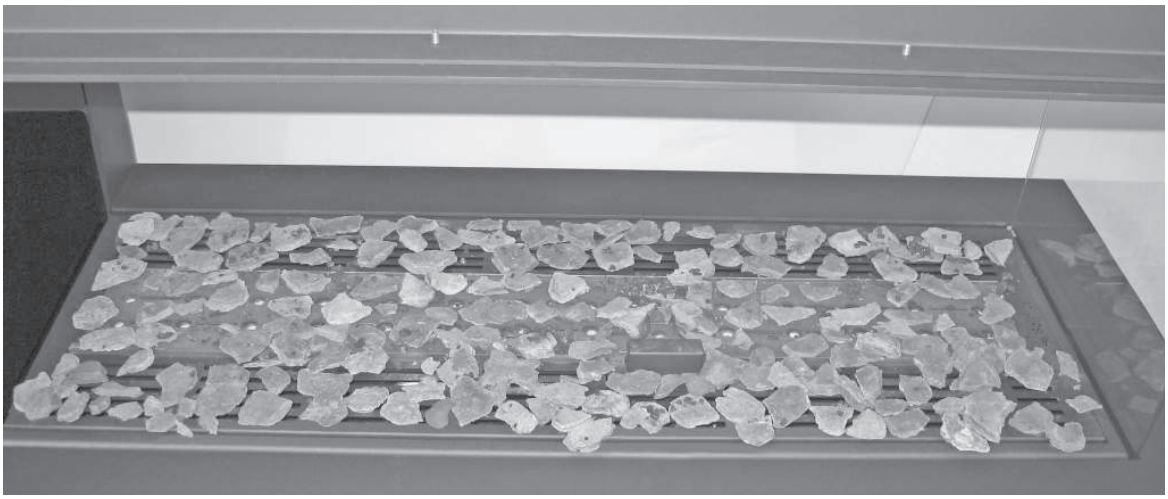

Nota ! :

- **Le braci e i loro residui non devono essere sparpagliati sul bruciatore. Ciò potrebbe causare il blocco dei fori del bruciatore.**
- **Le braci e i granuli di vermiculite non devono essere posizionati vicino alla fiamma pilota.**
- **Importante: assicurarsi che tutti i fori del bruciatore siano liberi! I fori del bruciatore non liberi potrebbero causare una situazione pericolosa.**

4 Posizionare i legnetti nel bruciatore:

Apparecchio	Bruciatore gas metano Vedi figura:	Bruciatore Propano/Butano Vedi figura:
Room Divider Large 3 CF/LF	24	26
Room Divider Large 3 L/R CF/LF	25	27

Tenere liberi i fori del bruciatore!!!

5 Posizionare i trucioli di legno intorno al bruciatore.

Legnetti:

Legnetto n. ❶

Legnetto n. ❷

Legnetto n. ❸

Legnetto n. ❹

Legnetto n. ❺

Legnetto n. ❻

Legnetto n. ❼

Legnetto n. ❽

Le braci non devono essere posizionate vicino alla fiamma pilota

Tenere liberi i fori del bruciatore!

Figura 24: Legnetti Room Divider Large 3 CF/LF
Posizione bruciatore gas metano

Le braci non devono essere posizionate vicino alla fiamma pilota

Tenere liberi i fori del bruciatore!

Figura 25: Legnetti Room Divider Large 3 L/R CF/LF
Posizione bruciatore gas metano

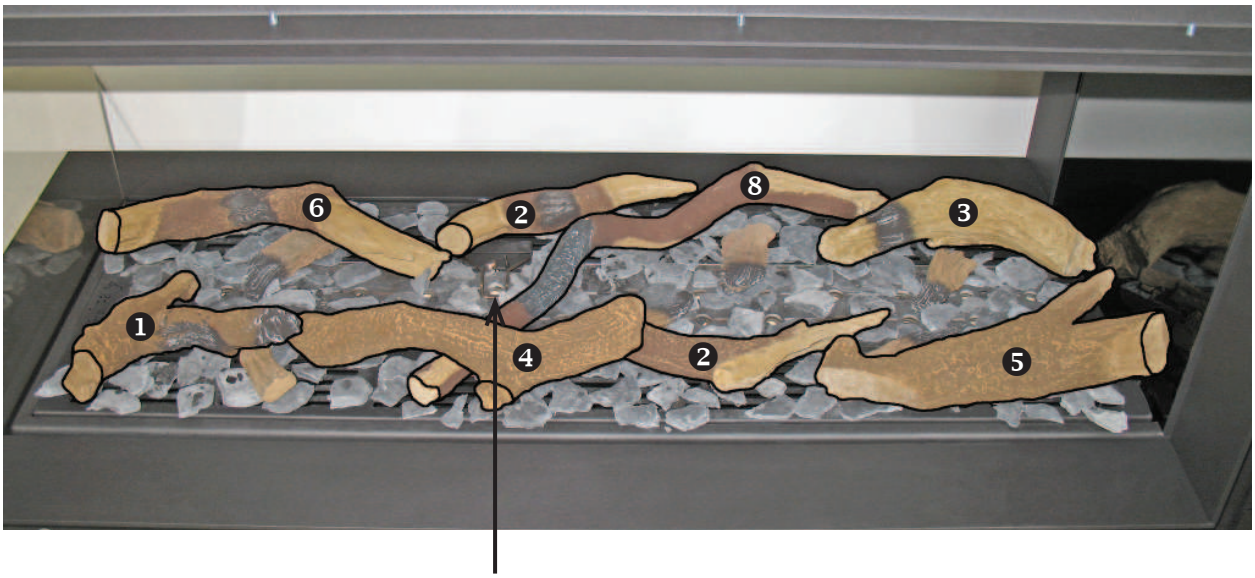

Le braci non devono essere posizionate vicino alla fiamma pilota

Tenere liberi i fori del bruciatore!

Figura 26: Legnetti Room Divider Large 3 CF/LF
Posizione del bruciatore a propano/butano

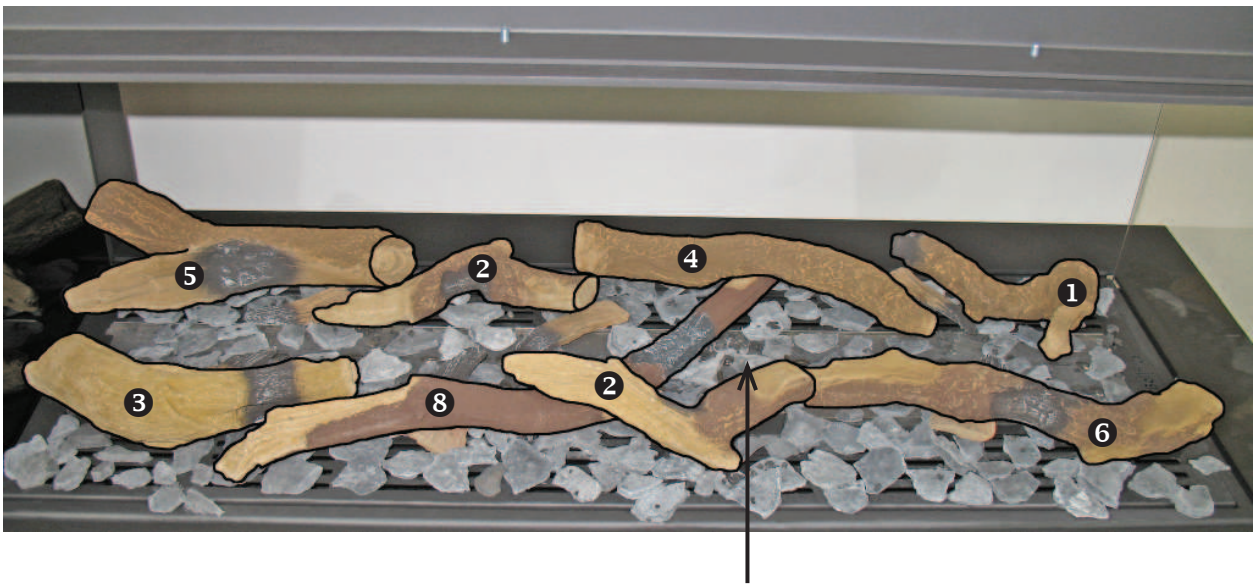

Le braci non devono essere posizionate vicino alla fiamma pilota

Tenere liberi i fori del bruciatore!

Figura 27: Legnetti Room Divider Large 3 L/R CF/LF
Posizione del bruciatore a propano/butano

1.7.5.2 Sassolini di marmo

1 Posizionare la piastra in ceramica sul bruciatore in modo che i fori dello stesso siano allineati con quelli del bruciatore.
2 Spargere i sassolini su tutta la superficie del bruciatore (piastra e griglia circostante). Assicurarsi che la fiamma pilota rimanga libera.

Room Divider Large 3 CF/LF : vedi figura 29
Room Divider Large 3 L/R CF/LF : vedi figura 29

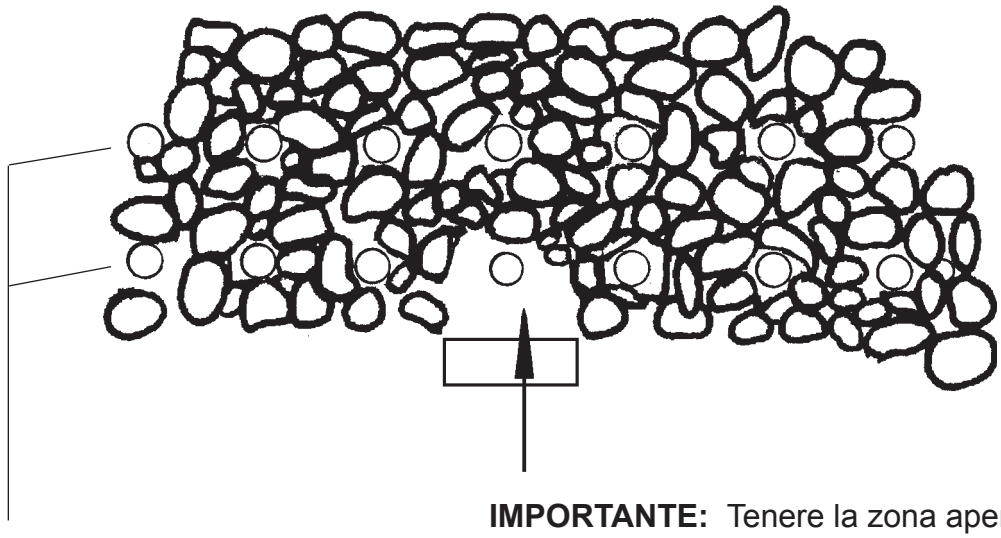

Tenere liberi i fori del bruciatore!

IMPORTANTE: Tenere la zona aperta per assicurare la libera accessibilità della fiamma pilota al bruciatore

Figura 28: Sassolini di marmo bruciatore gas metano e propano/butano

◯ : I sassolini di marmo non devono essere posizionati sui fori del bruciatore!

I sassolini di marmo non devono essere posizionati vicino alla fiamma pilota

Tenere liberi i fori del bruciatore!

Figura 29: Sassolini marmo
- **Room Divider Large 3 CF/LF**
- **Room Divider Large 3 L/R CF/LF**

Posizione del bruciatore a gas metano e a propano/butano

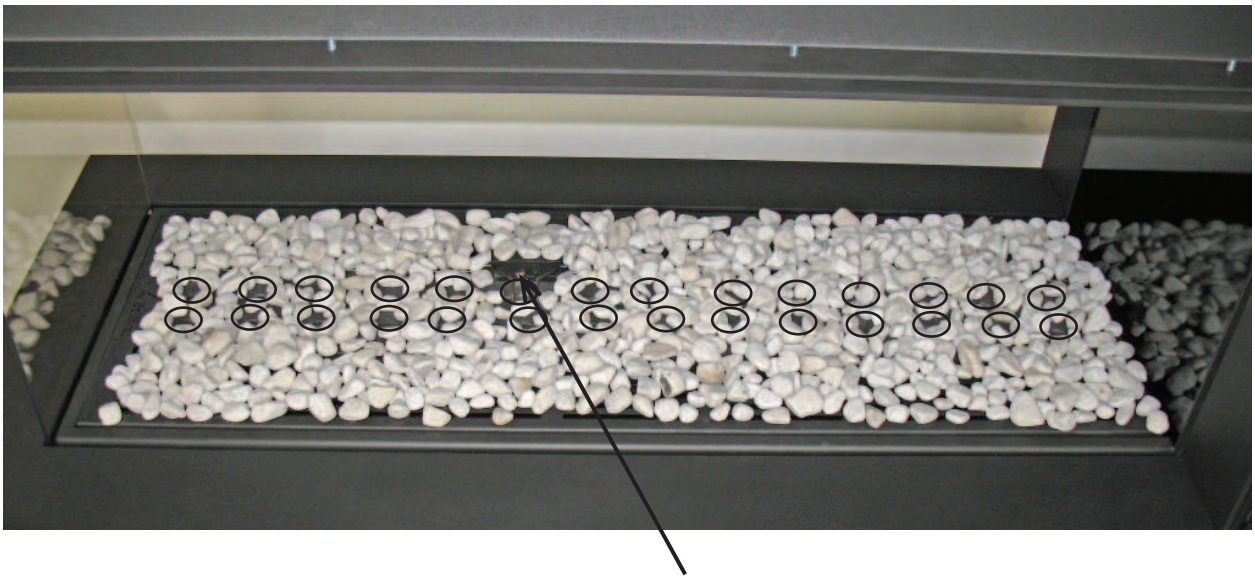

⬭ : I sassolini di marmo non devono essere posizionati sui fori del bruciatore!

I sassolini di marmo non devono essere posizionati vicino alla fiamma pilota

Figura 30: Sassolini marmo Room Divider Large 3 CF/LF
Sassolini marmo Room Divider Large 3 L/R CF/LF
Posizione bruciatore gas metano

⬭ : I sassolini di marmo non devono essere posizionati sui fori del bruciatore!

I sassolini di marmo non devono essere posizionati vicino alla fiamma pilota

Figura 31: Sassolini marmo Room Divider Large 3 CF/LF
Sassolini marmo Room Divider Large 3 L/R CF/LF
Posizione del bruciatore a propano/butano

Importante:

- **Non posizionare nessun sassolino di marmo di fronte alla fiamma pilota.**
  Assicurarsi che la fiamma pilota possa sempre bruciare liberamente nel bruciatore principale.
- **Tenere liberi i fori del bruciatore.**

Solo così è possibile garantire la corretta accensione del bruciatore principale.

Dopo aver posizionato i legnetti o i sassolini di marmo, riposizionare il vetro dell'apparecchio seguendo le istruzioni riportate al capitolo 4: SMONTAGGIO / ASSEMBLAGGIO DEL VETRO.

1.7.6 Montaggio piastra di riduzione gas di scarico

A seconda della lunghezza e della forma del sistema di scarico concentrico e della costruzione del camino, se indicato, è necessario inserire una piastra di riduzione con un certo spessore (B) nel soffitto della camera di combustione.
Per farlo, si vedano le opzioni di impostazione elencate dalla figura 4 alla figura 14.

Importante: **Assicurare di montare la piastra di riduzione dello scarico del gas corretta. L'utilizzo della piastra corretta assicurerà il massimo dell'efficienza, dell'effetto fiamma e della combustione. Montare una piastra non adatta può causare danni al camino a gas.**

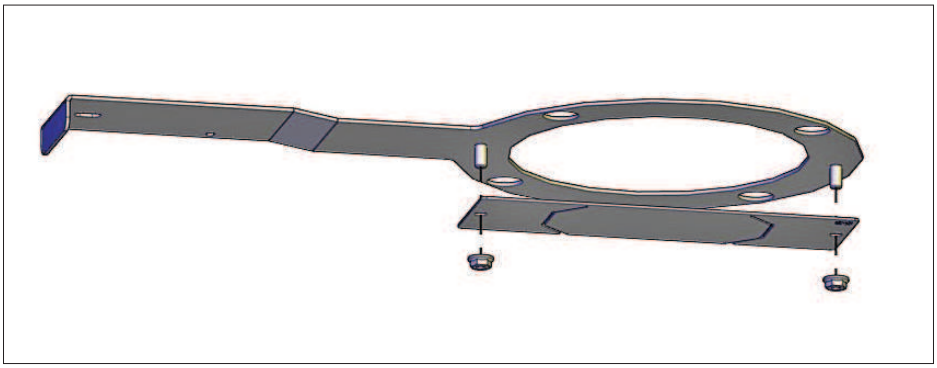

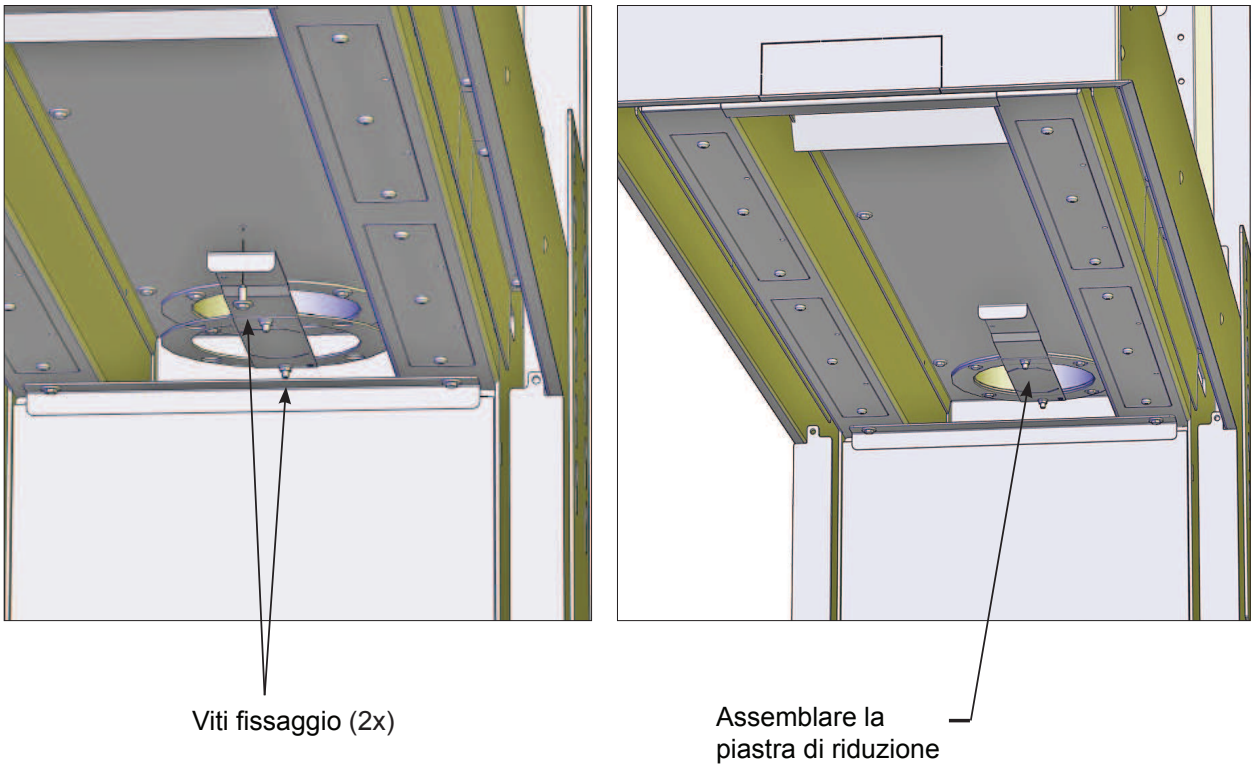

Figura 32: Assemblare la piastra di riduzione

Sono fornite le seguenti piastre di riduzione:

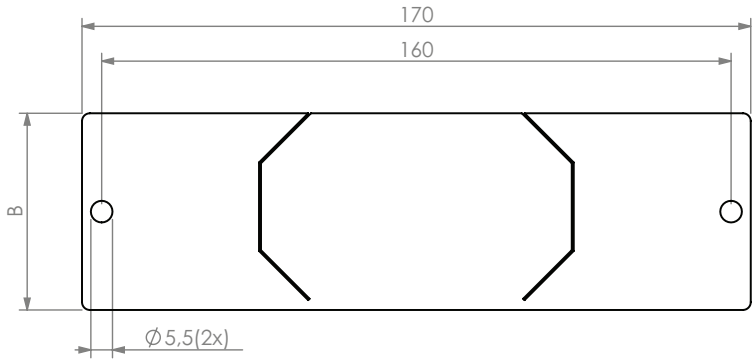

	Collegamento apparecchio con scarico concentrico	
Piastra di riduzione:	[Ø130 - 200 mm] Scarico orizzontale a muro	[Ø100 - 150 mm] Scarico sul tetto
Larghezza: Larghezza: Larghezza: Larghezza: Larghezza:	- B = 40 mm B = 50 mm B = 65 mm B = 80 mm	B = 30 mm B = 40 mm B = 50 mm B = 65 mm -

1.7.7 Controllare gli sportellino di sovrapressione

Ci sono quattro sportellino di sovrapressione nel soffitto della camera di combustione.

Controllare che gli sportellino si muovano sollevandoli leggermente e lasciandoli accuratamente scendere di nuovo. Controllare che il guarnizione dietro gli sportellino sia sigillato. Se necessario, il giunto può essere sostituito sollevando lo sportellino, ribaltandolo e togliendolo dall'apertura.

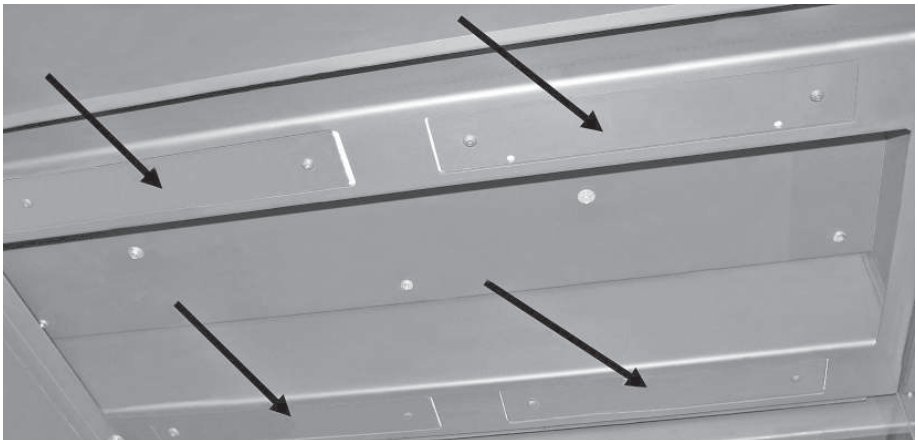

1.7.8 Controllo dell'apparecchio dopo l'installazione

Dopo l'installazione, controllare visivamente il camino a gas. Quando il fuoco è acceso, le fiamme devono essere basse e di colore blu/giallo. Queste fiamme devono aumentare gradualmente in altezza e diventare più gialle. Quando tutte le fiamme sono gialle, il camino a gas ha raggiunto la temperatura corretta.

ORA IL CAMINO A GAS È PRONTO PER ESSERE UTILIZZATO

2 MANUTENZIONE

2.1 MANUTENZIONE ANNUALE

È essenziale che l'apparecchio, tutto il sistema di scarico concentrico (dove possibile) e lo scarico siano puliti e ispezionati ogni anno da un tecnico specializzato. In questo modo, è garantito il corretto funzionamento dell'apparecchio.

La manutenzione comprende le seguenti operazioni:

- Togliere prima le braci, i granuli di vermiculite, i legnetti o i sassolini dal bruciatore principale e pulirli con una spazzola morbida.

- Pulire e controllare (visivamente) il bruciatore principale, la fiamma pilota, la camera di combustione, il sistema di scarico e l'aspirazione dell'aria di combustione. La polvere può essere tolta con un aspirapolvere.

- Pulire regolarmente il vetro sul lato interno dell'apparecchio con un detergente per vetri o per superfici in ceramica. Lo stesso vale per il muro a specchio nero e i pannelli laterali, se l'apparecchio ne è dotato.
  ATTENZIONE! : Se l'apparecchio è dotato di vetro antiriflesso, seguire le istruzioni di pulizia riportate al capitolo 4 delle "Istruzioni di funzionamento e manuale manutenzione quotidiana". Se queste istruzioni non vengono seguite, potrebbero verificarsi danni al vetro antiriflesso.

- Dopo la pulizia:
  Riposizionare con cura le braci, i granuli di vermiculite, i legnetti o i sassolini sul bruciatore principale secondo le istruzioni riportate nel manuale.
  Non posizionare braci, granuli di vermiculite, legnetti o sassolini contro il bruciatore della fiamma pilota. Assicurarsi che la fiamma pilota sia sempre libera sul bruciatore principale. Solo così è possibile garantire la corretta accensione del bruciatore principale.
  La mancata osservanza di queste istruzioni può causare situazioni pericolose.

- Controllare che non vi siano perdite nell'alimentazione del gas, nel sistema di scarico e nell'alimentazione dell'aria di combustione.

- Controllare il corretto funzionamento del blocco di regolazione del gas, del circuito della termocoppia e dell'accensione del bruciatore principale.

- Controllare la pressione di ingresso del gas (sia quando l'apparecchio è spento che quando è acceso al massimo) e la pressione del bruciatore.

- Controllare che gli sportelli di sovrapressione siano posizionati correttamente e che i sigilli dei giunti siano posti sotto gli sportelli.

- Controllare tutto il sistema di scarico concentrico compresa la struttura dello scarico. È possibile utilizzare una telecamera per ispezionare la lunghezza dello scarico del gas e l'ingresso dell'aria di combustione. Controllare anche che tutti i collegamenti siano sicuri.

3 GUASTI

3.1 CAUSE POSSIBILI

Possibili cause dello spegnimento del camino a gas:

- Il sistema di scarico concentrico non è stato installato seguendo uno dei metodi descritti al paragrafo 1.6.
- È stata montata una “piastra di riduzione dello scarico del gas” non corretta.
- La fiamma pilota si spegne se i fumi non vengono scaricati in parte o del tutto.
- La fiamma pilota è sporca o difettosa.
- La pressione del gas è insufficiente.
- Perdita (interna) del sistema di scarico concentrico:
- Il voltaggio della termocoppia è troppo basso. Ciò è in genere causato dall’insufficiente riscaldamento della termocoppia da parte della fiamma pilota.
- Contatti elettrici sporchi nel sistema termoelettrico, per esempio il collegamento della termocoppia.
- Le batterie del ricevitore o del telecomando sono quasi scariche.

3.2 MISURE DI SICUREZZA NELL’APPARECCHIO

3.2.1 La fiamma pilota termoelettrica si spegne

L’apparecchio è protetto con una fiamma pilota termoelettrica che si spegne in caso di fuga di gas dal bruciatore principale.

3.2.2 Sistema di sicurezza sovrapressione

L’apparecchio è munito di un sistema di sicurezza; gli sportellino estraggono l’eventuale sovrapressione in modo controllato. In questo caso, gli sportellino presenti nel soffitto della camera di combustione si aprono leggermente. L’operazione potrebbe essere rumorosa. Una striscia di sicurezza limita l’apertura massima degli sportellino.

Se si verifica una situazione di sovrapressione, l’apparecchio deve essere controllato approfonditamente dall’installatore.

4 SMONTAGGIO / MONTAGGIO DEL VETRO

4.1 ROOM DIVIDER LARGE 3 HIDDEN DOOR (Telaio 10 cm)

Smontaggio del vetro:

Mettere del cartone nella parte frontale sotto l'apparecchio.
Serve per evitare danni.

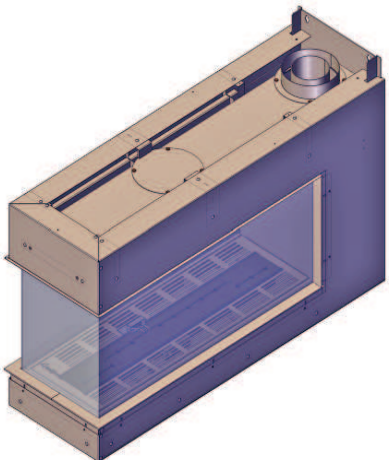

- Room Divider Large 3

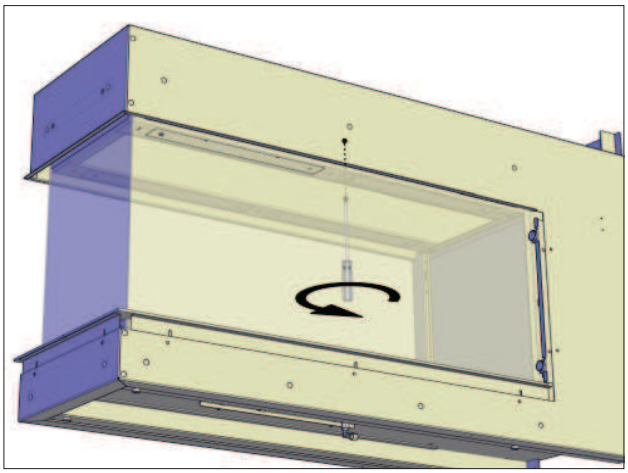

- Svitare leggermente il supporto del vetro in alto e lasciarlo in posizione.

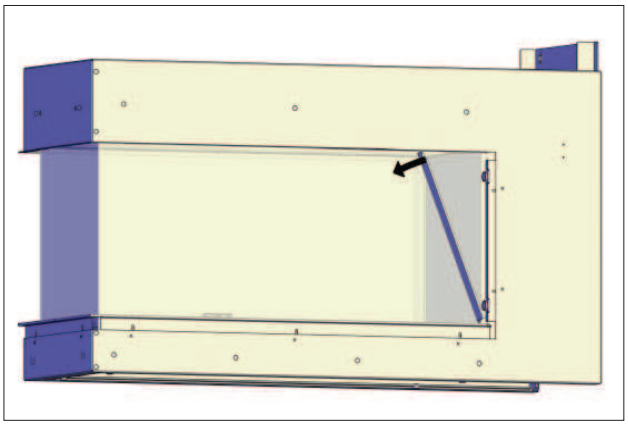

- Tirare il pannello frontale in avanti lungo il vetro e rimuoverlo.

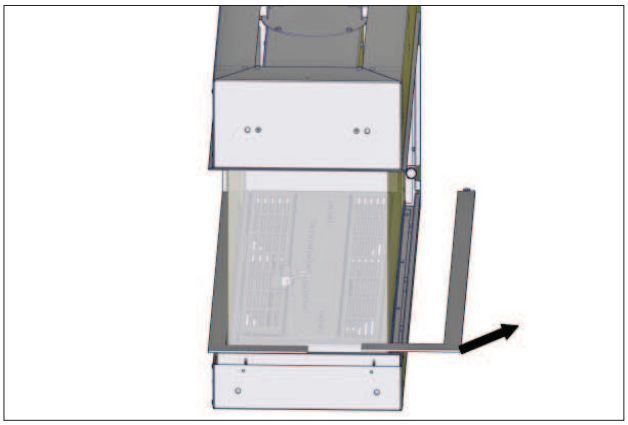

- Rimuovere la banda inferiore.

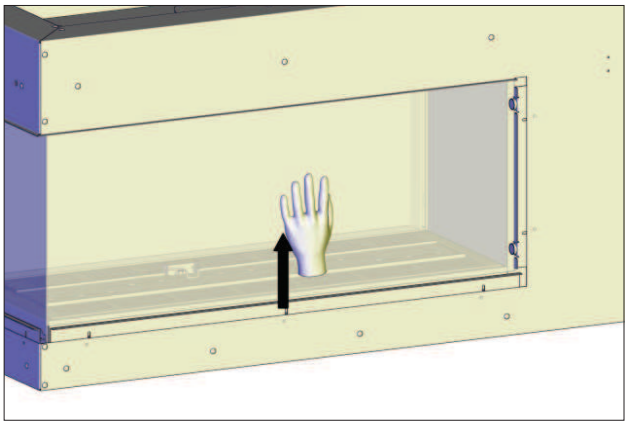

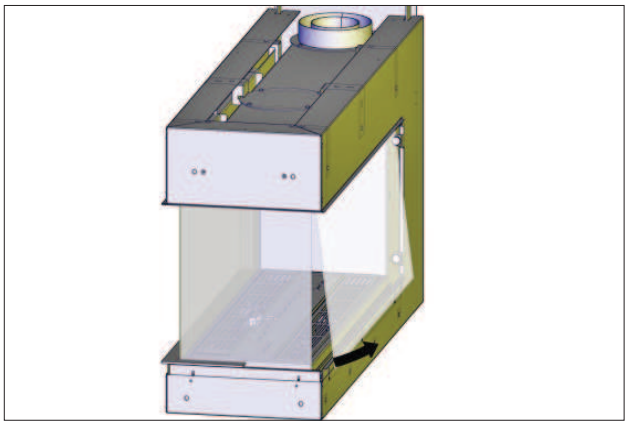

- Spingere con attenzione il vetro verso l'alto.
- Tirare il vetro leggermente verso l'esterno.

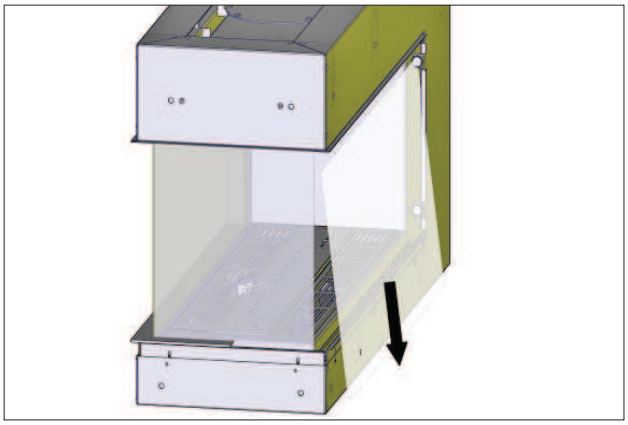

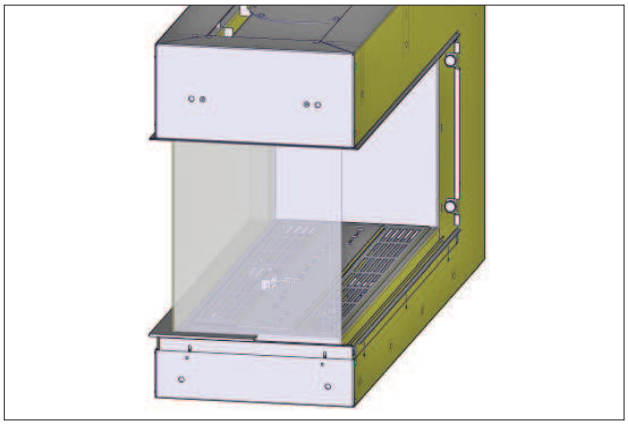

- Abbassare il vetro ...
- e rimuoverlo.

Il vetro frontale può essere rimosso nello stesso modo dei vetri laterali.

Tutte le strisce di fissaggio sulla parte superiore rimangono al loto posto!

Assemblaggio dei vetri:

L'assemblaggio del vetro avviene in modo inverso.

Importante:
- I pannelli di vetro si incastrano alla perfezione. Non ci devono essere spazi vuoti tra i pannelli di vetro, altrimenti vi è pericolo di perdite.
- I pannelli di vetro devono adattarsi in modo corretto lungo i bordi della camera di combustione.
- Controllare che le strisce di fissaggio siano state correttamente montate intorno.
- Controllare che le molle di compressione siano state sistemate nella posizione corretta.

5 SCHEMA ELETTRICO E GAS

Bruciatore doppio: : Modello perforazione “Centre Fire” bruciatore doppio.

+ : Modello perforazione “Line Fire” bruciatore doppio.

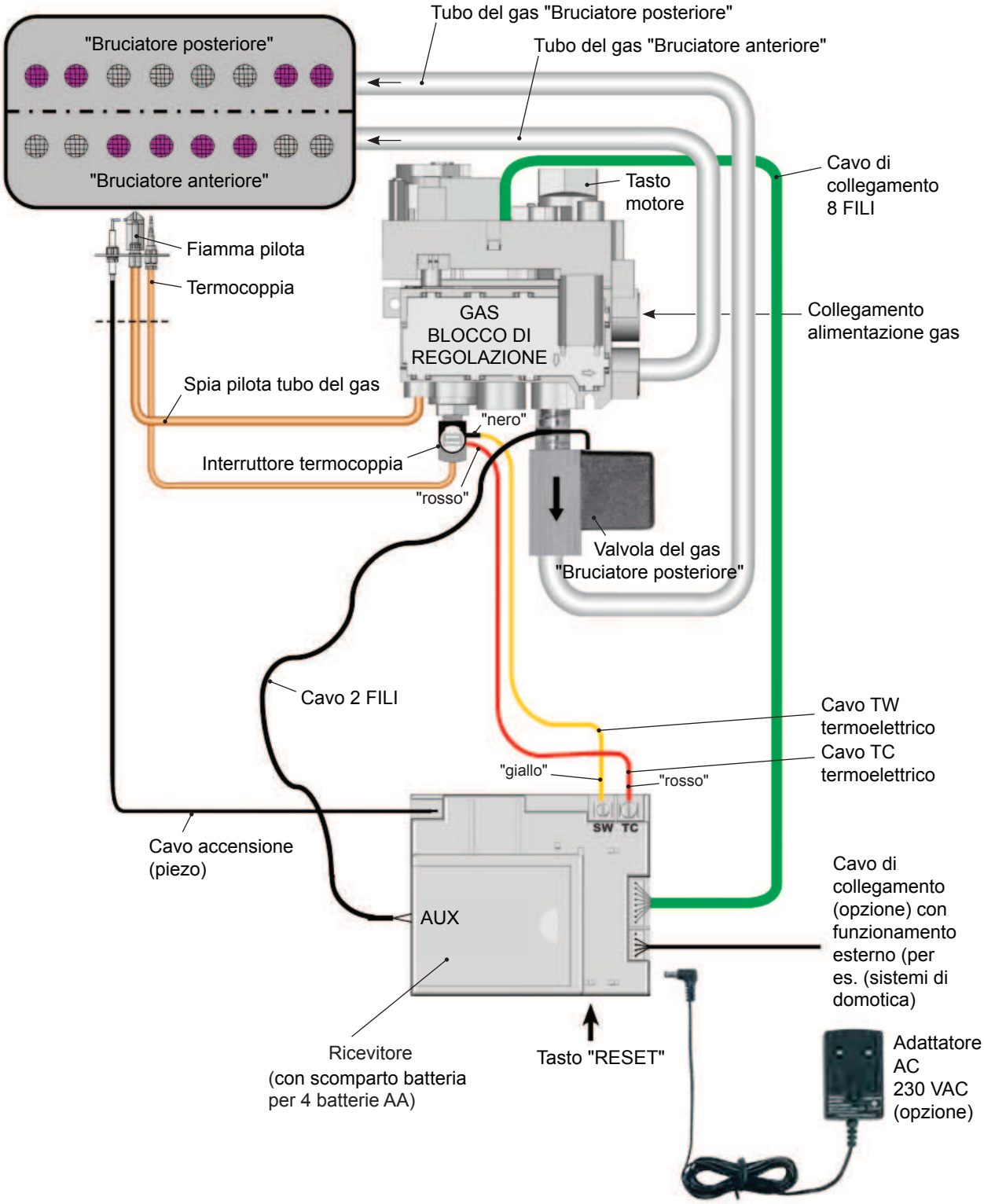

6 DIMENSIONI

6.1 ROOM DIVIDER LARGE 3 - Senza telaio

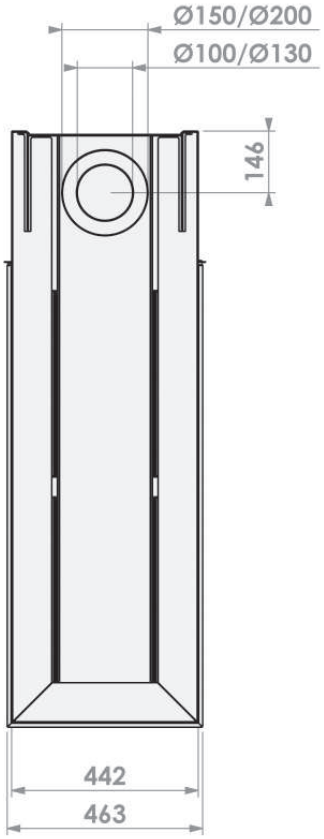

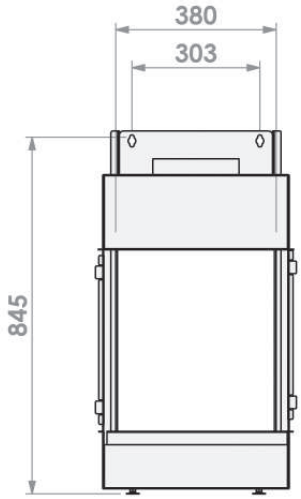

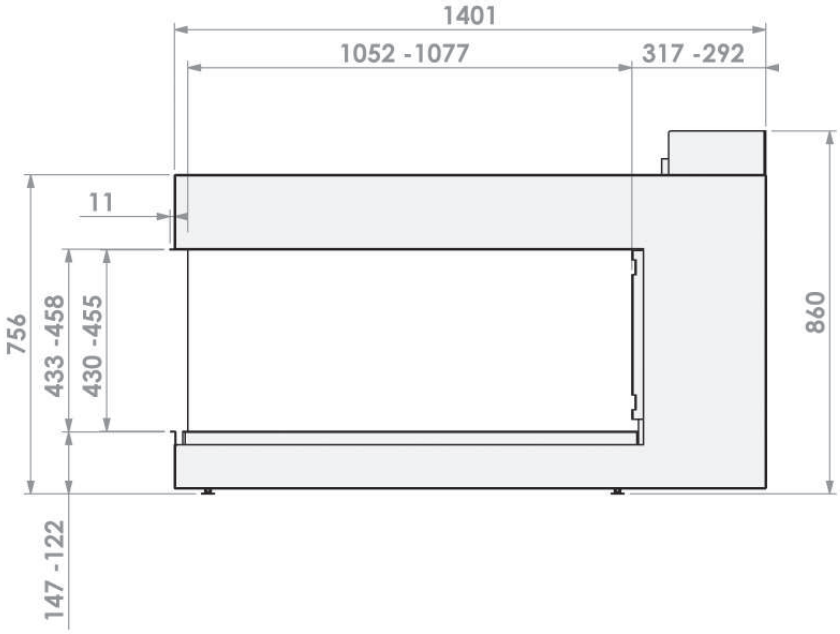

6.2 ROOM DIVIDER LARGE 3 - Hidden Door

Con l'opzione: Rivestimento di convezione

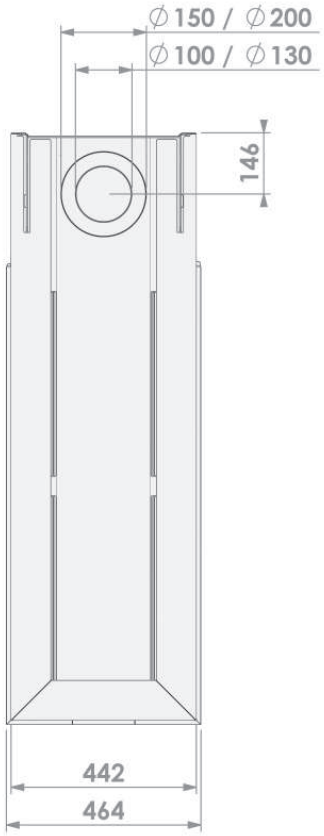

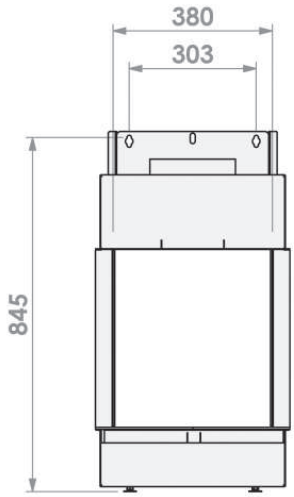

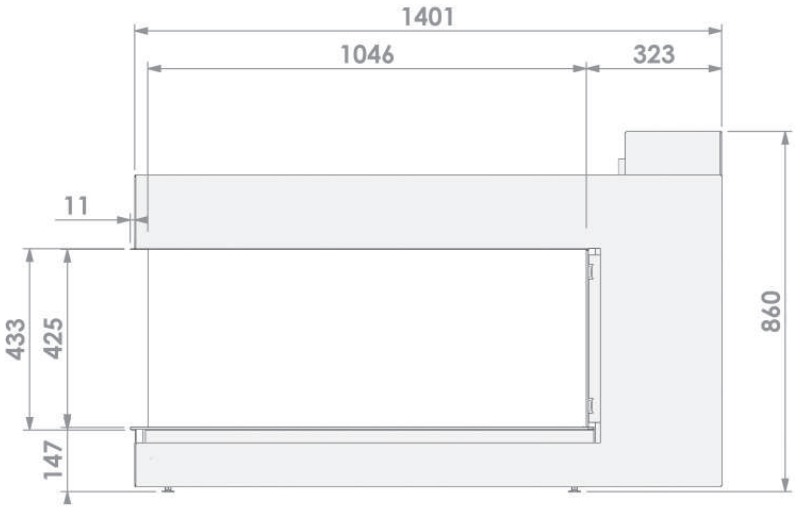

6.3 ROOM DIVIDER LARGE 3 - Hidden Door+ Telaio 10 cm

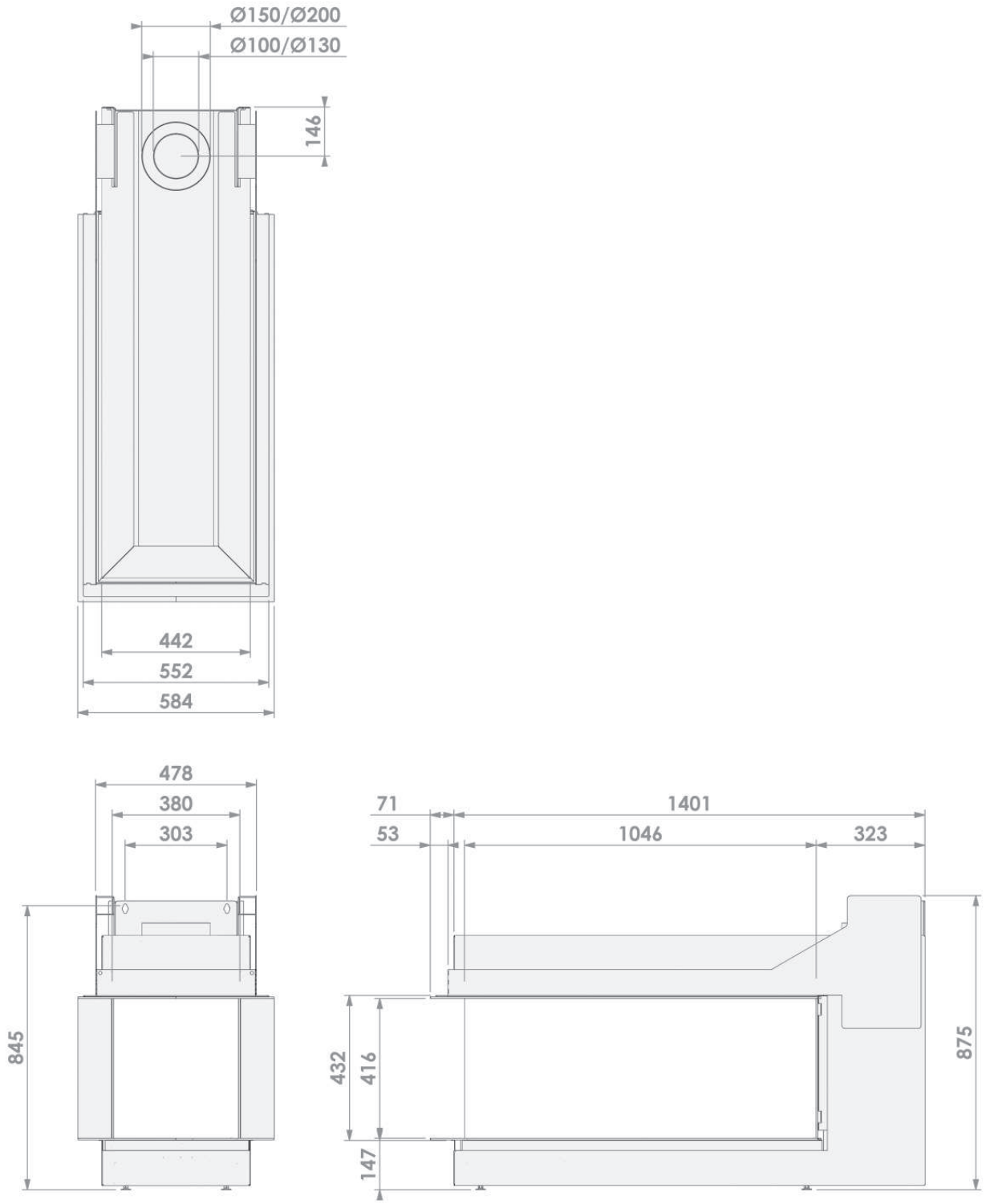

6.4 ROOM DIVIDER LARGE 3 - APPARECCHIO A MURO Hidden Door

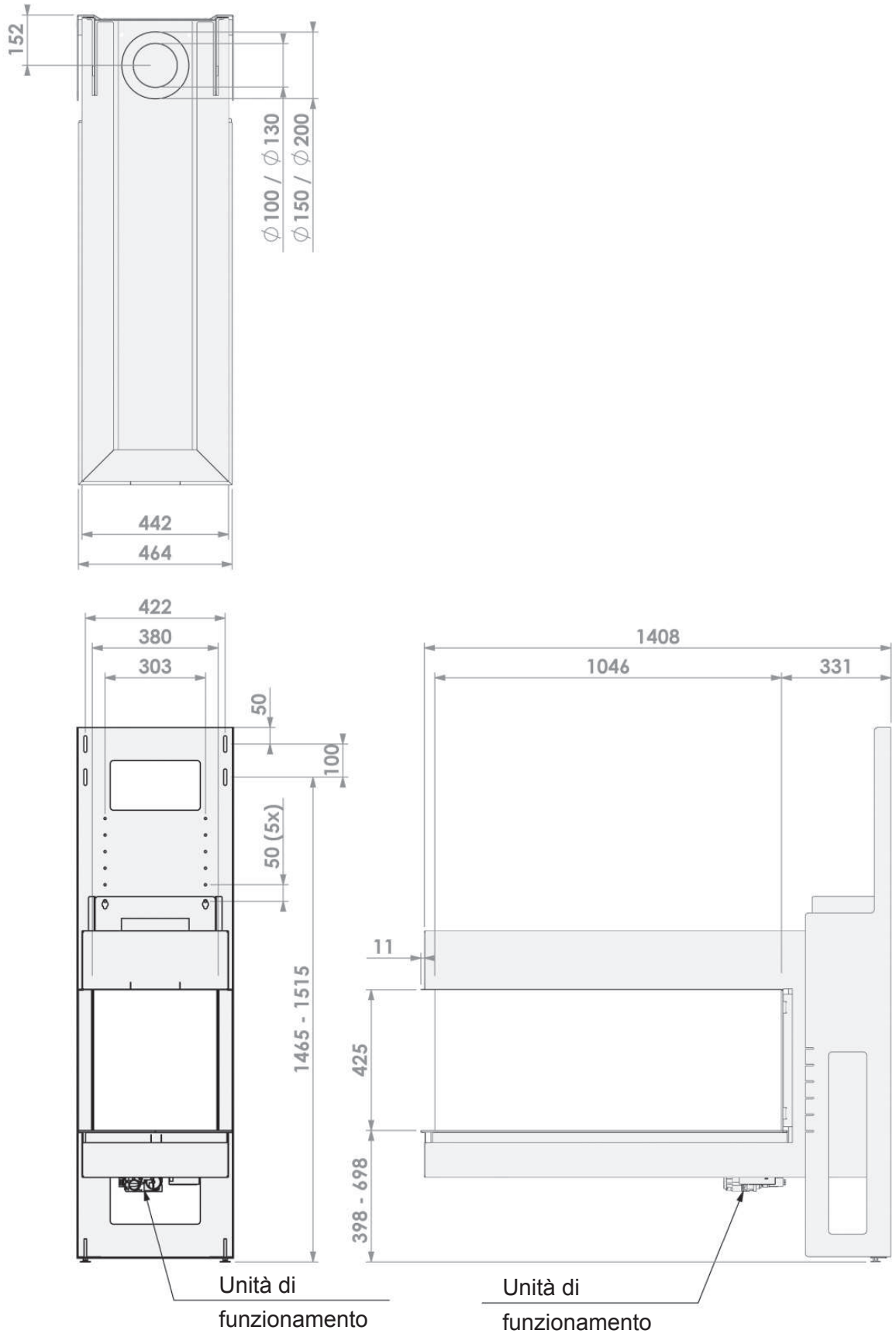

6.5 ROOM DIVIDER LARGE LEFT 3 - Senza telaio

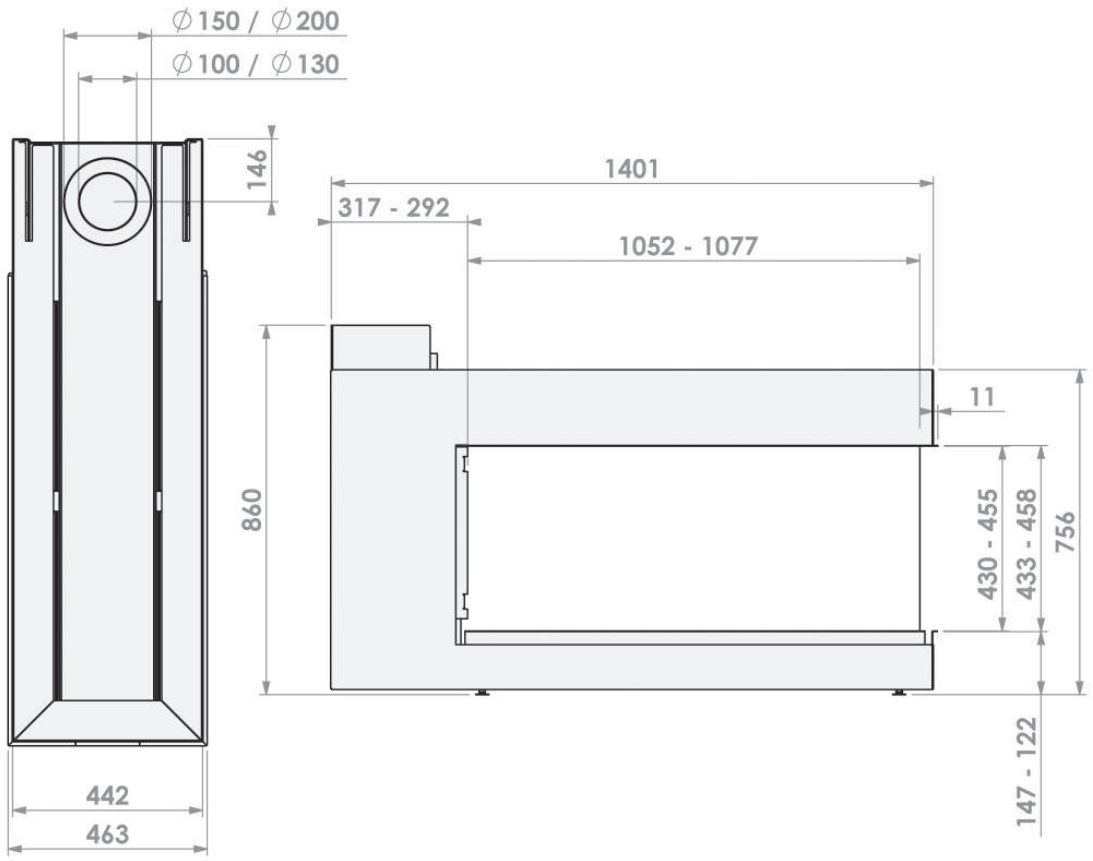

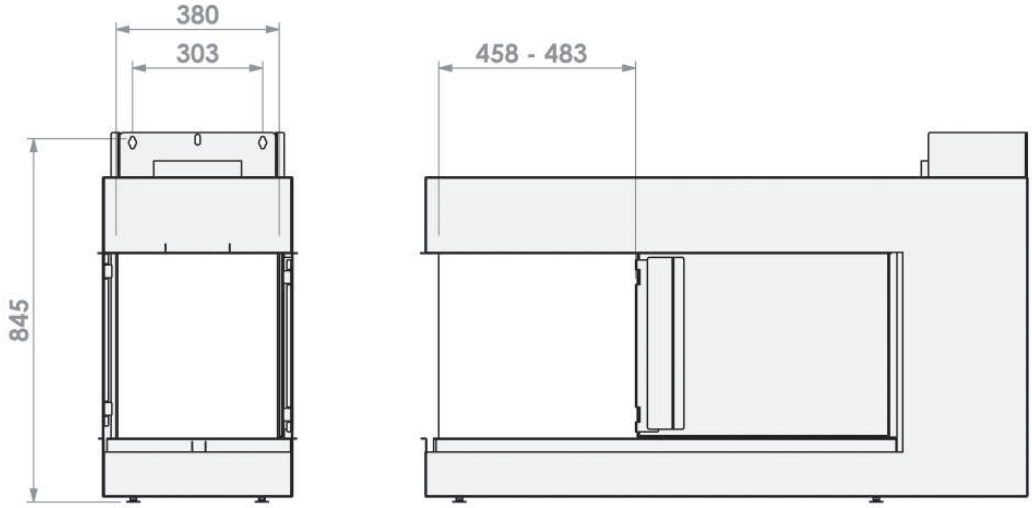

6.6 ROOM DIVIDER LARGE LEFT 3 - Hidden Door

Con l'opzione: Rivestimento di convezione

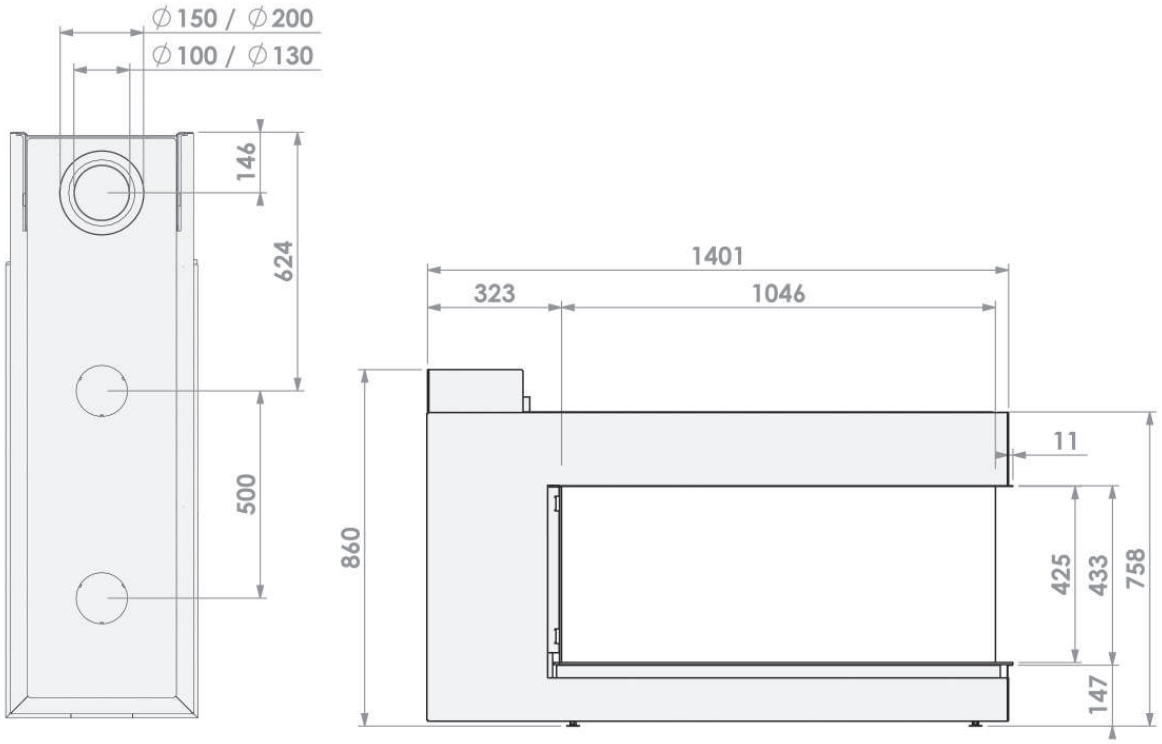

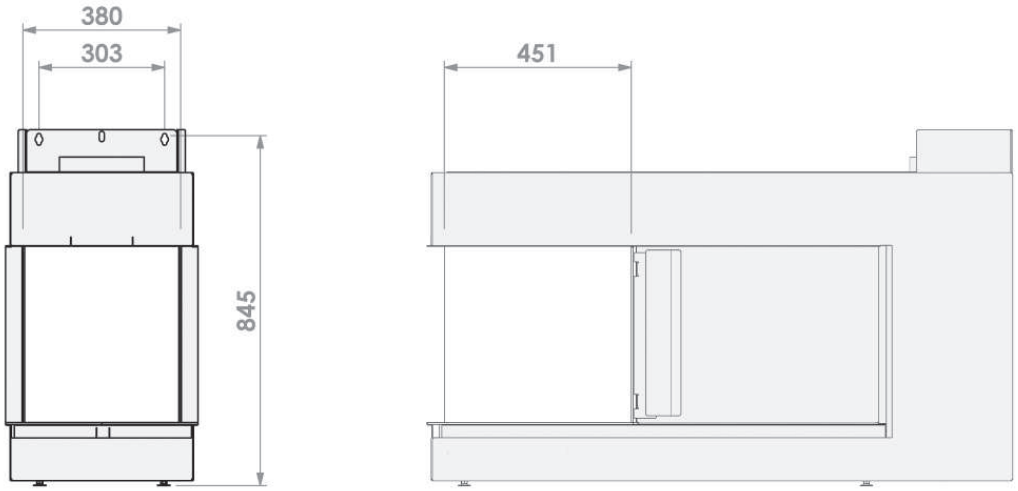

6.7 ROOM DIVIDER LARGE LEFT 3 - Hidden Door+ Telaio 10 cm

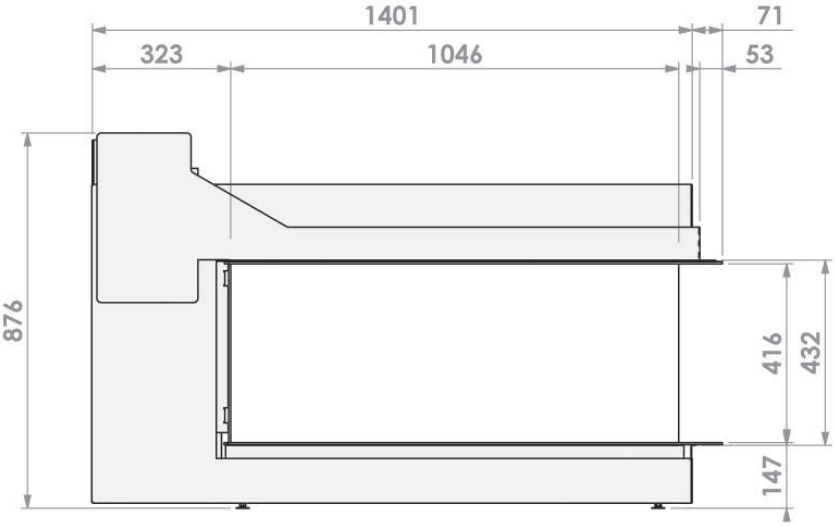

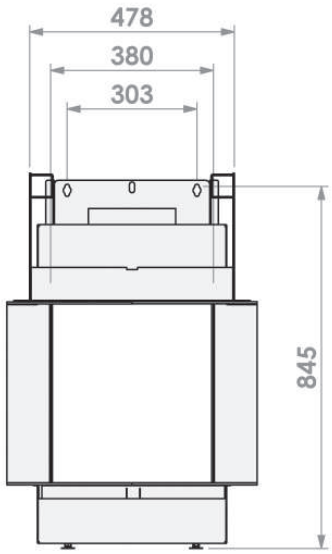

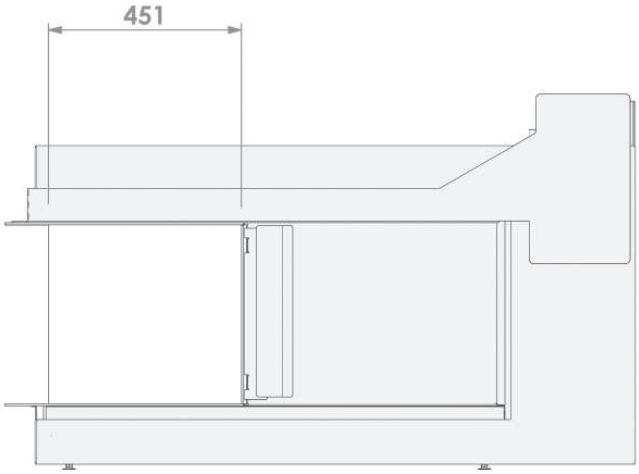

6.8 ROOM DIVIDER LARGE RIGHT 3 - Senza telaio

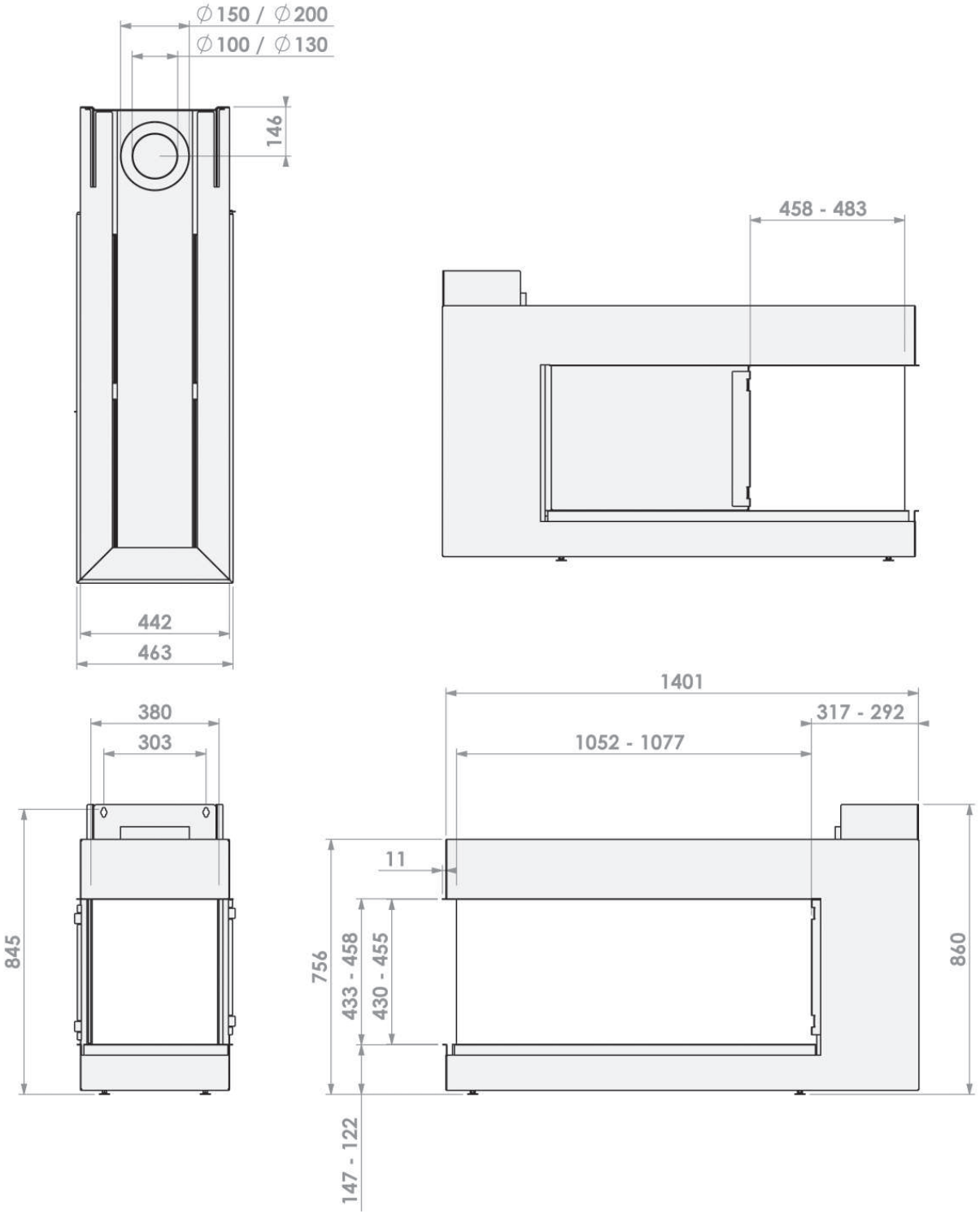

6.9 ROOM DIVIDER LARGE RIGHT 3 - Hidden Door

Con l'opzione: Rivestimento di convezione

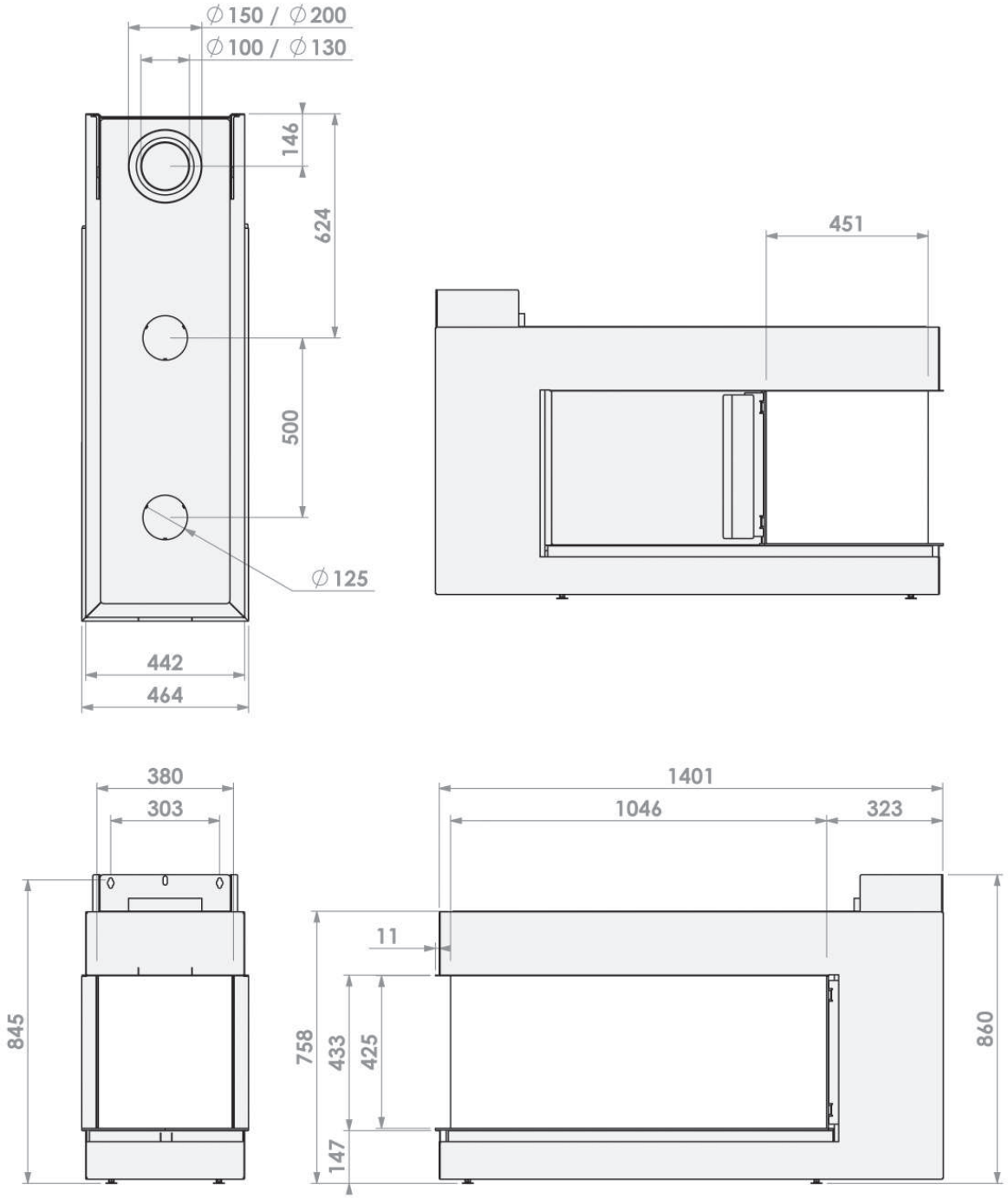

6.10 ROOM DIVIDER LARGE RIGHT 3 - Hidden Door+ Telaio 10 cm

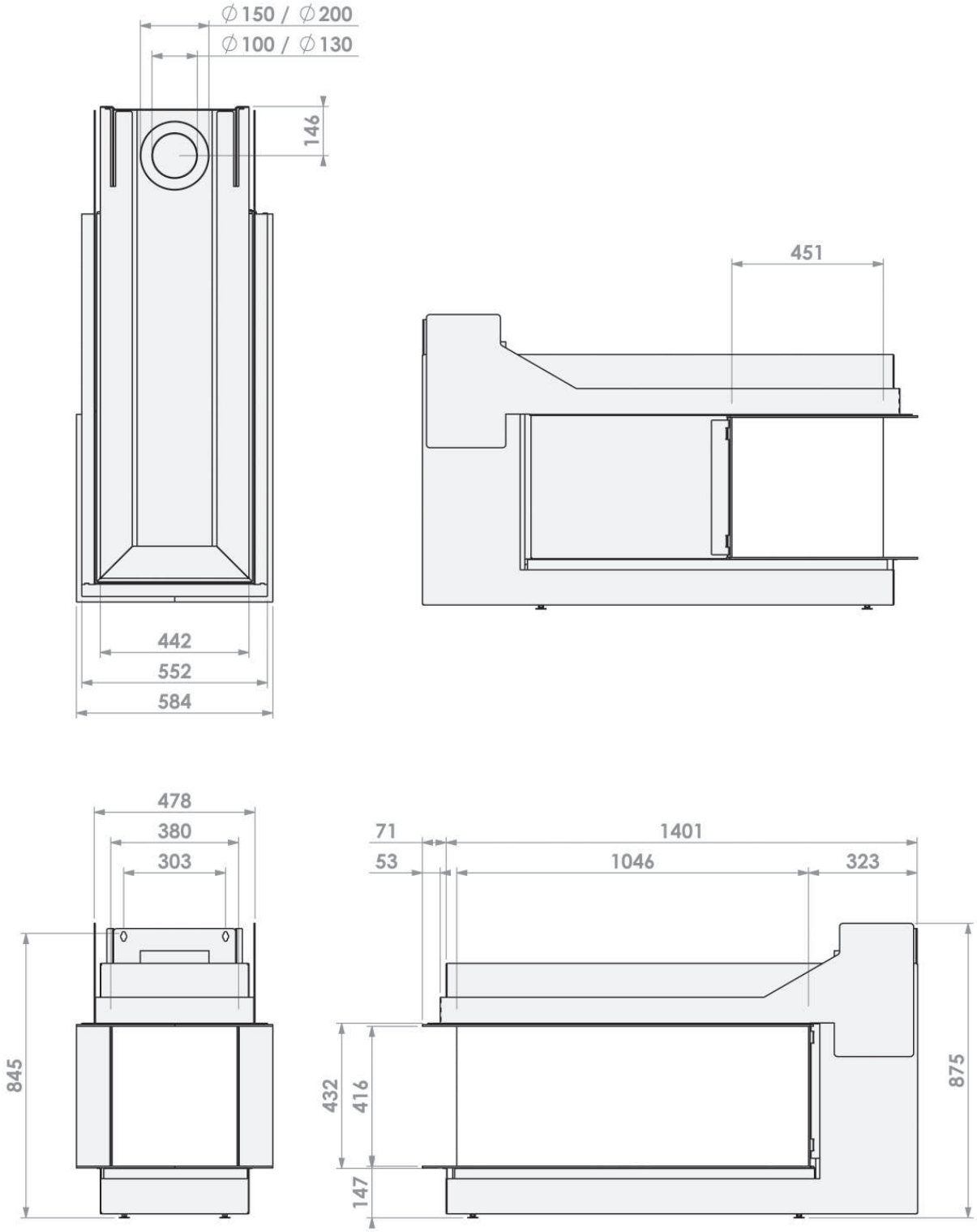

6.11 UNITÀ DI FUNZIONAMENTO

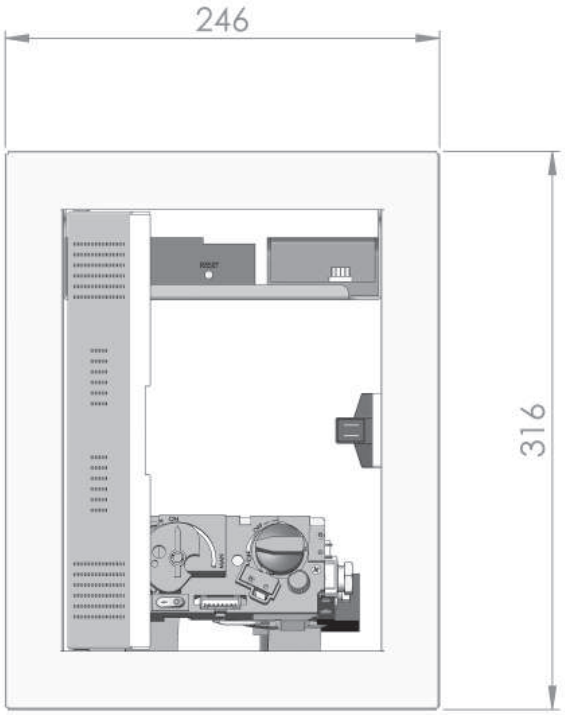

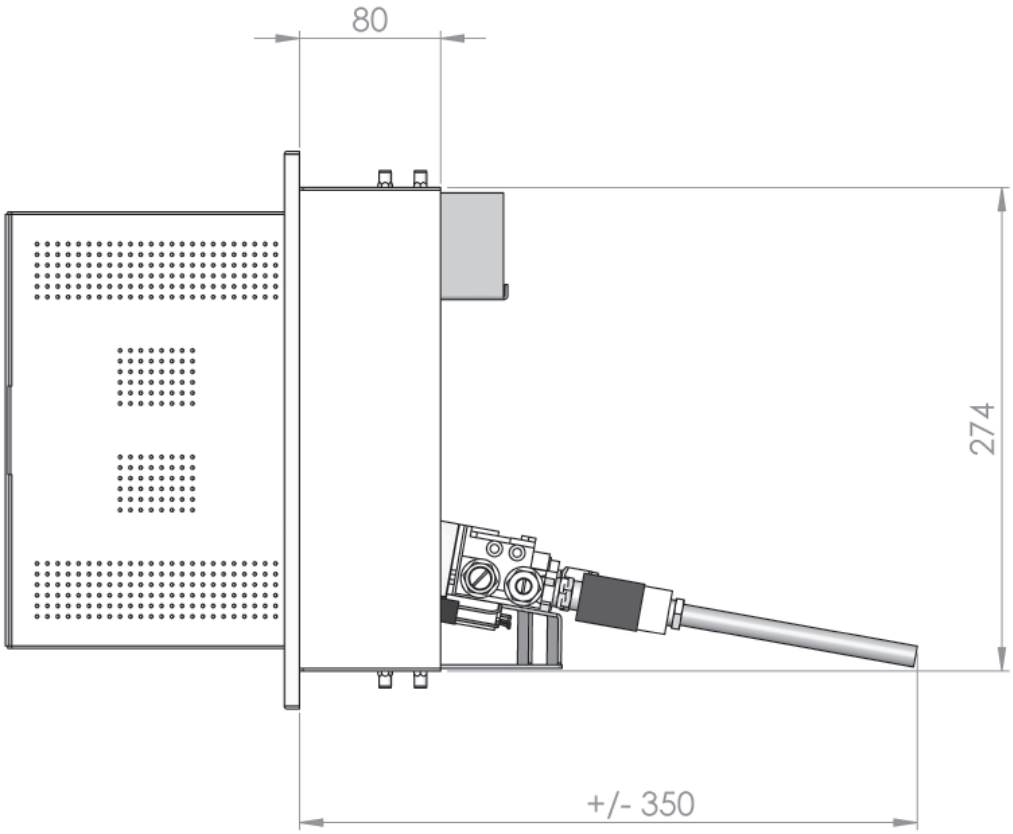

7 SPECIFICHE TECNICHE/NORMATIVE

Normative nazionali per l'installazione:
ITALIANO

Modello : **ROOM DIVIDER LARGE 3 CF (Centre Fire)**
ROOM DIVIDER LARGE 3 L/R CF (Centre Fire)

Funzionalità di riscaldamento indiretto	: No	
Gas	**: GAS METANO**	**: BUTANO / PROPANO**
Paese	: **IT; Italia**	: **IT; Italia**
Codice identificazione prodotto Tipo di apparecchio Categoria di apparecchio	: 0063CM3684 : C_{11} / C_{31} / C_{91} : I_{2H} Gas metano G20	: 0063CM3684 : C_{11} / C_{31} / C_{91} : $I_{3B/P}$ Butano/Propano G30/G31
Classe di efficienza energetica Indice di efficienza energetica (EEI)	: A : 91	: A : 89
Potenza focolare (Potere calorifico superiore)	: 12,0 kW	: Butano (G30) : 11,2 kW Propano (G31) : 9,4 kW
Potenza termica nominale Potenza termica minima (indicativa)	: 9,2 kW : 3,0 kW	: 7,2 - 8,6 kW : 2,2 - 2,8 kW
Efficienza utile (Potere Calorifico Inferiore (NCV)) alla potenza termica nominale Efficienza utile (Potere Calorifico Inferiore (NCV)) alla potenza termica minima (indicativa)	: 92,5% : 82,5%	: 91,2% : 81,2%
NOx (max.) (Potere Calorifico Superiore (GCV)) Classe di NOx	: <130 mg/kWh$_{input}$: 5	: <130 mg/kWh$_{input}$: 5
Portata gas (max.)	: 1,14 m^3_s/hr.	: Butano (G30) : 860 gr/hr. Propano (G31) : 710 gr/hr.
Pressione di alimentazione	: 20,0 mbar	: Butano (G30) : 37,0 mbar Propano (G31) : 37,0 mbar
Pressione max. bruciatore a caldo	: 13,6 mbar(*)	: 29,0 mbar(*)
Pressione max. bruciatore a freddo	: 12,9 mbar(**)	: 29,0 mbar(**)
Pressione min. bruciatore	: 1,5 mbar(***)	: 2,1 mbar(***)

Modello : **ROOM DIVIDER LARGE 3 CF (Centre Fire)**
ROOM DIVIDER LARGE 3 L/R CF (Centre Fire)

Gas	**: GAS METANO**	**: BUTANO / PROPANO**
Paese	: **IT: Italia**	: **IT: Italia**
Presa aria primaria bruciatore principale Posteriore	: 1x Ø10,0 mm	: 1x Ø20,0$^{+angolo}$ mm + 2x Ø5,0 mm
Presa aria primaria bruciatore principale Anteriore	: 1x Ø10,0 mm	: 1x Ø20,0$^{+angolo}$ mm + 2x Ø5,0 mm
Valvola gas (comando a distanza)	: Mertik GV 60	: Mertik GV 60
Bruciatore principale	: Centre Fire 960x130 mm	: Centre Fire 960x130 mm
Foro bruciatore principale Posteriore	: n. 190 (= 1x Ø1,90 mm)	: n. 110 (= 1x Ø1,10 mm)
Foro bruciatore principale Anteriore	: n. 210 (= 1x Ø2,10 mm)	: n. 130 (= 1x Ø1,30 mm)
Bruciatore pilota	: SIT 0.145.019	: SIT 0.145.019
Foro bruciatore pilota	: n. 36 (SIT 0.977.091)	: n. 23 (SIT 0.977.150)
Tubo attacco gas	: 3/8” G / Ø12 mm	: 3/8” G / Ø12 mm
Tubo scarico coassiale	: Ø100 mm - Ø150 mm o Ø130 mm - Ø200 mm	: Ø100 mm - Ø150 mm o Ø130 mm - Ø200 mm
Batterie telecomando		
- Ricevitore	: 4x 1,5V AA	: 4x 1,5V AA
- Trasmettitore a mano	: 2x 1,5V AAA	: 2x 1,5V AAA
Peso:		
- Modello di base: Hidden Door	: 140 kg	: 140 kg
- Modello: Hidden Door con 10 cm telaio e mantello ferro	: 188 kg	: 188 kg
- Opzione: Kit di convezione	: 10 kg	: 10 kg

(*) : Entrambi i bruciatori in posizione massima. L’apparecchio è caldo.
(**) : Entrambi i bruciatori in posizione massima. L’apparecchio è freddo.
(***) : Entrambi i bruciatori in posizione minima.

Scarico del gas bruciato e alimentazione dell’aria di combustione
Scarico sul tetto : Sistema di scarico concentrico Ø100 mm - Ø150 mm. Rigido e/o flessibile.
Scarico orizzontale a muro : Sistema di scarico concentrico Ø130 mm - Ø200 mm. Rigido.
Conscarico a muro, a seconda della configurazione dello scarico;
Ø100 mm - Ø150 mm o Ø130 mm - Ø200 mm.

Superficie scambio calore: Parte anteriore completa dell’apparecchio.

L’apparecchio è dotato con un
- controllo elettronico della temperatura ambiente e temporizzatore settimanale
- opzione di controllo a distanza (Domotica)

Modello	**: ROOM DIVIDER LARGE 3 LF (Line Fire)** **ROOM DIVIDER LARGE 3 L/R LF (Line Fire)**	
Funzionalità di riscaldamento indiretto	: No	
Gas	**: GAS METANO**	**: BUTANO / PROPANO**
Paese	: **IT; Italia**	: **IT; Italia**
Codice identificazione prodotto Tipo di apparecchio Categoria di apparecchio	: 0063CM3684 : C_{11} / C_{31} / C_{91} : I_{2H} Gas metano G20	: 0063CM3684 : C_{11} / C_{31} / C_{91} : $I_{3B/P}$ Butano/Propano G30/G31
Classe di efficienza energetica Indice di efficienza energetica (EEI)	: A : 89	: A : 91
Potenza focolare (Potere calorifico superiore)	: 12,3 kW	: Butano (G30) : 12,2 kW Propano (G31) : 10,1 kW
Potenza termica nominale Potenza termica minima (indicativa)	: 9,4 kW : 3,4 kW	: 7,8 - 9,4 kW : 2,2 - 2,7 kW
Efficienza utile (Potere Calorifico Inferiore (NCV)) alla potenza termica nominale Efficienza utile (Potere Calorifico Inferiore (NCV)) alla potenza termica minima (indicativa)	: 91,2% : 81,2%	: 93,3% : 83,3%
NOx (max.) (Potere Calorifico Superiore (GCV)) Classe di NOx	: <130 mg/kWh$_{input}$: 5	: <130 mg/kWh$_{input}$: 5
Portata gas (max.)	: 1,17 m^3_s/hr.	: Butano (G30) : 930 gr/hr. Propano (G31) : 760 gr/hr.
Pressione di alimentazione	: 20,0 mbar	: Butano (G30) : 37,0 mbar Propano (G31) : 37,0 mbar
Pressione max. bruciatore a caldo	: 11,9 mbar(*)	: 29,0 mbar(*)
Pressione max. bruciatore a freddo	: 11,2 mbar(**)	: 29,0 mbar(**)
Pressione min. bruciatore	: 1,7 mbar(***)	: 2,1 mbar(***)

Modello : **ROOM DIVIDER LARGE 3 LF (Line Fire)**
ROOM DIVIDER LARGE 3 L/R LF (Line Fire)

Gas	**: GAS METANO**	**: BUTANO / PROPANO**
Paese	: **IT: Italia**	: **IT: Italia**
Presa aria primaria bruciatore principale Posteriore	: 1x Ø8,0 mm	: 1x Ø20,0$^{+angolo}$ mm + 2x Ø5,0 mm
Presa aria primaria bruciatore principale Anteriore	: 1x Ø8,0 mm	: 1x Ø20,0$^{+angolo}$ mm + 2x Ø5,0 mm
Valvola gas (comando a distanza)	: Mertik GV 60	: Mertik GV 60
Bruciatore principale	: Line Fire 960x130 mm	: Line Fire 960x130 mm
Foro bruciatore principale Posteriore	: n. 190 (= 1x Ø1,90 mm)	: n. 115 (= 1x Ø1,15 mm)
Foro bruciatore principale Anteriore	: n. 230 (= 1x Ø2,30 mm)	: n. 135 (= 1x Ø1,35 mm)
Bruciatore pilota	: SIT 0.145.019	: SIT 0.145.019
Foro bruciatore pilota	: n. 36 (SIT 0.977.091)	: n. 23 (SIT 0.977.150)
Tubo attacco gas	: 3/8” G / Ø12 mm	: 3/8” G / Ø12 mm
Tubo scarico coassiale	: Ø100 mm - Ø150 mm o Ø130 mm - Ø200 mm	: Ø100 mm - Ø150 mm o Ø130 mm - Ø200 mm
Batterie telecomando		
- Ricevitore	: 4x 1,5V AA	: 4x 1,5V AA
- Trasmettitore a mano	: 2x 1,5V AAA	: 2x 1,5V AAA
Peso:		
- Modello di base: Hidden Door	: 140 kg	: 140 kg
- Modello: Hidden Door con 10 cm telaio e mantello ferro	: 188 kg	: 188 kg
- Opzione: Kit di convezione	: 10 kg	: 10 kg

(*) : Entrambi i bruciatori in posizione massima. L’apparecchio è caldo.
(**) : Entrambi i bruciatori in posizione massima. L’apparecchio è freddo.
(***) : Entrambi i bruciatori in posizione minima.

Scarico del gas bruciato e alimentazione dell’aria di combustione
Scarico sul tetto : Sistema di scarico concentrico Ø100 mm - Ø150 mm. Rigido e/o flessibile.
Scarico orizzontale a muro : Sistema di scarico concentrico Ø130 mm - Ø200 mm. Rigido.
Conscarico a muro, a seconda della configurazione dello scarico;
Ø100 mm - Ø150 mm o Ø130 mm - Ø200 mm.

Superficie scambio calore: Parte anteriore completa dell’apparecchio.

L’apparecchio è dotato con un
- controllo elettronico della temperatura ambiente e temporizzatore settimanale
- opzione di controllo a distanza (Domotica)

8 ELENCO PEZZI DI RICAMBIO

Al momento della richiesta di assistenza o dell'ordine di pezzi di ricambio, si prega di comunicare il tipo di modello e il numero di serie. Tutti i ricambi elencati nel manuale devono essere ordinati presso un distributore Bellfires.

N.	Articolo n.	Descrizione
1	334974	Bruciatore principale "Centre Fire" 960 x 130 mm Gas metano G20 / Butano/Propano G30/G31 G20: 1x Ø10,0 mm anteriore + 1x Ø10,0 mm posteriore G30/G31: 1x Ø20,0+angolo mm + 2x Ø5,0 mm anteriore e 1x Ø20,0+angolo mm + 2x Ø5,0 mm posteriore
2	334977	Piastra bruciatore L = 960 mm "Centre Fire"
3	334876	Iniettore bruciatore Gas metano; Anteriore: n. 210 (1x Ø2,10 mm)
4	334988	Iniettore bruciatore Gas metano; Posteriore: n. 190 (1x Ø1,90 mm)
5	301928	Iniettore bruciatore Butano/Propano; Anteriore: n. 130 (1x Ø1,30 mm)
6	334992	Iniettore bruciatore Butano/Propano; Posteriore: n. 110 (1x Ø1,10 mm)
7	334976	Bruciatore principale "Line Fire" 960 x 130 mm Gas metano G20 / Butano/Propano G30/G31 G20: 1x Ø8,0 mm anteriore + 1x Ø8,0 mm posteriore G30/G31: 1x Ø20,0+angolo mm + 2x Ø5,0 mm anteriore e 1x Ø20,0+angolo mm + 2x Ø5,0 mm posteriore
8	334978	Piastra bruciatore L = 960 mm "Line Fire"
9	334989	Iniettore bruciatore Gas metano; Anteriore: n. 230 (1x Ø2,30 mm)
10	334988	Iniettore bruciatore Gas metano; Posteriore: n. 190 (1x Ø1,90 mm)
11	334991	Iniettore bruciatore Butano/Propano; Anteriore: n. 135 (1x Ø1,35 mm)
12	334990	Iniettore bruciatore Butano/Propano; Posteriore: n. 115 (1x Ø1,15 mm)
13	333597	Blocco di regolazione del gas; GV 60 (M10 Collegamento termocoppia)
14	302122	3/8" maschio x Ø12 Fissaggio a compressione
15	302084	Dado Ø8 mm per alimentazione bruciatore GV 60 per "bruciatore anteriore"
16	302089	Oliva Ø8 mm per alimentazione bruciatore GV 60 per "bruciatore anteriore"
17	333607	Valvola gas "bruciatore posteriore"
18	333608	Adattatore 3/8"bsp x 3/8"+ O-ring
19	333610	Dado Ø8 mm per valvola gas "bruciatore posteriore"
20	333611	Oliva Ø8 mm per valvola gas "bruciatore posteriore"
21	302086	Raccordo filettato Ø4 mm GV 60
22	333601	Cavo (sw): Ricevitore - Interruttore termocoppia, L = 500 mm
23	333602	Cavo (tc): Ricevitore - Interruttore termocoppia, L = 500 mm
24	341642	Trasmettitore portatile Symax 2 - EU - 8 tasti Bellfires
25	341644	Ricevitore Symax 2 - EU
26	302068	Cavo 8 fili collegamento blocco di regolazione gas - Ricevitore, L = 500 mm
27	302421	Cavo accensione piezo, 2x ∅ 2,8 x 0,8 mm, L = 1500 mm
28	321926	Termocoppia M10 - 1500 mm
29	333604	Interruttore termocoppia M10

N.	Articolo n.	Descrizione
30	310908	Rivestimento esterno set fiamma pilota; Fiamma doppia
31	310909	Giunto rivestimento esterno set fiamma pilota
32	310910	Iniettore fiamma pilota; Gas metano; n. 36
33	310912	Iniettore fiamma pilota; Butano/Propano; n. 23
34	310907	Elettrodo piezo per fiamma pilota, 2,8 x 0,5 mm
35	302062	Dado elettrodo piezo
36	319842	Dado termocoppia
37	332552	Oliva fiamma pilota; Ø4 mm, Acciaio
38	332553	Dado fiamma pilota; Ø4 mm, Acciaio
39	322552	Tubo fiamma pilota; Ø4 mm, L = 1500 mm, Flessibile, Acciaio inox
40	325750	Tubo bruciatore; Ø8 mm, L = 1500 mm, Flessibile, Acciaio inox - 10 kW+, "bruciatore anteriore"
41	325750	Tubo bruciatore; Ø8 mm, L = 1500 mm, Flessibile, Acciaio inox - 10 kW+, "bruciatore posteriore"
42	326055	Dado; Ø8 mm, gomito compressione bruciatore principale
43	326054	Oliva; Ø8 mm, gomito compressione bruciatore principale
44	334902	Supporto giunto fiamma pilota (CF/LF)
45	334259	Giunto bruciatore doppio (CF/LF)
46	341676	Vetro Room Divider Large 3 (L/R) laterale (493 x 1067,5 x 4 mm)
47	341675	Vetro Room Divider Large 3 (L/R) anteriore (493 x 372 x 4 mm)
48	341677	Vetro Room Divider Large 3 (L/R) laterale (493 x 462 x 4 mm)
49	301669	Tubo colla ceramica
50	301593	Nastro vetro fibra nera 15 x 3 mm, adesivo
51	319664	Nastro vetro fibra nera 30 x 2 mm, adesivo
52	311006	Nastro vetro fibra nera 20 x 2 mm, adesivo
53	301617	Cavo vetro fibra nera Ø10 mm

Legnetti - Trucioli di legno - Braci - Granuli di vermiculite - Sassolini di marmo

Apparecchio	Set legnetti												Sassolini di marmo set (bianchi)	Sassolini di marmo set (grigio)
	Set	N. legnetto								Trucioli di legno	Braci con Effetto brillante Antracite	Vermiculite n. 4 nero filtrato		
		1	2	3	4	5	6	7	8	3 pezzi	Sacchetto: 125 g	Sacchetto: 50 g	Sacchetto: 2,5 kg	Sacchetto: 2,5 kg
	Articolo n.:	331357	331358	331359	331360	331361	331362	331363	331364	xxxxxx	301863	332583	310937	325758
Room Divider Large 3 (L/R) CF/LF	**C** 325292	1x	2x	1x	1x	1x	1x	-	1x	2x	4x	1x	3x	3x

9 SMALTIMENTO IMBALLI E APPARECCHIO

Gli imballi dell'apparecchio sono riciclabili.
Possono comprendere:
- Cartone
- Legno
- Plastica
- Carta

Questi materiali devono essere smaltiti secondo le normative locali.

Le batterie devono essere smaltite come rifiuti chimici. Le batterie devono essere smaltite secondo le normative locali.

Le autorità o l'installatore sono in grado di fornire le informazioni relative allo smaltimento responsabile delle apparecchiature obsolete.

bellfires gas fires

Il rivenditore Bellfires

02 - 040319 - 345401