Bellfires
since 1928

NOTICE D'INSTALLATION & MANUEL D'ENTRETIEN

SMART BELL 75 - 70 PF

Foyer au gaz avec système de combustion fermé

Bellfires vous souhaite beaucoup d'ambiance et de plaisir avec votre nouveau foyer

Ce document fait partie intégrante de la livraison de votre foyer au gaz.
Lisez-le attentivement avant l'installation et l'entretien du foyer et conservez-le soigneusement !

CE

Numéro de série:

Date de production:

FOYER AU GAZ BELLFIRES AVEC SYSTEME DE COMBUSTION FERME:

Smart Bell 75 - 70 PF (Premium Fire) (SB 75-70 PF)

IMPORTANT

Cette Notice d'installation fait partie du paquet de documents fourni avec l'appareil.

La documentation complète nécessaire pour l'installation de l'appareil comprend:

1. NOTICE D'INSTALLATION &
   MANUAL D'ENTRETIEN
2. COMPOSANTS DISPONIBLES LE SYSTEME DE CANALISATION CONCENTRIQUE FIXE POUR BELLFIRES FOYER AU GAZ AVEC SYSTÈME DE COMBUSTION FERMÉ
3. MODE D'EMPLOI &
   MANUEL ENTRETIEN QUOTIDIEN

SOMMAIRE

Page

1. NOTICE D'INSTALLATION 7
2. INSTALLATION 23
3. ENTRETIEN 47
4. PANNES 49
5. DEMONTAGE / MONTAGE DE LA VITRE 50
6. SCHEMA ÉLECTRICITÉ ET GAZ 53
7. DIMENSIONS 54
8. FICHE TECHNIQUE/PRESCRIPTIONS 60
9. LISTE DE PIECES DE RECHANGE 62
10. MISE AU REBUT DE L'EMBALLAGE ET DE L'APPAREIL 65

ATTENTION

L'installation doit uniquement être effectée par une personne autorisée.

1 NOTICE D'INSTALLATION

1.1 GÉNÉRALITÉS

L'appareil doit être installé et raccordé, ce par un installateur de gaz agréé, conformément à la présente notice d'installation, à la norme nationale et aux prescriptions locales (voir "Fiche technique/prescriptions" a la fin de ce mode d'emploi). Pour toute question à ce sujet, veuillez vous renseigner auprès de votre société de distribution de gaz locale.

Important: **Contrôler avant l'installation de l'appareil si les données sur la plaquette du modèle correspondent à la composition du gaz et à la pression du gaz sur lesquelles l'appareil sera raccordé.**

La charge correcte de l'appareil est réglée en usine. La consommation correcte de la veilleuse est réglée.

L'appareil est livré départ usine avec un raccordement concentrique de Ø100 mm - Ø150 mm pour l'évacuation des gaz de combustion et l'alimentation en air de combustion.

L'installation de l'appareil peut se faire à l'aide d'un raccord par le toit ou par le mur.

La sortie sur le toit ou murale doit être réalisée avec le système de canalisations concentriques Ø100 mm - Ø150 mm. Les gaz de combustion sont évacués vers l'extérieur par le tirage naturel de la canalisation intérieure Ø100 mm, tandis que l'air de combustion est amené entre les canalisations de Ø100 mm et de Ø150 mm.

L'appareil peut être placé dans une maison sans courants d'air et/ou ventilée mécaniquement sans que l'application d'une aération et/ou un ventilateur de gaz de combustion soit nécessaire.

L'appareil peut être placé comme **un insert** dans le trou de la cheminée existante ou integré comme **un foyer** dans une nouvelle cheminée.

Afin d'éviter les températures élevées dans la cheminée, il convient de la ventiler en pratiquant des orifices de ventilation dans les sections inférieure et supérieure de celle-ci.

L'appareil est équipé d'un manteau de convection. Cela amène l'air chauffé dans la chambre. En option, l'appareil peut être équipé d'un ventilateur de convection pour une diffusion plus rapide de cet air chaud.

Si vous utilisez une cheminée existante, il convient de consulter tout d'abord votre installateur. Si la cheminée a été utilisée auparavant pour un foyer à bois ou à charbon, elle doit être nettoyée par un expert.

1.2 SYSTÈME DE CANALISATION CONCENTRIQUE Ø100 MM - Ø150 MM

- **Bellfires - Muelink & Grol système**
- **Poujoulat - DUOGAS système**
- **Ontop - Metaloterm US système**
- **Jeremias/STB - H-Twin système (STB = Schoorsteentechniek Brummen NL)**
- **Jeremias - TWIN-GAS système**

En combinaison avec le système de canalisation concentrique [Ø100 mm - Ø150 mm] et/ou [Ø130 mm - Ø200 mm] (rigide et/ou flexible) des marques susmentionnées, l'appareil est homologué selon la norme européenne CE pour appareils au gaz, et doit par conséquent être installé impérativement avec ces systèmes.
Les composants autorisés de ces systèmes figurent dans la prescription fournie: COMPOSANTS DISPONIBLES LE SYSTEME DE CANALISATION CONCENTRIQUE FIXE POUR BELLFIRES FOYER AU GAZ AVEC SYSTÈME DE COMBUSTION FERMÉ. La garantie de l'appareil n'est pas valable en cas d'installation (intégrale ou partielle) avec d'autres composants ou un autre système de canalisation.
Le système de canalisation concentrique [Ø100 mm-Ø150 mm] et [Ø130 mm - Ø200 mm] peut être utilisé lors de la construction neuve ou avec un conduit de fumée existant.

1.3 INVENTAIRE

Jeu documentation	- Notice d'installation & Manual d'entretien - Notice de composants concentrique - Mode d'emploi & Manuel entretien quotidien
Attributs	- Bûches en céramique - Crochet (pour ouvrir le cadre et la vitre) - Fire glass "Black" - Fire glass "Dark Amber" - Fraisils - Cendres de décoration

N.B. Si des pièces manquent, consulter le concessionnaire.

1.4 OPTIONS ET ACCESSOIRES

Les options et accessoires suivants sont livrable par votre concessionnaire.

Article no	Option
311967	Support L = 1250 mm
343618	Cadre d'encastrer (3 faces)
343619	Cadre d'encastrer 4 cm approfondie
343621	Cadre classique 35 mm
343620	Cadre classique 52 mm
343622	Cadre classique 70 mm
343197	Miroir noir, paroi arrière
343623	Panneau en acier, paroi arrière
343625	Jeu de ventilateur Smart Bell 75-70: Jeu, comprennant d'un ventilateur de convection (230 VAC/39W), le câble, le matériel de montage et le manteau de convection.

Article no	Accessoire
329874	Kit d'étriers (2 parts)
302278	Adaptateur raccordement de gaz de fumée Ø100 mm pour inox flex.
302279	Adaptateur raccordement d'air de combustion Ø150 mm pour inox flex.
3.....	Bellfires (M&G) système de canalisation concentrique(*)
3.....	Poujoulat (DUOGAS) système de canalisation concentrique(*)
3.....	Ontop (Metaloterm US) système de canalisation concentrique(*)
3.....	Jeremias/STB - H-TWIN système de canalisation concentrique(*)
3.....	Jeremias - TWIN-GAS système de canalisation concentrique(*)
	(*) Voir les prescriptions fournies : COMPOSANTS CONCENTRIQUES QUI CONVIENNENT POUR L'INSTALLATION D'UN FOYER AU GAZ BELLFIRES AVEC COMBUSTION FERMEE

1.5 PREPARATIONS AVANT L'INSTALLATION

Avant l'installation de l'appareil, il faut tout d'abord effectuer les préparations suivantes.

1.5.1 Prescriptions pour la position de l'orifice

1.5.1.1 Position de l'orifice pour un bon fonctionnement:

Orifice de sortie sur le toit:

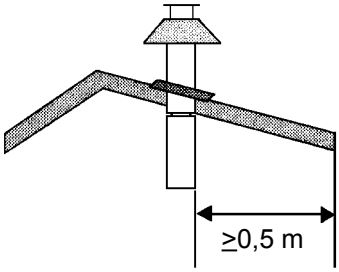

Figure 6: Orifice de sortie sur le toit

Elle doit se trouver à 0,5 m minimum des rebords du toit, à l'exception d'une éventuelle ligne de faîte.

Orifice de sortie sur la façade:

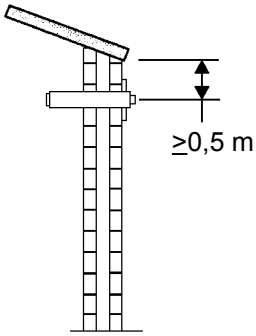

Figure 7: Orifice de sortie sur la façade

Elle doit se trouver à 0,5 m minimum:
- des angles de l'immeuble.
- des saillies, de gouttière.
- de balcons etc., sauf si la construction d'évacuation continue au moins jusqu'à la façade de la partie formant saillie.

1.5.1.2. Emplacement de l'orifice de sortie pour assurer un bon fonctionnement

Toutes les "distances" mentionnées dans le présent chapitre sont des valeurs indicatives! Pour les "distances" minimales exactes, consultez les prescriptions nationales et locales.

Distance = distance minimale (en raison des nuisances) entre l'orifice de sortie et:

A. Une orifice de ventilation desservant une salle de séjour, des toilettes ou une salle de bains.

B. Un dispositif d'adduction d'air de combustion, dans la mesure où cet air de combustion passe par une salle de séjour.

C. Un fenêtre ouvrante attenante à une salle de séjour, des toilettes ou une salle de bains.

Orifice de sortie sur le toit:

Afin d'éviter toute nuisance	Distance: orifice - A, B ou C
Sur le même toit.	>3 m (*)
Sur un autre toit.	>1 m (*)
Sur une façade plus basse.	>1 m
Sur une façade s'élevant plus haute.	>3 m (**)

(*) Si la distance nécessaire ne peut être respectée, l'emplacement de l'orifice prévaut.

(**) Si la distance nécessaire ne peut être respectée, l'orifice doit dépasser la façade/le toit le plus élevé de 1 m minimum.

Orifice de sortie sur la façade:

Afin d'éviter toute nuisance	Distance : orifice - A, B ou C
Sur des façades dans la construction empilée.	Non autorisé si A, B ou C se trouve au-dessus de l'orifice.
Façade - en général (*)	Au-dessus de l'orifice: >2 m En dessous de l'orifice: >0,75 m A droite ou à gauche de l'orifice: >0,75 m
À < 1m du rebord du toit.	>2 m
Sous les balcons, les galeries, etc.	>2 m jusqu'à la face inférieure d'un balcon ou d'une galerie formant saillie.
Sous les balcons, les galeries, etc si l'orifice continue jusqu'à la façade avant.	>2 m
Dans le jardin ou sur la terrasse.	>2 m jusqu'à l'extérieur. (**)
Par rapport à la façade d'en face.	>2 m (si la distance jusqu'à la façade d'en face est plus petite, les conditions mentionnées dans "façade-généralités" s'appliquent aux deux façades.
Informez-vous auprès votre compagnie du gaz locale pour les prescriptions en ce qui concerne les orifices dans les deux façades d'en face et des orifices dans des façades qui forment un angle.	

(*) Ces distances minimales ne s'appliquent pas si entre l'orifice et A, B ou C une obstruction a été placée qui dépasse la façade d'au moins 0,5 m et qui a une longueur supérieure à la distance.

(**) Cette distance n'est pas exigée si l'orifice se trouve à au moins 1 m au-dessus de la partie visée à l'extérieur.

Les orifices qui sont placées à une distance de moins de 2 m au-dessus et de moins de 0,5 m, horizontalement, de la partie durcie d'une surface accessible au public, doivent être munies d'une protection efficace. Cette protection ne peut pas avoir un effet sur le bon fonctionnement de l'appareil.

1.6 DISPOSITIFS GENERAUX

1.6.1 Le carneau/adduction d'air de combustion

Pour une évacuation des gaz de combustion associée à une adduction d'air de combustion, il convient d'utiliser une des possibilités de placement du système de canalisation concentrique suivantes.

Important:

Il est interdit d'utiliser et/ou placer des matériaux inflammables à proximité du système de canalisation pour cause des températures élevées du mur extérieur (jusqu'à ± 150°C). C'est pour cette raison que tout le système de canalisation concentrique doit être couvert avec un matériau résistant à la chaleur après le montage.

Ventiler le canal concentrique en plaçant une grille (à chaque étage) à proximité du plancher et du plafond.

Ne pas isoler le canal concentrique.

Utiliser le support mural/parquet universel Ø150 mm pour la fixation de la couverture de systeme de canalisation concentrique [Ø100 mm - Ø150 mm], voir 1.6.2, dessin no 36.

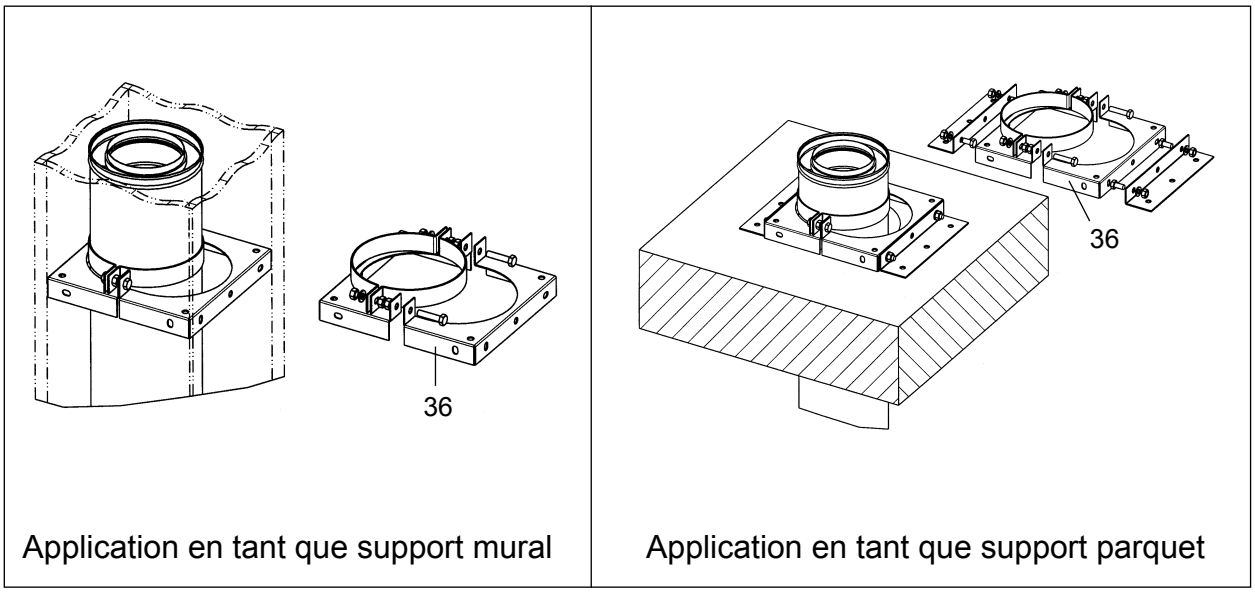

Figure 3: Application le support mural/parquet universel Ø150 mm

POSSIBILITES DE POSITIONNEMENT AVEC LE SYSTEME DE CANALISATION CONCENTRIQUE FIXE Ø100 mm - Ø150 mm

Appareil: Raccordement de canalisation concentrique Ø100-Ø150 mm

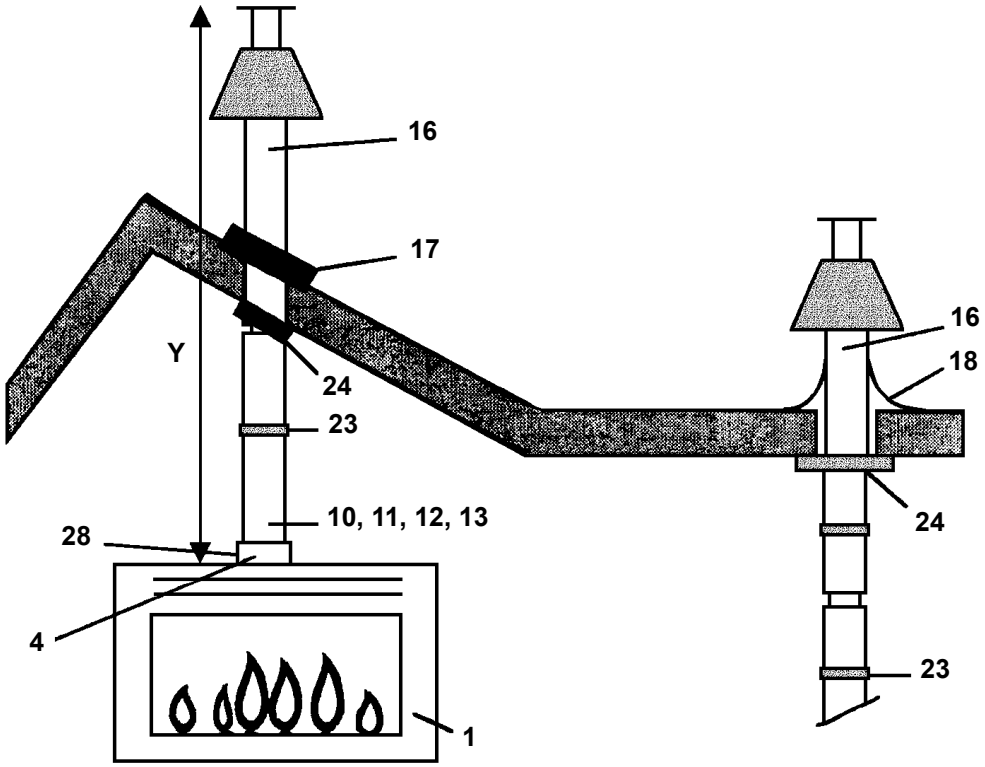

Description numéros: voir 1.6.2

Appareil:		Distance Y (min.-max.)	Monter plaque de resserrement: Raccordement concentrique sur l'appareil est Ø100-Ø150 mm
Smart Bell 75-70		2,0 - 4,0 m	Largeur: B = 30 mm
		4,0 - 12,0 m	Largeur: B = 40 mm

Figure 4: Sortie de toit verticale sans coude

TOUS LES MESURES COMPRENNENT LA LONGUEUR DE LA SORTIE TOIT OU MURALE

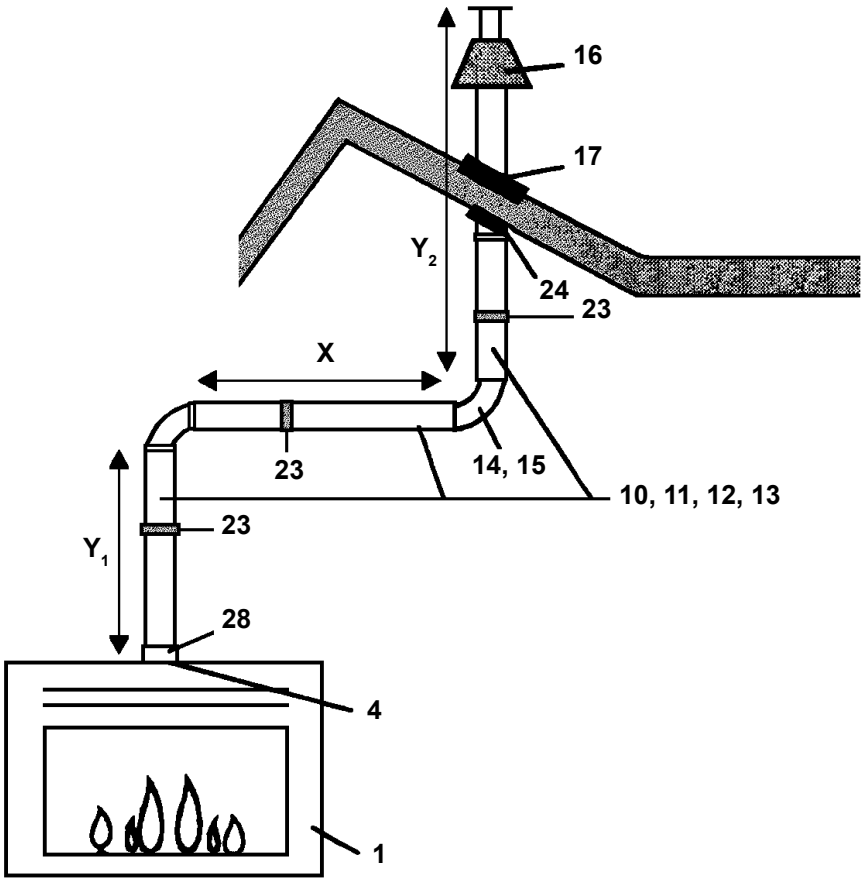

Description numéros:
voir 1.6.2

Appareil:	Distance Y_1 (*) (min.-max.)	Distance X (*) (min.-max.)	Distance $Y_1 + Y_2$ (*) (min.-max.)	Monter plaque de resserrement: Raccordement concentrique sur l'appareil est Ø100-Ø150 mm
Smart Bell 75-70	1,0 - 11,0 m	0 - 3,0 m	1,5 - 11,0 m	-

(*) : $(Y_1 + Y_2) : X \geq 2 : 1$
(Rapport vertical et horizontal (ou 45° en haut) est toujours 2 sur 1 minimum)

Figure 5: Sortie de toit verticale avec coude

TOUS LES MESURES COMPRENNENT LA LONGUEUR DE LA SORTIE TOIT OU MURALE

POSSIBILITES DE POSITIONNEMENT AVEC LE SYSTEME DE CANALISATION CONCENTRIQUE FLEXIBLE Ø100 mm - Ø150 mm

Appareil: Raccordement de canalisation concentrique Ø100-Ø150 mm

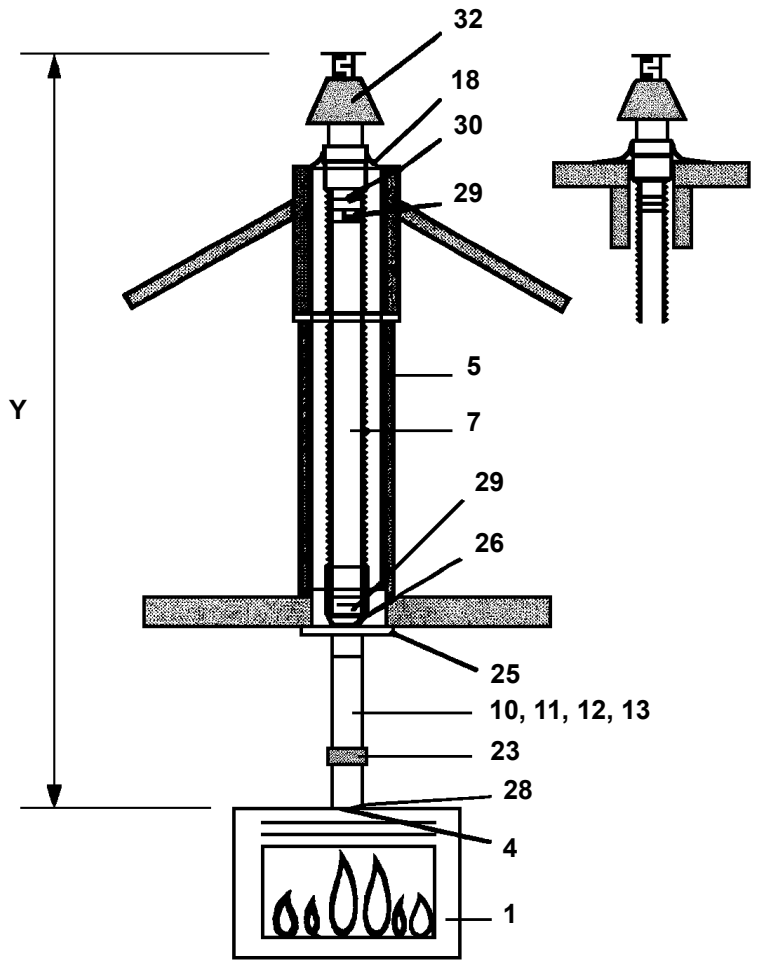

Description numéros: voir 1.6.2

Appareil:		Distance Y (min.-max.)	Monter plaque de resserrement: Raccordement concentrique sur l'appareil est Ø100-Ø150 mm
Smart Bell 75-70		2,0 - 4,0 m	Largeur: B = 30 mm
		4,0 - 12,0 m	Largeur: B = 40 mm

Figure 6: Sortie pour cheminée verticale en utilisant un conduit de fumée existant
(Flexible Ø100 mm et/ou fixe Ø100 mm - Ø150 mm)

TOUS LES MESURES COMPRENNENT LA LONGUEUR DE LA SORTIE TOIT OU MURALE

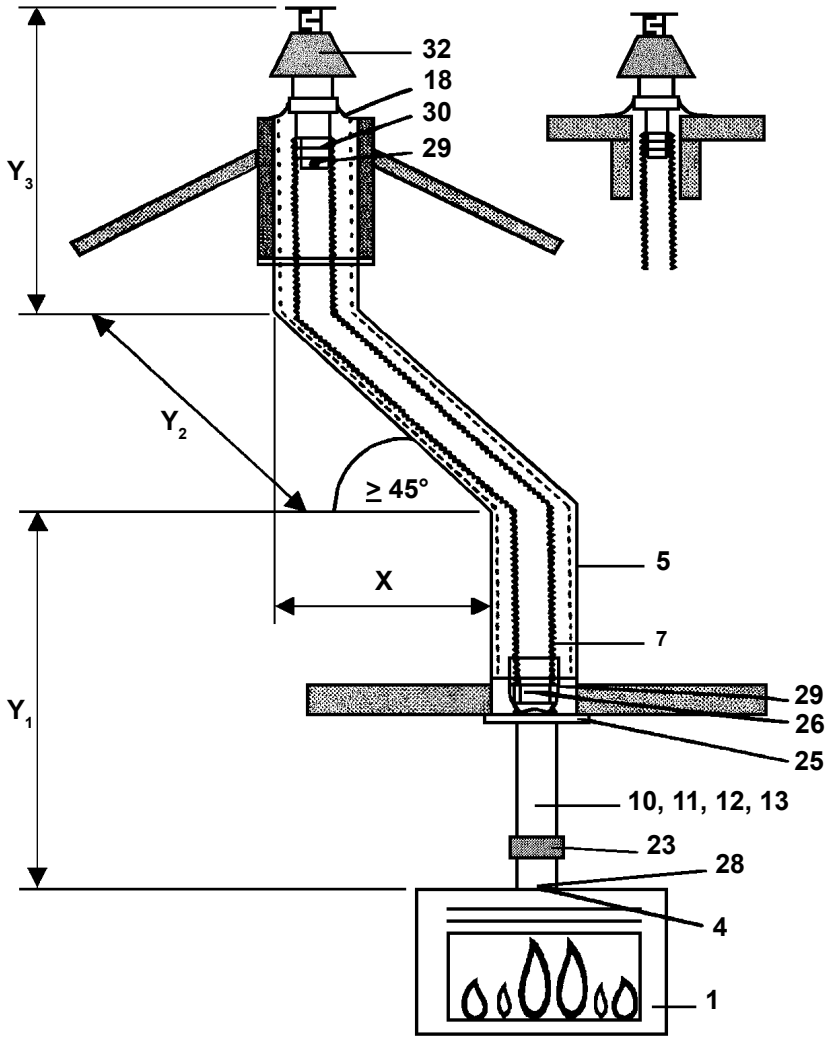

Description numéros:
voir 1.6.2

Appareil:	Distance Y_1 (*) (min.-max.)	Distance X (*) (min.-max.)	Distance $Y_1 + Y_2 + Y_3$(*) (min.-max.)	Monter plaque de resserrement: Raccordement concentrique sur l'appareil est Ø100-Ø150 mm
Smart Bell 75-70	1,0 - 11,0 m	0 - 3,0 m	1,0 - 11,0 m	-

(*) : $(Y_1 + Y_2 + Y_3) : X \geq 2 : 1$
(Rapport vertical et horizontal (ou 45° en haut) est toujours 2 sur 1 minimum)

Figure 7: Sortie pour cheminée verticale en utilisant un conduit de fumée existant avec un coude de ≥ 45°
(Flexible Ø100 mm et/ou fixe Ø100 mm / Ø150 mm)

TOUS LES MESURES COMPRENNENT LA LONGUEUR DE LA SORTIE TOIT OU MURALE

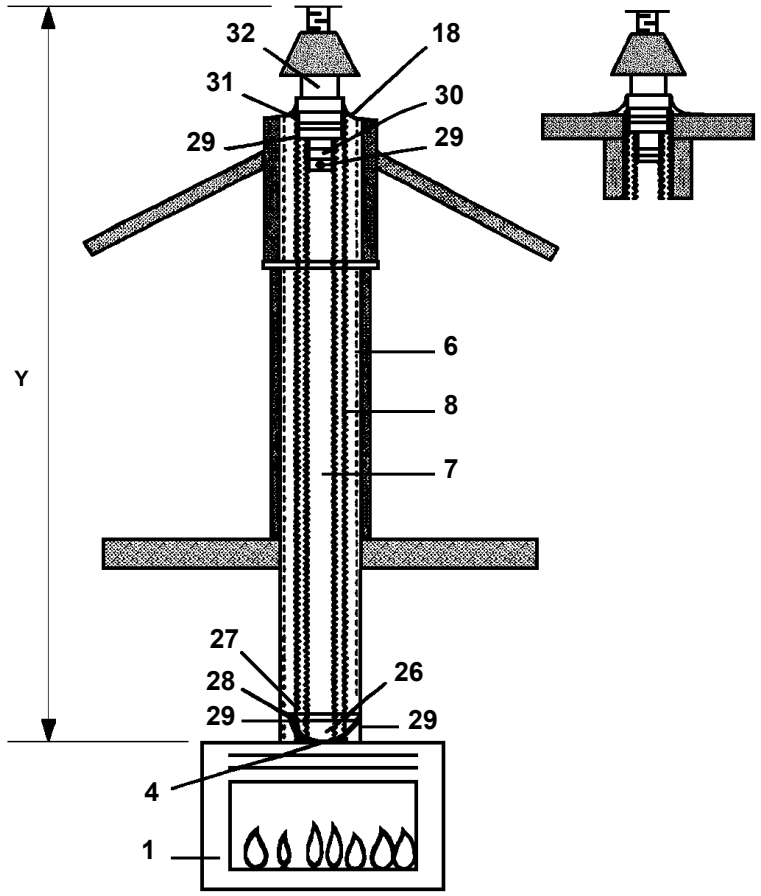

Description numéros:
voir 1.6.2

Appareil:		Distance Y (min.-max.)	Monter plaque de resserrement: Raccordement concentrique sur l'appareil est Ø100-Ø150 mm
Smart Bell 75-70		2,0 - 4,0 m	Largeur: B = 30 mm
		4,0 - 12,0 m	Largeur: B = 40 mm

Figure 8: Sortie pour cheminée verticale en utilisant un conduit de fumée "fuite" existant ou si un conduit de fumée n'est pas présent
(Flexible Ø100 mm / Ø150 mm)

TOUS LES MESURES COMPRENNENT LA LONGUEUR DE LA SORTIE TOIT OU MURALE

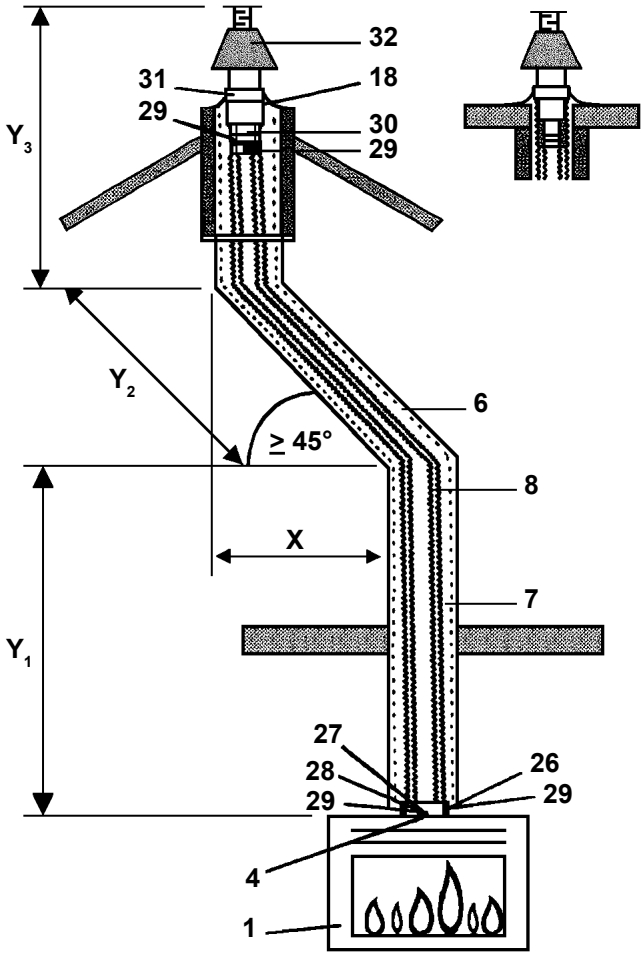

Description numéros:
voir 1.6.2

Appareil:	Distance Y_1 (*) (min.-max.)	Distance X (*) (min.-max.)	Distance $Y_1 + Y_2 + Y_3$(*) (min.-max.)	Monter plaque de resserrement: Raccordement concentrique sur l'appareil est Ø100-Ø150 mm
Smart Bell 75-70	1,0 - 11,0 m	0 - 3,0 m	1,0 - 11,0 m	-

(*) : $(Y_1 + Y_2 + Y_3) : X \geq 2 : 1$
(Rapport vertical et horizontal (ou 45° en haut) est toujours 2 sur 1 minimum)

Figure 9: Sortie pour cheminée verticale en utilisant un conduit de fumée "fuite" existant ou si un conduit de fumée n'est pas présent; avec un coude de ≥ 45°
(Flexible Ø100 mm / Ø150 mm)

TOUS LES MESURES COMPRENNENT LA LONGUEUR DE LA SORTIE TOIT OU MURALE

POSSIBILITES DE POSITIONNEMENT AVEC LE SYSTEME DE CANALISATION CONCENTRIQUE FIXE Ø100 mm - Ø150 mm et avec sortie murale Ø100 mm - Ø150 mm

Appareil: Raccordement de canalisation concentrique Ø100-Ø150 mm

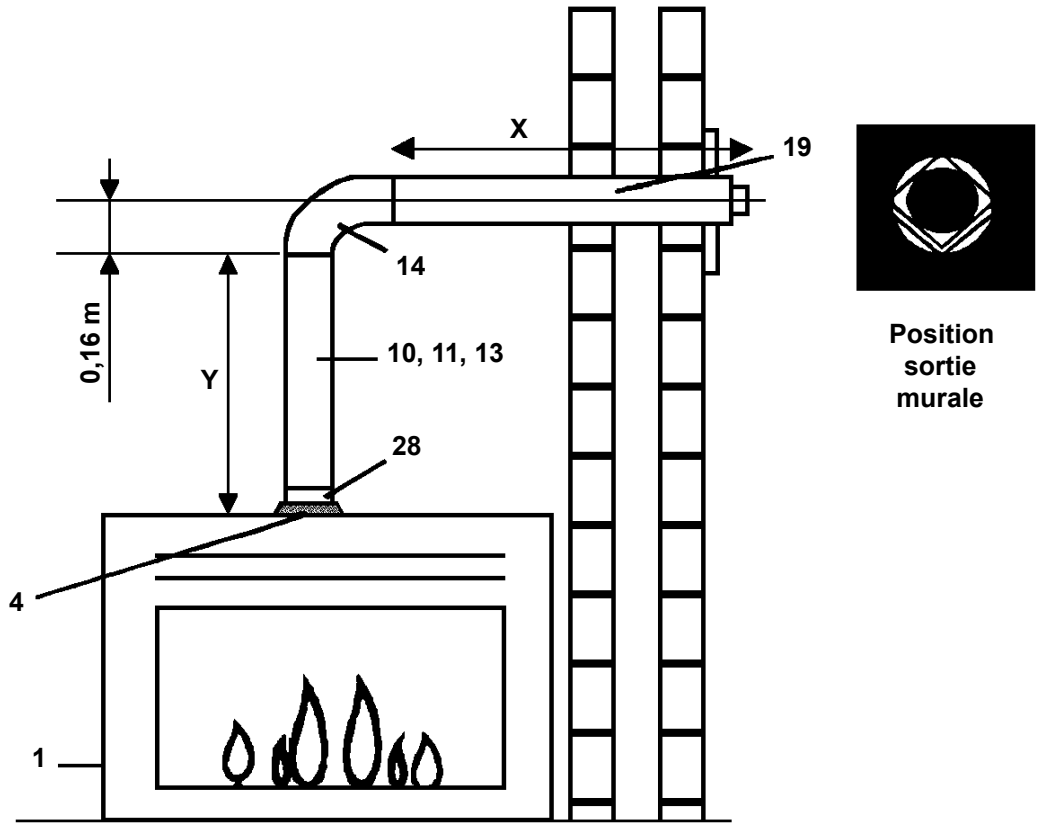

Description numéros: voir 1.6.2

Appareil:	Distance Y (min.-max.)	Distance X (min.-max.)	Monter plaque de resserrement: Raccordement concentrique sur l'appareil est Ø100-Ø150 mm
Smart Bell 75-70	1,0 - 2,0 m	0 - 1,6 m	-

Figure 10: Sortie murale horizontale

TOUS LES MESURES COMPRENNENT LA LONGUEUR DE LA SORTIE TOIT OU MURALE

1.6.2 Description numéros dans les figures 4 jusqu'à 10

N° DESSIN	DESCRIPTION
1	Foyer au gaz; Raccordement de canalisation concentrique Ø100/Ø150 mm
2	-
3	-
4	Plaque de resserrement (les différents plaques de resserrement sont livrés avec chaque appareil)
5	Conduit de cheminée,Ø150 mm min. interne 100% étanche
6	Conduit de cheminée ou couverture résistante à la chaleur. Ø160 mm min. interne
7	Conduit flexible en acier inoxydable Ø100 mm interne. AISI 316TI (Gastec QA)
8	Conduit flexible en acier inoxydable Ø150 mm interne. AISI 316TI
9	-

Pour les composants appropriés et disponibles pour systèmes de canalisation concentrique, consultez le livret "COMPOSANTS DISPONIBLES LE SYSTEME DE CANALISATION CONCENTRIQUE FIXE POUR BELLFIRES FOYER AU GAZ AVEC SYSTÈME DE COMBUSTION FERMÉ".

- En combinaison avec les composants mentionnés des systèmes de canalisation concentrique repris dans le manuel d'instructions: "COMPOSANTS DISPONIBLES LE SYSTEME DE CANALISATION CONCENTRIQUE FIXE POUR BELLFIRES FOYER AU GAZ AVEC SYSTÈME DE COMBUSTION FERMÉ", les appareils au gaz fermés sont homologués selon la norme européenne CE pour les appareils au gaz et doivent donc **impérativement** être appliqués avec ces composants.
- Les composants des systèmes de canalisation concentrique de:
  * Bellfires - Muelink & Grol Système
  * Poujoulat - DUOGAS Système
  * Ontop - Metaloterm US Système
  * Jeremias/STB - H-Twin Système(STB = Technique de cheminée Brummen NL)
  * Jeremias - TWIN-GAS Système

  ne sont **pas** interchangeables pour application dans une seule et même installation.
- S'assurer que la sortie murale horizontale ou de toit verticale à appliquer correspond **exactement** à un composant mentionné dans le manuel d'instructions susmentionné.

1.6.3 Raccordement au gaz

Le raccordement au gaz, Ø12 mm, se trouve, à la sortie d'usine, sur le côté de l'appareil. À l'aide de l'émerillon fourni en même temps (3/8"), on peut réaliser le raccordement avec la conduite d'alimentation du gaz.

Utiliser pour la conduite d'alimentation un tuyau de gaz G de 1/2" minimum avec robinet.

Positionnez la conduite d'alimentation de gaz de manière à ce qu'elle puisse facilement être montée, après avoir encastré l'appareil.

1.6.4 Raccordement électrique

L'appareil est équipé d'un éclairage ambiant et est optionnel équipée d'un ventilateur de convection.
Veiller à ce que dans le voisinage de l'appareil, une boîte de contact murale avec prise de terre, est disponible.
Ce boîtier de contact doit être accessible à tout moment. Le câble électrique (+ 1,0 m) avec prise de terre vient du côté de l'appareil.

2 INSTALLATION

2.1 INSTALLATION DE L'APPAREIL

Important :

- **Lors de l'encastrement, on ne peut, à aucun moment, utiliser de matériaux combustibles. L'appareil ne peut pas être placé comme une paroi arrière combustible.**
- **Lors de l'installation, il faut garder un joint ouvert de minimum 3 mm tout autour de l'appareil ; cela a un rapport avec la dilatation de l'appareil pendant le chauffage.**
- **Ne pas isoler l'appareil ! C'est uniquement à l'avant et sur les côtés qu'une bande de laine d'isolation non liée blanche (résistance à la chaleur allant jusque 1000 °C) peut être placée pour l'encastrement sur une largeur de maximum 15 cm afin de protéger le mur/la paroi. N'utilisez pas de laine de verre ou de laine de pierre, ou d'autres types de matériaux d'isolation. Ceux-ci confèrent notamment une odeur très pénétrante. Cette odeur est considérée comme très gênante. De plus, ils peuvent causer une coloration de la cheminée.**
- **Il ne faut pas utiliser et/ou placer de matériaux combustibles, comme par exemple des rideaux à proximité de l'appareil. Distance minimale de sécurité : 100 cm.**
- **Ce n'est pas requis avec un sol non inflammable.**
- **Assurez-vous que la température du sol, en dessous et devant l'appareil ne dépasse <u>jamais</u> 85 °C ! Appliquez éventuellement pour ce faire une plaque de protection contre la température (dans un matériau non combustible) sur le sol. Faites attention aux sols réalisés dans un matériau combustible.**
- **La distance minimale entre l'appareil et une cheminée d'apparat en bois; avec une profondeur de moins de 10 cm, est de**
  - *** 5 cm sur les côtés. (distance minimale : côté de l'appareil - support de la cheminée en bois)**
  - *** 40 cm sur le dessus. (distance minimale: dessus de l'appareil - partie inférieure du support de la cheminée en bois)**

  La température de la partie inférieure du support de la cheminée en bois ne peut jamais dépasser 85 °C. Eventuellement isoler la partie inférieure avec une plaque non combustible.

Suivez maintenant l'une des directives d'application stipulées ci-dessous pour l'installation:

Paragraphe 2.1.1 Installation dans une nouvelle construction, respectivement d'une nouvelle cheminée.

Paragraphe 2.1.2 Installation dans une cheminée existante, avec une ouverture d'encastrement plus importante que les dimensions de l'appareil.

Paragraphe 2.1.3 Installation dans une cheminée existante, avec une ouverture d'encastrement équivalente ou plus petite que les dimensions de l'appareil.

2.1.1 Installation dans une nouvelle construction, respectivement d'une nouvelle cheminée

La cheminée est construite sur un sol en béton. À défaut, des fondations doivent être réalisées à partir du vide sanitaire. Maçonner la cheminée jusqu'au-dessus de l'ouverture de l'appareil. Vous pouvez maintenant glisser l'appareil dans l'ouverture, et réaliser ensuite le raccordement de la cheminée.

Vous pouvez maintenant réaliser le raccordement au gaz à l'aide de l'émerillon livré en même temps. Assurez-vous, pendant le raccordement, de ne pas tourner le bloc de contrôle du gaz. Assurez-vous également qu'il n'y ait pas de tensions sur le bloc de contrôle du gaz et sur les conduites.

Le raccordement électrique peut également être réalisé maintenant.

Lors de la poursuite de l'encastrement, bien protéger toutes les conduites de gaz contre le ciment et autre éléments de ce genre

Important : **Le ciment et le calcaire peuvent endommager les conduites de gaz. Et cela peut entraîner des fuites de gaz.**

L'appareil peut être encastré maintenant.

Déterminez d'abord les emplacements pour les ouvertures de ventilation (grilles, au-dessus et en dessous de la cheminée).

L'appareil peut être encastré à l'aide de la maçonnerie ou à l'aide de plaques résistant au feu qui sont vissés sur une structure en métal. Pour ce faire, si vous le désirez, vous pouvez installer une cheminée en pierre naturelle.

Si vous le souhaitez, vous pouvez temporairement enlever le cadre, pendant l'encastrement de l'appareil. Pour ce faire, démontez d'abord la porte (y compris la vitre); voir paragraphe 5.1. Ensuite, dévissez de quelques tours les 3 boulons à six pans à l'intérieur de la partie supérieure du cadre et les 2 boulons à six pans respectivement au bas du côté gauche et au bas du côté droit. Tirer le cadre vers l'avant et l'enlever. Lorsque l'encastrement est totalement terminé, on peut remettre le cadre en place. Assurez-vous que les boulons à six pans sont bien revissés.

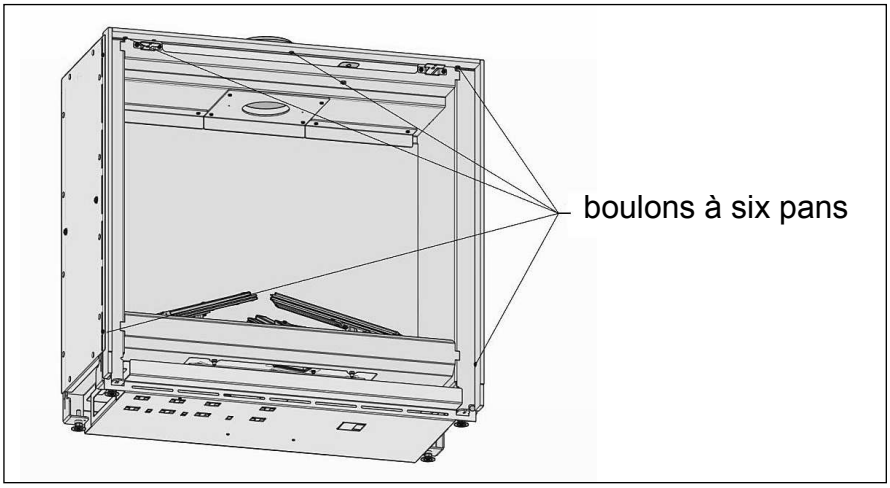

La maçonnerie située autour de l'appareil doit être réalisée. En ce qui concerne la dilatation de l'appareil pendant le chauffage : laisser un jeu de minimum 3 mm de chaque côté de l'appareil . Ne pascontinuer à maçonner alors jusqu'au-dessus de l'appareil (tenez également compte de l'épaisseur du plâtrage !)

L'appareil est délivré en option avec une soupente droite pour une installation dans un mur ou une cheminée lisse. La soupente doit être maçonnée au-dessus de l'appareil. La soupente doit reposer à gauche et à droite sur la maçonnerie afin que l'on puisse continuer la maçonnerie au-dessus de celle-ci. La maçonnerie ne peut donc pas être placée sur l'appareil, mais doit laisser environ un jeu de 3 mm avec celui-ci en ce qui concerne le poids.

Un cordon d'obturation résistant à la chaleur doit être posé entre la partie supérieure de l'appareil et la partie inférieure de la soupente, afin que l'appareil puisse également se dilater en hauteur.

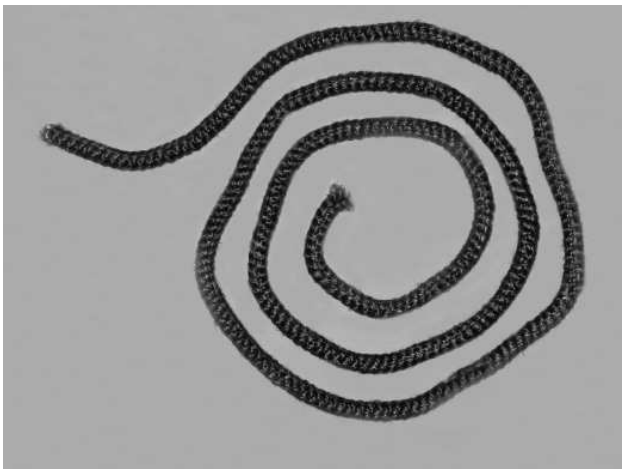

Pendant l'encastrement et le plâtrage, ne pas recouvrir l'appareil de ruban adhésif.
Le ruban adhésif peut en effet endommager le vernis de l'appareil.

La maçonnerie ou la construction en plaques résistant au feu peut maintenant être poursuivie jusqu’au plafond.

Dans le cas de l’utilisation d’autres matériaux, comme de la pierre naturelle ou des plaques résistant à la chaleur, vous devez suivre les instructions de votre fournisseur.

Pour connaître d’autres prescriptions d’installation : voir le paragraphe 2.1.4.

Contrôlez ensuite tous les raccordements au gaz au niveau de l'imperméabilité au gaz avec de l'eau savonneuse ou un appareil permettant de rechercher les fuites. À titre de contrôle, vous pouvez également faire fonctionner l'appareil (pendant une minute maximum). Ensuite, vous pouvez poursuivre la cheminée.

Après l'encastrement dans une nouvelle cheminée et/ou l'application d'un nouveau plâtre, l'appareil peut seulement être remis en fonctionnement pour la première fois après 4 semaines.

Si la cheminée existante a un diamètre de Ø150 - 200 mm, un conduit flexible en inox de Ø100 mm suffit pour l'évacuation des gaz de fumée.
Si le diamètre de la cheminée existante est supérieur à Ø200 mm, il faut également utiliser un conduit flexible en inox de Ø150 mm pour l'arrivée de l'air de combustion.

2.1.2 Installation dans une cheminée existante, avec une ouverture d'encastrement plus grande que les dimensions de l'appareil

Après avoir placé un conduit en aluminium (isolé) ou en acier inoxydable (flexible) (Ø100 mm) dans le conduit de fumée pour le raccordement entre l'évacuation de l'appareil et la cheminée, l'appareil peut être glissé dans l'ouverture de la cheminée.
Le raccordement de la cheminée peut avoir lieu selon les instructions indiquées au paragraphe 2.1.4.

2.1.3 Installation dans une cheminée existante, avec une ouverture d'encastrement équivalente ou plus petite que les dimensions de l'appareil

Si l'ouverture dans la cheminée est trop petite pour l'appareil, il faut la faire agrandir par une entreprise agréée suivant les prescriptions urbanistiques en vigueur.

2.1.4 Instructions d'installation

Pour l'installation dans la cheminée, respecter l'ordre ci-dessous pour l'installation:

1. Installation de l'appareil / Conduite d'amenée du gaz / Raccordement électrique :

   Plaçez l'appareil dans l'ouverture du feu ouvert et positionnez-le par rapport au mur. Réglez l'appareil à niveau. Assurez-vous que l'on a déjà dirigé la conduite d'amenée du gaz au travers de l'ouverture destinée pour ce faire à l'arrière ou sur l'un des côtés. Un robinet pour le gaz doit être installé à proximité de l'appareil, et doit être accessible à tout moment.

   Pays-Bas : l'installation du robinet pour le gaz pour l'appareil est autorisée dans le boîtier du compteur.

   Branchez le raccordement électrique sur un boîtier mural.
   Le boîtier mural doit rester accessible à tout moment.

2. Démontage de la vitre:
   Pour démonter la vitre, consultez les instructions au chapitre 5.1.

3. Raccordement de la cheminée
   Le raccordement de cheminée peut avoir lieu de 3 manières:
   a. Dans une situation existante. Un conduit flexible en inox de Ø100 mm pour l'évacuation des gaz de fumée. La cheminée existante, si elle a un diamètre de maximum Ø200 mm (ou max. 175 x 175), sert de canal d'arrivée d'air.

      Important:
      Effectuez les connexions de la cheminée complètement étanches à l'air:
      - En haut: au sommet de la cheminée, faire une bonne connexion avec l'ouverture d'entrée d'air du terminal de toit.
      - En bas: faire une bonne liaison entre la partie inférieure de la cheminée et la partie supérieure de l'appareil. Front/cadre de l'appareil corres pond étroitement à la cheminée.

   b. Dans une situation existante ou pour une nouvelle cheminée qui doit être construite. Un système de canaux flexibles concentriques composé d'un conduit intérieur flexible de Ø100 mm et d'un conduit extérieur flexible de Ø150 mm.
   c. Dans une nouvelle cheminée qui doit être construite. Un système de canaux concentriques rigides selon l'un des exemples au paragraphe 1.6.1.

4. Démontage du raccordement pour l'évacuation des gaz de fumée
   a. Pour pouvoir raccorder la conduite pour les gaz de fumée flexible en inox (Ø100 mm) à l'appareil, il faut d'abord démonter le raccordement pour l'évacuation des gaz de fumée de l'intérieur de l'appareil, en dévissant les 4 vis avec lesquels il est fixé.

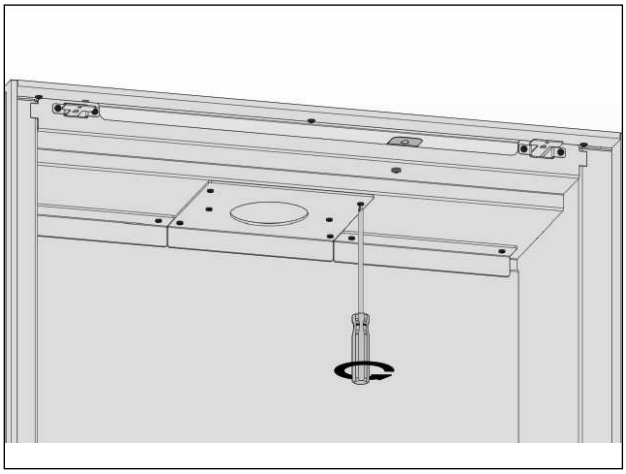

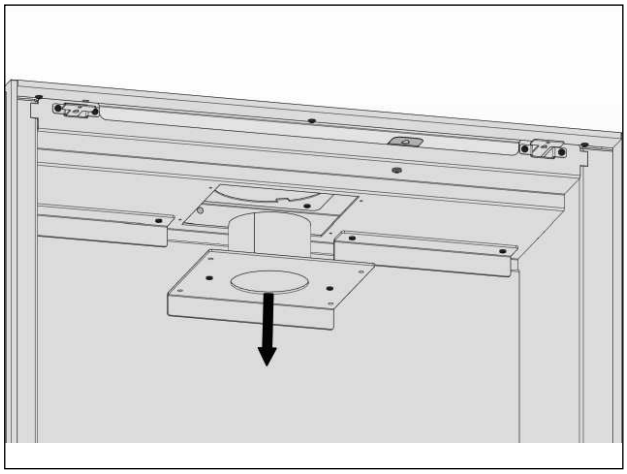

b. Ensuite, installez un adaptateur (art no 302278) sur le raccord, puis glissez le conduit flexible dedans.

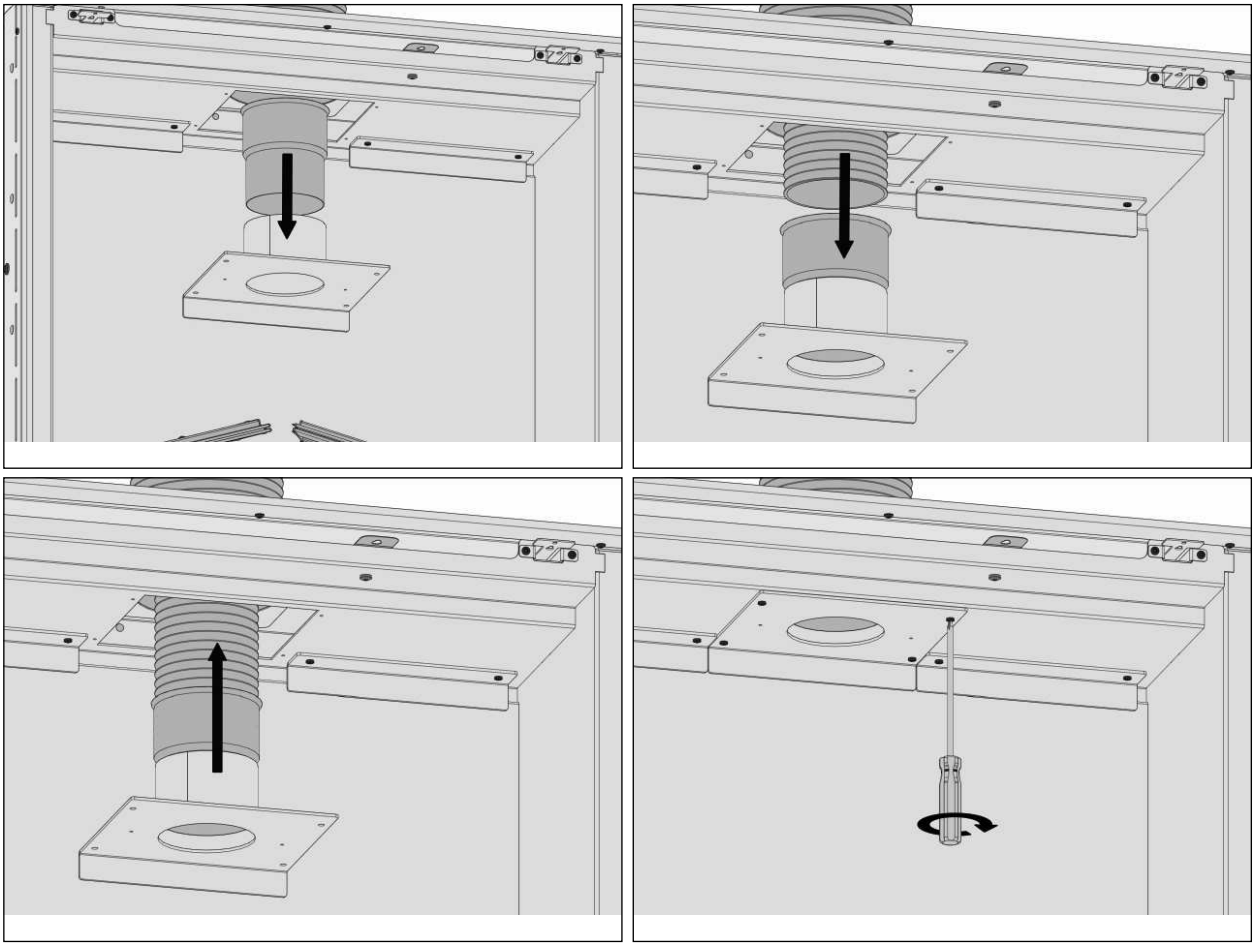

c. A défaut d'utiliser un conduit flexible en inox pour l'arrivée d'air, le raccordement pour l'évacuation des gaz de fumée peut à nouveau être fixé avec les 4 vis à l'appareil. Assurez-vous que les raccordements au gaz de combustion soient entièrement étanches au gaz.
Assurez-vous également dans ce cas que la face inférieure de la cheminée est reliée aussi bien que possible à la partie supérieure de l'appareil. Donc, l'air de combustion entre dans l'appareil par l'intermédiaire de la cheminée, et non à travers la chambre où il est installé.

5. <u>Démontage du raccordement pour l'arrivée d'air</u>
   a. Après avoir démonté le raccordement pour l'évacuation des gaz de fumée, le raccordement pour l'arrivée d'air peut être retiré en dévissant également les 4 vis avec lesquels il est fixé.

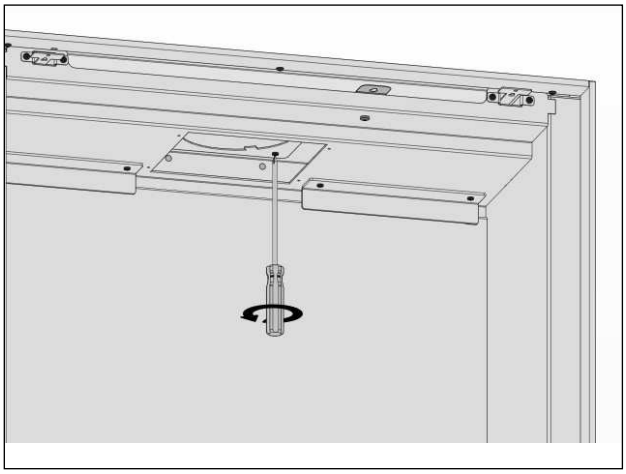

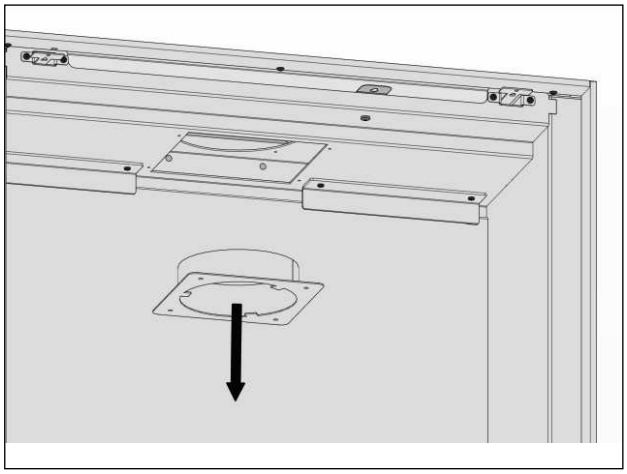

   b. Installez un adaptateur (art no 302279) sur le raccordement pour l'arrivée d'air et glissez le conduit d'arrivée d'air (Ø150 mm) dedans. Fixez à nouveau le raccordement pour l'arrivée à air à l'appareil avec les 4 vis. Ensuite, le raccordement pour l'évacuation des gaz de fumée peut être fixé à l'appareil. Assurez-vous que les raccordements soient entièrement étanches au gaz.

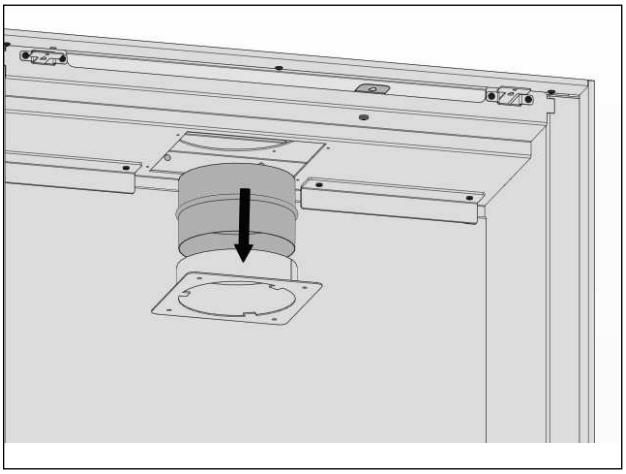

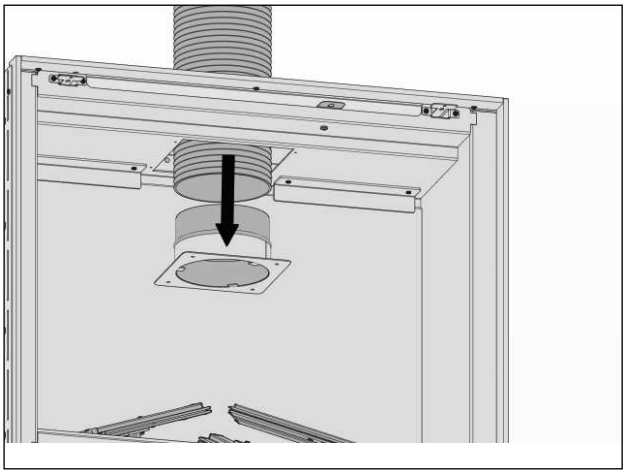

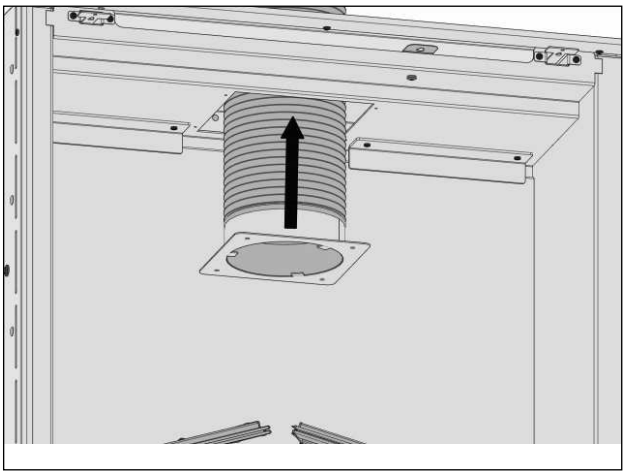

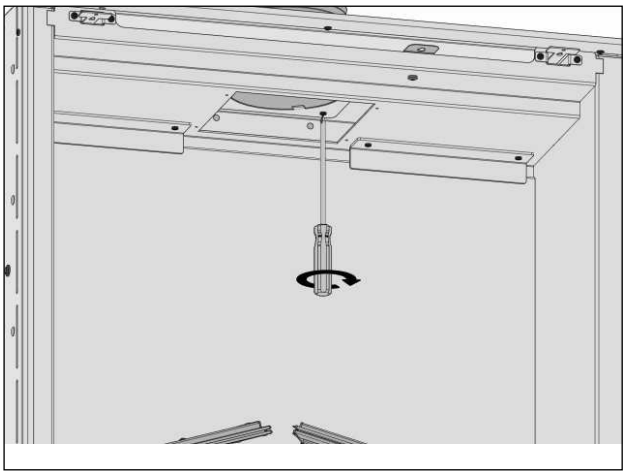

6. Montage du canal concentrique rigide: (à défaut d'utiliser un canal flexible)
   Un canal concentrique rigide (Ø100-Ø150 mm) ne peut être fixé à l'appareil qu'en installant l'appareil dans une nouvelle cheminée qui doit être construite.

   Placez le canal concentrique au-dessus de l'appareil. En fonction du système de canalisation concentrique choisi, l'utilisation d'un adaptateur de ce système est parfois nécessaire. Assurez-vous que les raccordements soient entièrement étanches au gaz.

7. Raccordement pour le gaz et l'électricité:
   Dans l'appareil, on peut réaliser leur raccordement au gaz, à l'aide d'un raccord rapide. Pendant le raccordement, assurez-vous qu'il n'y a pas de tensions sur le bloc de contrôle du gaz et sur les conduites.
   Évitez que le câble d'électricité ne vienne se placer contre la paroi de l'appareil. Ceci, en raison des températures élevées de l'appareil. Tenez-en compte lors du raccordement vers le boîtier mural.

8. Contrôle au niveau de l'imperméabilité au gaz et du fonctionnement de l'appareil:
   Après le montage, contrôlez tous les raccords (rapides) au gaz au niveau de leur étanchéité au gaz à l'aide d'eau savonneuse ou d'un l'appareil permettant de rechercher les fuites de gaz. À titre de contrôle, vous pouvez également faire fonctionner l'appareil (pendant une minute maximum) avant que l'on poursuive le démontage.
   Consultez pour ce faire le « Mode d'emploi », qui est livré séparément avec l'appareil.

9. Installation des bûches en céramique, 'fire glass', embers et decoratie as
   L'appareil est délivré avec:
   - Bûches en céramique ; voir les bûches numéros 14 à 25 ci-dessous.
   - 'Fire glass Black'
   - 'Fire glass Dark Amber'
   - Fraisils
   - Cendres de décoration

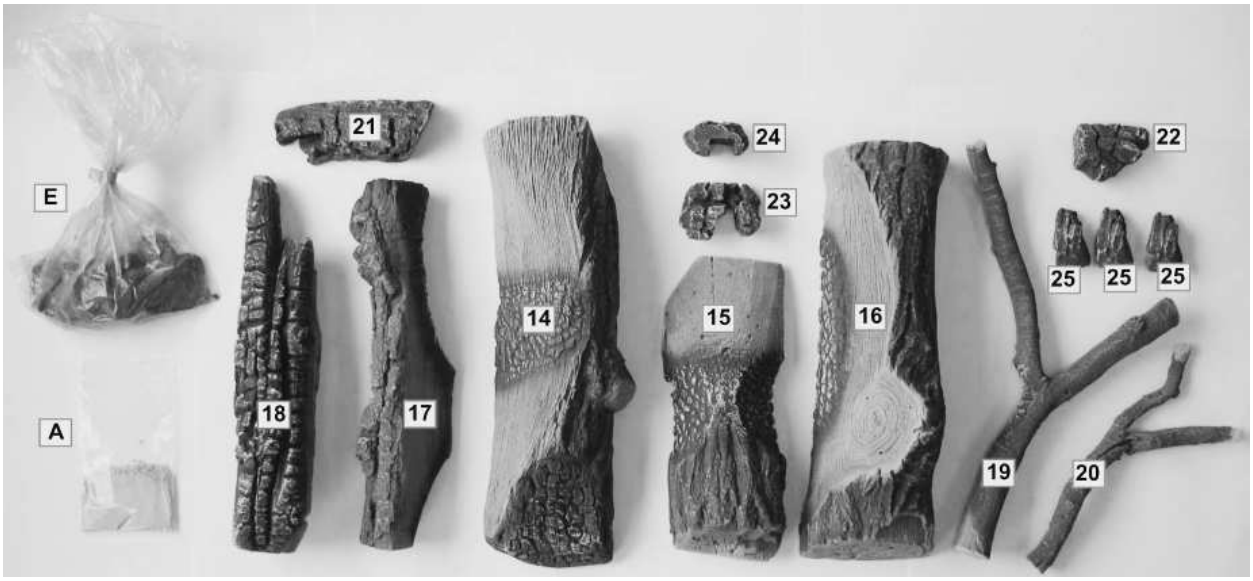

- Bûches en céramique, bûches **numéros 14 à 25**
- Fraisils; **E**
- Cendres de décoration; **A**

- ‘Fire glass Black’

- ‘Fire glass Dark Amber’

- Fraisils; **E**

- Cendres de décoration; **A**

Important:

- **Installez les bûches, ‘fire glass’, les fraisils et les cendres de décoration, avec justesse sur et autour des brûleurs principaux suivant les prescriptions stipulées dans ce chapitre.**
- **Ne placez pas de ‘fire glass’, de fraisils et de cendres de décoration sur ou contre le brûleur de la veilleuse.**
- **C'est la raison pour laquelle il vaut mieux équiper d'une manière préventive la veilleuse d'un capuchon de veilleuse. N'enlevez jamais ce capuchon !**
- **Assurez-vous que la flamme de garde peut brûler en toute liberté au-dessus du brûleur principal à tout moment. C'est uniquement à ce moment qu'un bon allumage du brûleur principal est garanti. Si vous ne respectez pas ces prescriptions, cela peut entraîner une situation dangereuse.**
- **Assurez-vous que la flamme de la veilleuse est toujours bien visible.**
- **Le lit du brûleur (avec ‘fire glass’, des fraisils et des cendres de décoration) et la structure des bûches ne peuvent jamais être modifiés.**
- **Utilisez uniquement ce qui vous est fourni ! Ces éléments sont agréés et la quantité est déterminée en fonction de l'appareil.**
- **Les pièces de remplacement sont disponibles auprès de votre revendeur.**
- **L'installation peut seulement être réalisée par une personne compétente.**

Enlevez la vitre de l'appareil suivant les prescriptions du chapitre 5 ; DÉMONTAGE/MONTAGE DE LA VITRE.

Bûches en céramique + ‘fire glass’ + fraisils + cendres de décoration

1 IMPORTANT : Contrôlez la présence des 3 boulons de fixation du brûleur.
Voir la photo.

Contrôlez le fonctionnement des lampes d'ambiance/ du variateur activé à l'aide de la télécommande.
Voir le mode d'emploi ; **Commande de la lumière/variateur**.

Remplacez les lumières d’ambiance si nécessaire.

Voir le chapitre 3.1: ENTRETIEN ANNUEL pour des instructions sur le remplacement des lampes d’ambiance.
Utilisez uniquement des lumières d’ambiance originales.

2 Déposez la bûche **N°. 16** prudemment sur le brûleur - à droite.

Contrôlez au préalable si la « flèche » sur la partie inférieure de la bûche est dirigée vers le haut.

Bûche N° 16 =
Numéro d'article 340021
(lisible sur la partie inférieure de la bûche)

Contrôlez si, au niveau de la partie inférieure de la bûche, des deux côtés placés de front, il y a un espace libre de ± 5 mm par rapport au brûleur métallique.

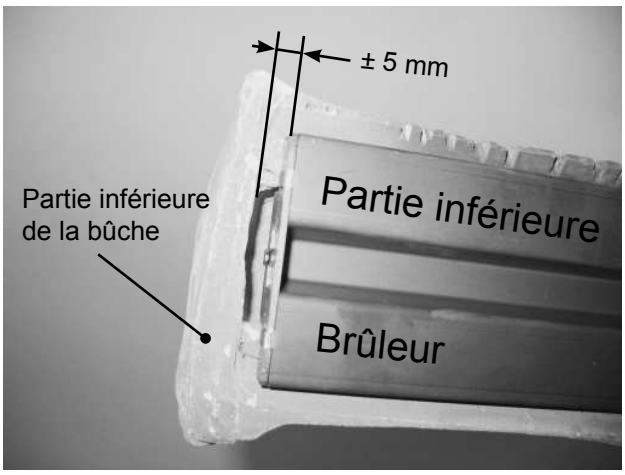

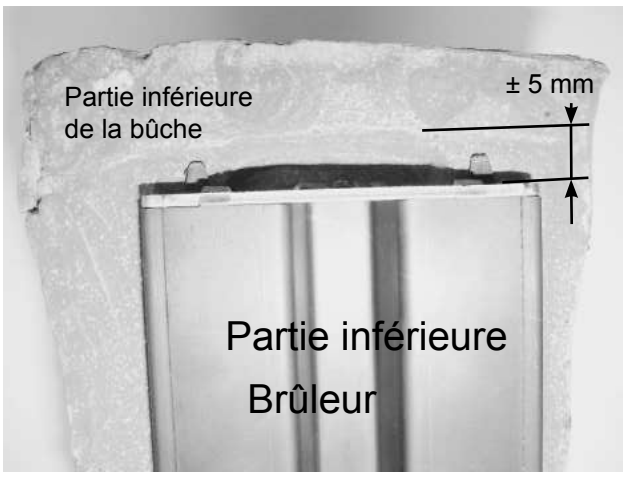

3 Déposez la bûche **N°. 14** prudemment sur le brûleur - à gauche.

Contrôlez au préalable si la « flèche » sur la partie inférieure de la bûche est dirigée vers le haut.

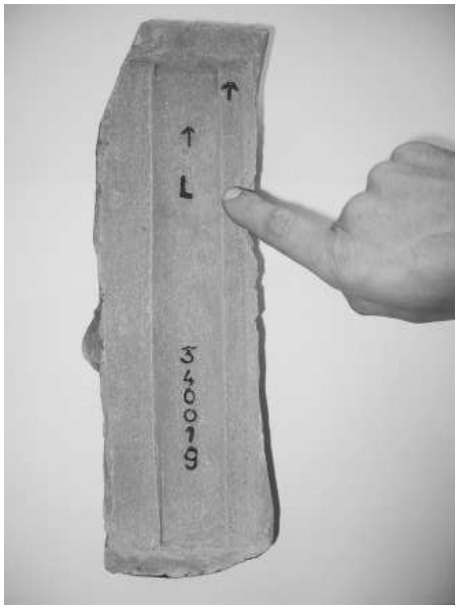

Bûche N° 14
Numéro d'article 340019
(lisible sur la partie inférieure de la bûche)

Contrôlez si, au niveau de la partie inférieure de la bûche, des deux côtés placés de front, il y a un espace libre de ± 5 mm par rapport au brûleur métallique.

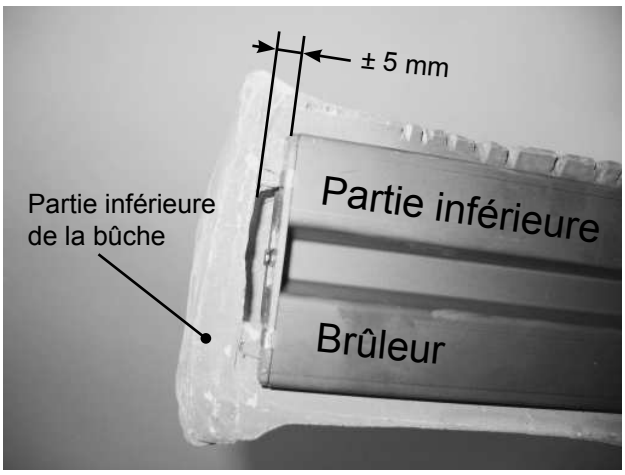

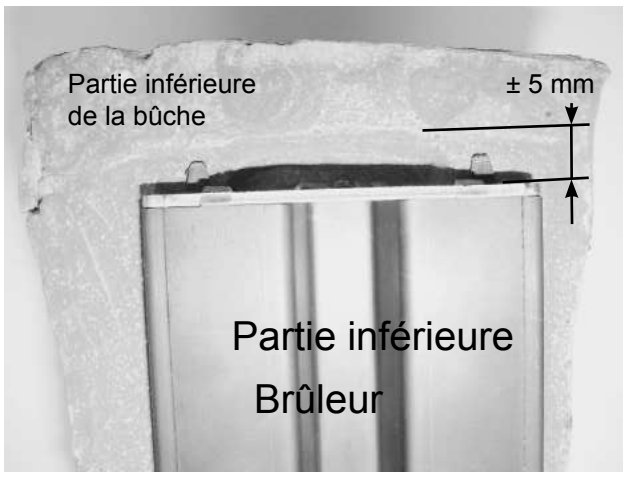

4 Déposez la bûche **N°. 15** sur le brûleur - au milieu (à proximité de la veilleuse).

Bûche N° 15 = numéro d'article 340020 (lisible sur la partie inférieure de la bûche)

Contrôlez que la veilleuse reste visible.

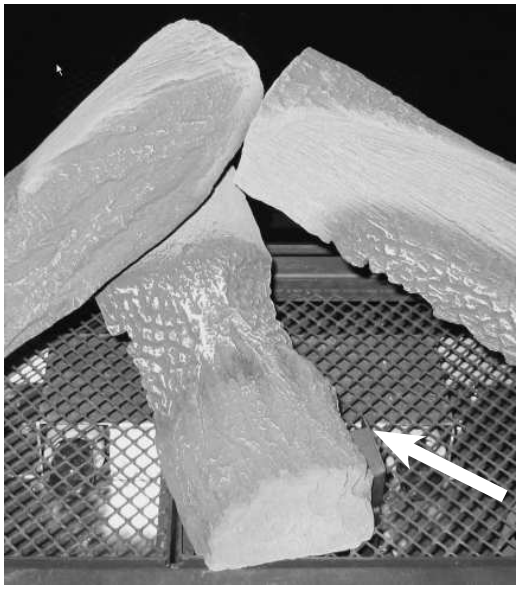

5 Placez l'élément carbonisé **Nr. 23** (= 1 numéro d'article 340028) en dessous du brûleur à droite, autour du venturi.

6 Placez l'élément carbonisé **Nr. 24** (= 1 numéro d'article 340029) en dessous du brûleur à gauche, autour du venturi.

7 Répartissez le 'Fire glass Dark Amber' uniformément sur la grille de maillage, au tour des brûleurs.

Attention : Pas de 'fire glass' sur ou contre la flamme de la veilleuse !

Attention : Pas de 'fire glass' en dessous des bûches **N° 14**, **15** et **16**, où elles reposent sur la grille de maillage.

Attention !
Ne versez pas de ‘Fire glass Black’ sur la grille de maillage, autour des brûleurs. ‘Fire glass Black’ bloque trop la lumière.

8 Répartissez uniformément le ‘Fire glass Black’ sur la grille, à gauche et à droite de la grille de maillage.

9 Déterminez l'intensité lumineuse des lampes d'ambiance/ du variateur activé à l'aide de la télécommande sur le maximum. Voir le mode d'emploi ; **Commande de la lumière/variateur**. Contrôlez si le ‘fire glass’ est réparti uniformément et si l'intensité lumineuse est à peu près la même partout. Adaptez la répartition du ‘fire glass’ si cela s'avère nécessaire.

10 Placez la bûche **N°. 18** (= 1x numéro d'article 340023).

11 Placez l'élément carbonisé **N° 21** (= 1x numéro d'article 340026)

12 Placez la bûche **N°. 17** (= 1x numéro d'article 340022).

13 Placez l'embranchement **N° 19** (= 1x numéro d'article 340024)

14 Placez l'embranchement **N° 20** (= 1x numéro d'article 340025)

15 Placez l'élément carbonisé **N° 22** (= 1x numéro d'article 340027)

16 Placez 3 éléments carbonisés **N° 25** (= 1x numéro d'article 340030)

17 Cassez les fraisils livrés en même temps et répartissez les morceaux le long du coté sur la grille (autour de la grille de maillage).

Attention : Ne pas déposer de fraisils sur la grille de maillage. Les fraisils bloquent la lumière.

Attention : Pas de fraisils sur ou contre la flamme de la veilleuse !

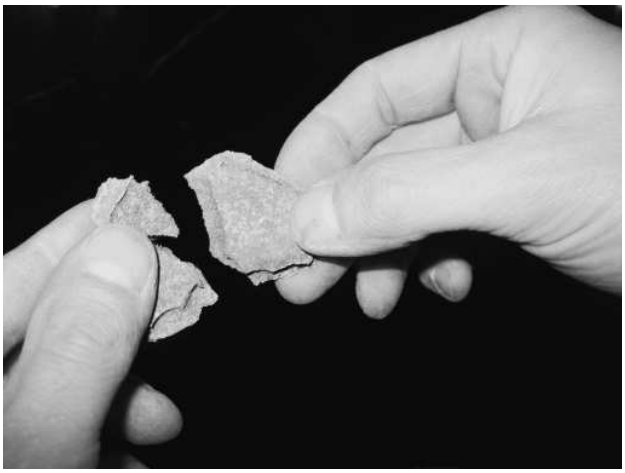

18 Cendres de décoration : Répartissez prudemment un petit peu de cendres de décoration sur toute la base.

19 Contrôlez que la flamme de la veilleuse est bien visible, à partir du coté droit des bûches.

Position de la veilleuse

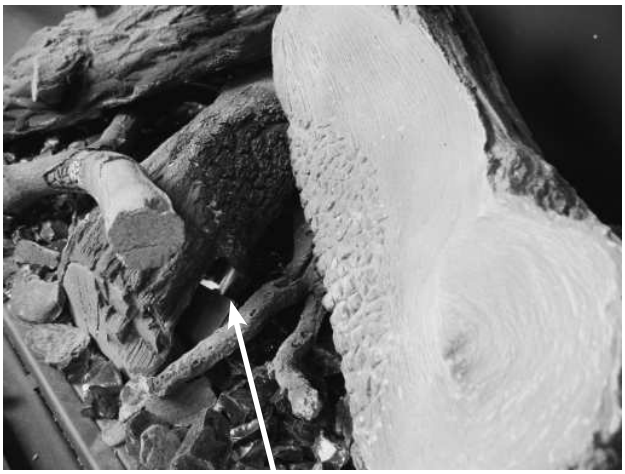

Veilleuse

Veilleuse

20 La structure des bûches en céramique, ‘fire glass’, des fraisils et des cendres de décoration est prête.

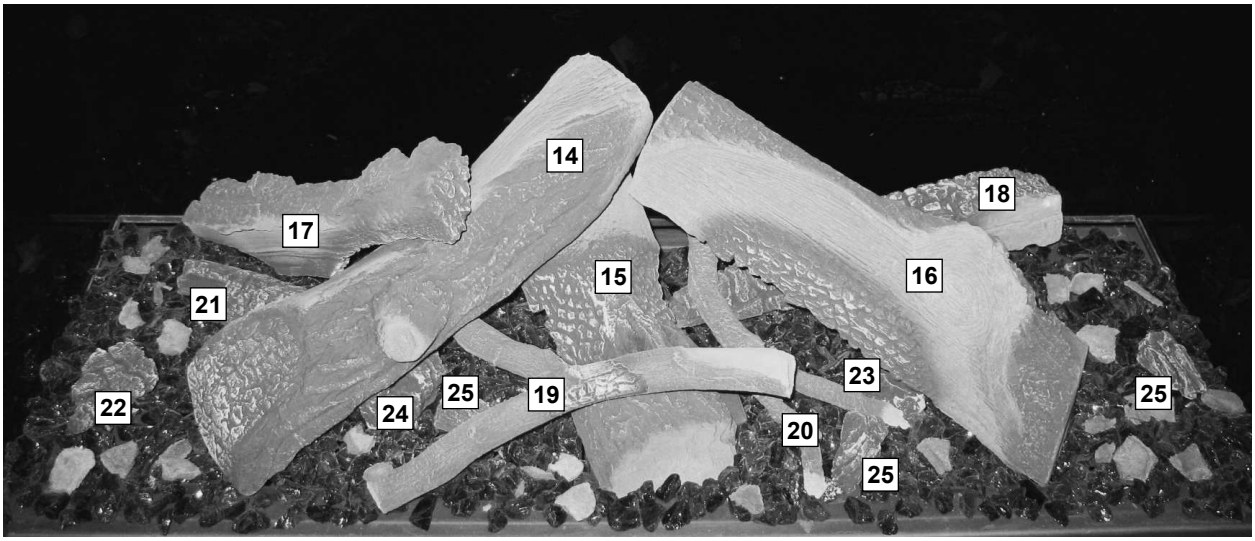

Figure 11: Jeu de bûches
Position du brûleur de gaz naturel du brûleur de propane/butane - ‘Premium Fire’

IMPORTANT :

- Ne placez pas de ‘fire glass’ et de fraisils devant le brûleur de la veilleuse
- Ne versez pas de cendres de décoration sur le brûleur de la veilleuse
- Libérez les ouvertures du brûleur
- Vérifiez si la veilleuse fonctionne correctement
- La veilleuse doit pouvoir brûler librement au-dessus du brûleur

C’est uniquement à ce moment qu’un bon allumage du brûleur est garanti !

Lorsque les bûches céramiques, ‘fire glass’ et les fraisils sont placés, remontez la vitre sur l’appareil suivant les prescriptions reprises au Chapitre 5; DÉMONTAGE/MONTAGE DE LA VITRE.

10. Montage de la plaque de resserrement

Selon la longueur et la forme du système de canalisation concentrique et la construction de la sortie, il faut, le cas échéant, monter une plaque de resserrement d'une largeur déterminée B, dans le plafond de la chambre de combustion.
Pour ce faire, voir les possibilités de pose mentionnées, dans les figures 4 à 10 comprises.

Important: **Veiller à poser la bonne plaque de resserrement. La bonne plaque de resserrement fournira à l'appareil un jeu de flammes, une combustion et un rendement optimal. Le montage d'une mauvaise plaque de resserrement peut causer des pannes à l'appareil.**

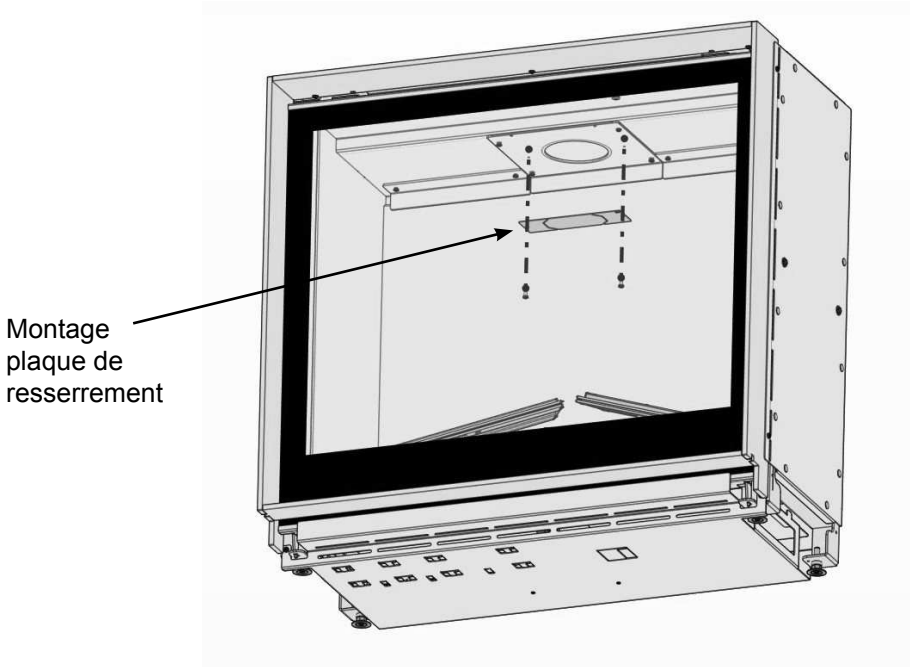

Figure 12: Place de la plaque de resserrement

Les plaques de resserrement suivant sont inclus:

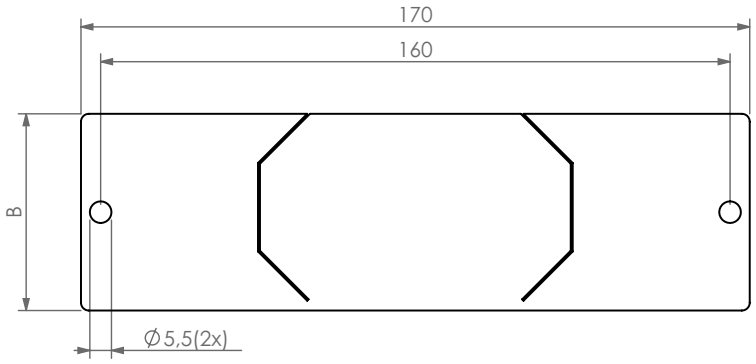

Plaque de resserrement:	Raccord de canalisation concentrique de l'appareil [Ø100 - 150 mm] Sortie de toit
Largeur: Largeur: Largeur: Largeur:	B = 30 mm B = 40 mm B = 50 mm B = 65 mm

11. <u>Contrôle de l'appareil après l'installation</u>

Après l'installation de l'appareil, l'installateur doit contrôler visuellement le jeu de flammes. Après l'allumage, de courtes flammes bleues/jaunes apparaissent. Ensuite, ces flammes s'agrandissent et prennent une couleur jaune plus prononcée. Lorsque toutes les flammes sont jaunes, l'appareil est à la température de service.

L'APPAREIL EST A PRESENT PRET A L'EMPLOI

3 ENTRETIEN

3.1 ENTRETIEN ANNUEL

Il est <u>essentiel</u> que l'appareil, la totalité du système de canaux concentriques (lorsque cela est possible) et la sortie soient nettoyés et contrôlés <u>chaque année</u> par un spécialiste/installateur agréé.
Ceci garantit un fonctionnement en toute sécurité de l'appareil.

L'entretien comprend les opérations suivantes:

- Retirez d'abord les fraisils, 'Fire glass', cendres de décoration et bûches du brûleur principal et nettoyez-les soigneusement avec une brosse douce.

- Nettoyez et contrôlez (visuellement) le brûleur principal/principaux, la veilleuse, la chambre de combustion, évacuation des fumées et l'arrivée d'air de combustion. La couche de poussière peut être éliminée à l'aide d'un aspirateur.

- A l'intérieur de l'appareil, nettoyer la vitre avec un nettoyant pour vitres ou pour plaques de cuisson en céramique. Cela est aussi d'application pour la paroi arrière en vitre noire, si l'appareil en est doté.

- Après le nettoyage;
  Replacez soigneusement les fraisils, 'Fire glass', cendres de décoration et bûches sur et autour du brûleur principal selon les instructions de l'installateur reprises dans ce manuel.
  Ne placer pas de fraisils, perles de vermiculite, bûches ou graviers contre le brûleur de la veilleuse. Assurer que la veilleuse puisse toujours brûler librement pardessus le brûleur principal.
  C'est alors qu'un bon allumage du brûleur principal est garanti. Le non-respect de ces instructions peut créer une <u>situation dangereuse</u>.

- Contrôlez l'étanchéité du passage de l'évacuation des gaz et des fumées ainsi que de l'arrivée d'air de combustion.

- Contrôle du bon fonctionnement de l'unité de réglage du gaz, du circuit à thermocouple et de l'allumage du brûleur principal.

- Contrôlez la pression d'alimentation (à la fois appareil éteint et en position maximale) ainsi que la pression du brûleur.

- Contrôle du système de canalisation concentrique dans son intégralité, y compris la construction de l'orifice. Une caméra peut être utilisée pour inspecter la totalité de l'évacuation des gaz de combustion et de l'alimentation en air de combustion. Examiner si tous les raccords sont encore en bon état.

- Air de convection de l'appareil/ventilateur de convection (option)
  - Contrôlez le trajet de l'air de convection et le fonctionnement du ventilateur de convection (option).
  - Déconnectez le courant en direction de l'appareil.
  - Nettoyez les ouvertures d'arrivée de l'air de convection, les canaux et les ouvertures de sortie.
  - Nettoyez l'intérieur du boîtier du ventilateur de convection. Le ventilateur de convection est accessible après avoir enlevé/démonté le brûleur principal et les grilles, derrière/en dessous de la chambre de combustion.

- Éclairage d'ambiance (option)
  - Déconnectez le courant en direction de l'appareil.
  - Déposez les fraisils, 'Fire glass', les cendres décoratives et le kit de bûches du brûleur principal et les deux grilles.
  - Nettoyez prudemment les lampes d'ambiance.

- Remplacement d'une lampe d'ambiance défectueuse
  - Déposez les fraisils, 'Fire glass', les cendres décoratives et le kit de bûches du brûleur principal et les deux grilles.
  - Enlevez prudemment la lampe d'ambiance défectueuse du dispositif en céramique.
  - Replacez prudemment la lampe d'ambiance défectueuse du dispositif en céramique. Utilisez uniquement les lampes d'ambiance Bellfires.
  - ⚠ Tournez <u>entièrement</u> les lampes d'ambiance dans le dispositif !
  - Installez les grilles, le jeu de bûches, les fraisils, 'Fire glass' et les cendres de décoration selon les instructions au chapitre 2.1.4.
    Ensuite, montez la vitre selon les instructions au chapitre 5.
  - Replacez la fiche de l'appareil dans la prise.
  - Contrôlez le fonctionnement des lampes d'ambiance à l'aide de la télécommande.
    Voir le mode d'emploi ; **Commande de la lumière/variateur**.

- Extérieur de l'appareil
  - Nettoyez l'extérieur de l'appareil avec un chiffon sec, qui ne peluche pas.
  - C'est uniquement lorsque l'appareil est refroidi que vous pouvez le nettoyer.
    Ne jamais utiliser un produit à récurer, des produits agressifs ou de produits nettoyants pour poêle.
  - On peut réparer les éventuelles détériorations de vernis avec un pulvérisateur de vernis BELLFIRES résistant à la chaleur. (Assurez-vous que l'appareil soit suffisamment refroidi !)

- Généralités
  - <u>Pièces</u>:
    Les pièces détachées pour remplacer des pièces de votre appareil ou les accessoires sont disponibles auprès de votre revendeur BELLFIRES.
    Utilisez uniquement des pièces originales.
  - <u>Modifications</u>:
    Vous n'êtes pas autorisé à apporter des modifications à l'appareil.

4 PANNES

4.1 CAUSES POSSIBLES

Causes possibles d'extinction:

- Le système de canalisation concentrique n'a pas été monté selon un des exemples du Chapitre 1.6.
- Montage d'un mauvais plaque de resserrement.
- Entrée en service de la veilleuse en cas d'évacuation insuffisante ou inexistante des gaz de combustion.
- Encrassement ou défectuosité de la veilleuse.
- Pression de gaz insuffisante.
- Fuite (interne) du système de canalisation concentrique.
- Tension dans le thermocouple trop basse. Cela est souvent dû au fait que la pointe du thermocouple est insuffisamment chauffée par la veilleuse.
- Encrassement des contacts électriques dans le système thermoélectrique; notamment à l'endroit du raccordement du thermocouple.
- Les piles dans le récepteur ou l'émetteur manuel sont déchargées.

4.2 PROTECTION DE L'APPAREIL

4.2.1 Protection de veilleuse thermoélectriqu

L'appareil est protégé par une protection de veilleuse thermoélectrique, afin d'éviter toute fuite de gaz imprévue depuis le brûleur principal.

4.2.2 Système de protection contre la surpression

L'appareil est doté d'un système de sécurité contre la surpression breveté où la porte évacue de manière contrôlée une éventuelle surpression. Dans ce cas, la porte bascule brièvement de quelques centimètres vers l'avant grâce à un système de ressort.
Cela peut provoquer un bruit fort.
Le basculement maximal de la porte est limité par une languette de sécurité.

Si une situation de surpression est apparue, l'appareil doit être entièrement contrôlé par un installateur.

5 DEMONTAGE / MONTAGE DE LA VITRE

- Fermez, avant de commencer, le robinet d'arrivée de gaz.

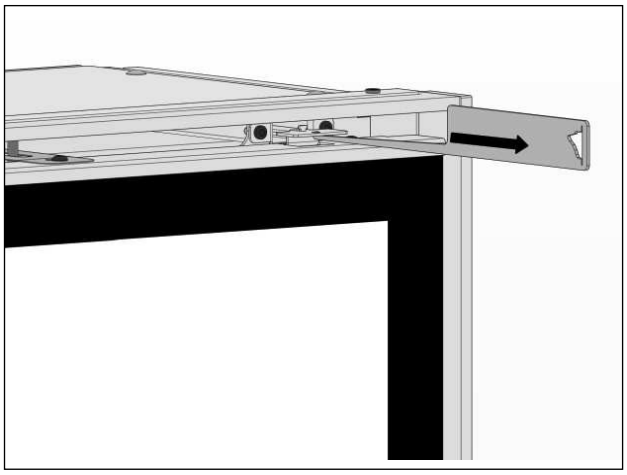

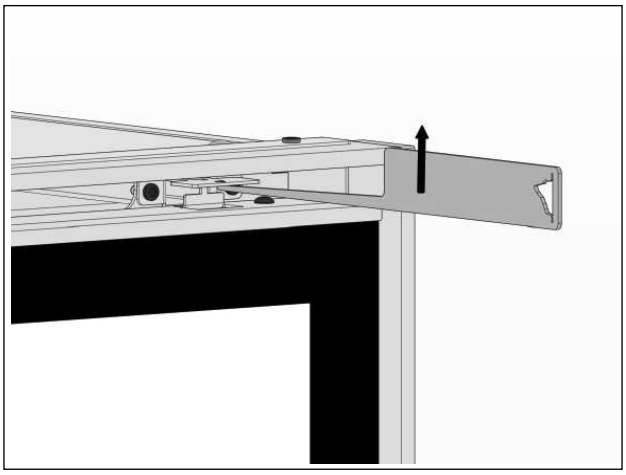

- Avec le crochet, en haut à gauche et à droite, enlever les minces languettes-ressorts métalliques des ergots du cadre.

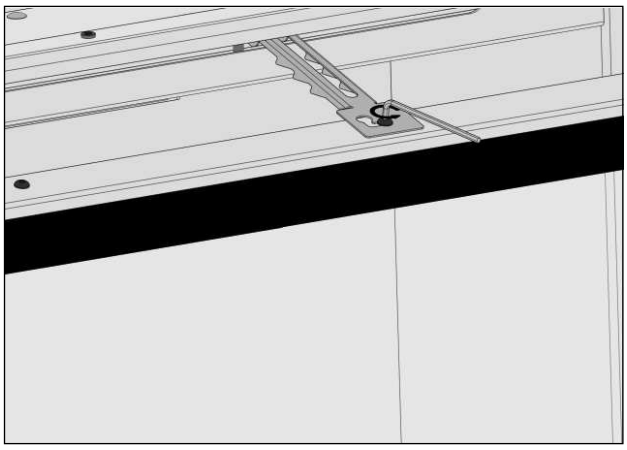

Attention ! : **Durant et après le retrait du cadre, le retenir avec la main de sorte qu'il ne tombe pas vers l'avant !**

- Démonter la languette de sécurité du cadre.

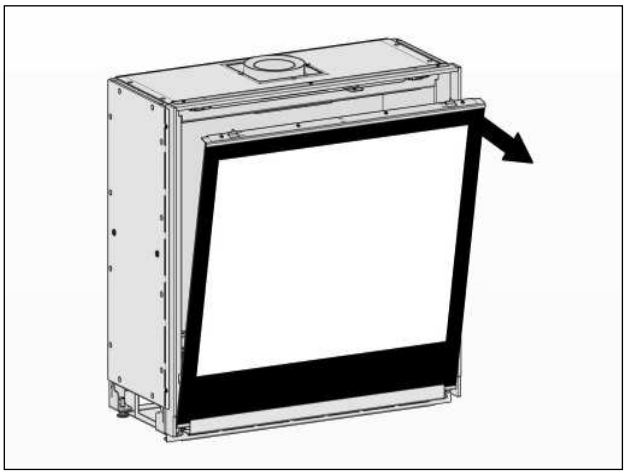

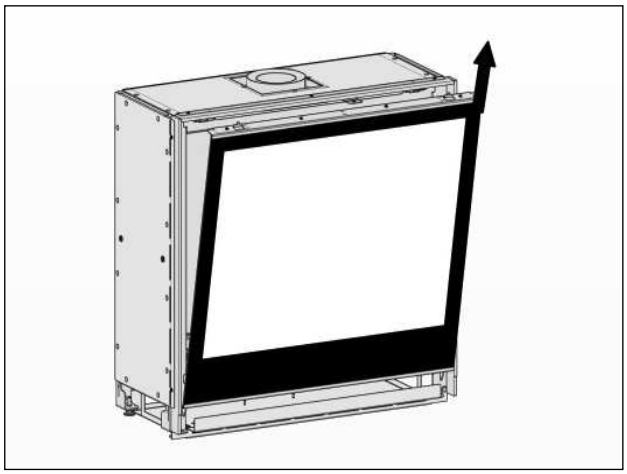

- A la partie supérieure, laisser basculer avec précaution vers l'avant le cadre, y compris la vitre. Afin d'éviter tout endommagement, poser du carton sur la cheminée, sous le cadre. Tirer le cadre vers le haut et le déposer de l'appareil.

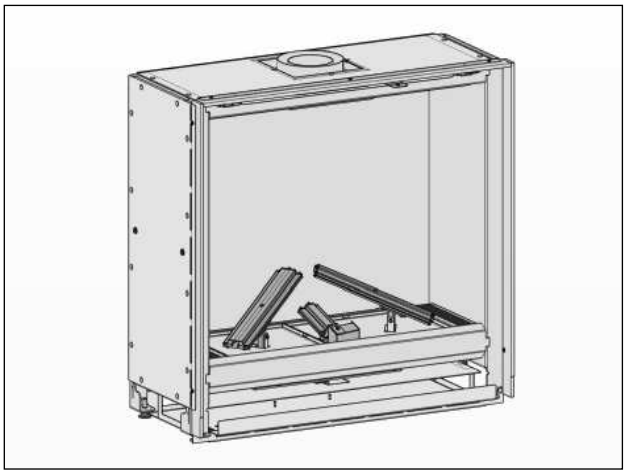

Montage de la vitre:

Le montage de la vitre s'effectue dans l'ordre inverse.

1 Poussez la languette de sécurité d'abord complètement dans l'appareil, en soulevant la languette un peu.
2 Placez le cadre et la vitre, et l'incliner vers l'arrière.
3 Monter la languette de sécurité sur le cadre.

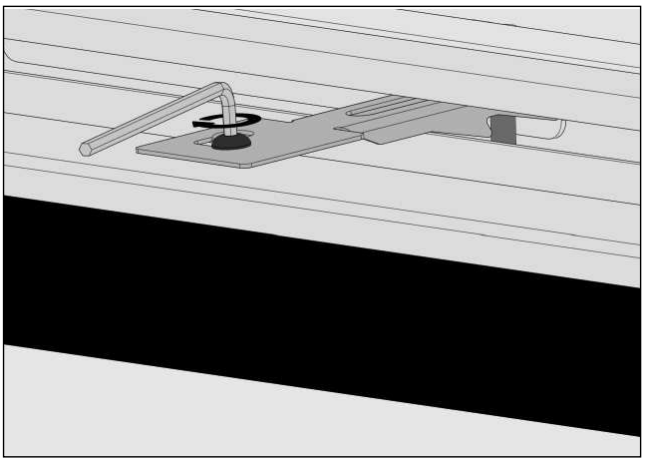

4 Avec le crochet, en haut à gauche et à droite, tirer les minces languettes-ressorts métalliques sur des ergots du cadre.

Important:
- S'assurer qu'à la partie inférieure le cadre est bien positionné dans les 2 orifices de la face avant.
- S'assurer que le cadre est placé au milieu de la face avant.
- S'assurer que la languette de sécurité est correctement fixée à la partie supérieure du cadre (au milieu).
- Sur tout le pourtour, le cadre et la vitre doit parfaitement faire contact avec le bord de la chambre de combustion.
- S'assurer que les languettes-ressorts, à la partie supérieure, restent bien en place.

6 SCHÉMA ÉLECTRICITÉ ET GAZ

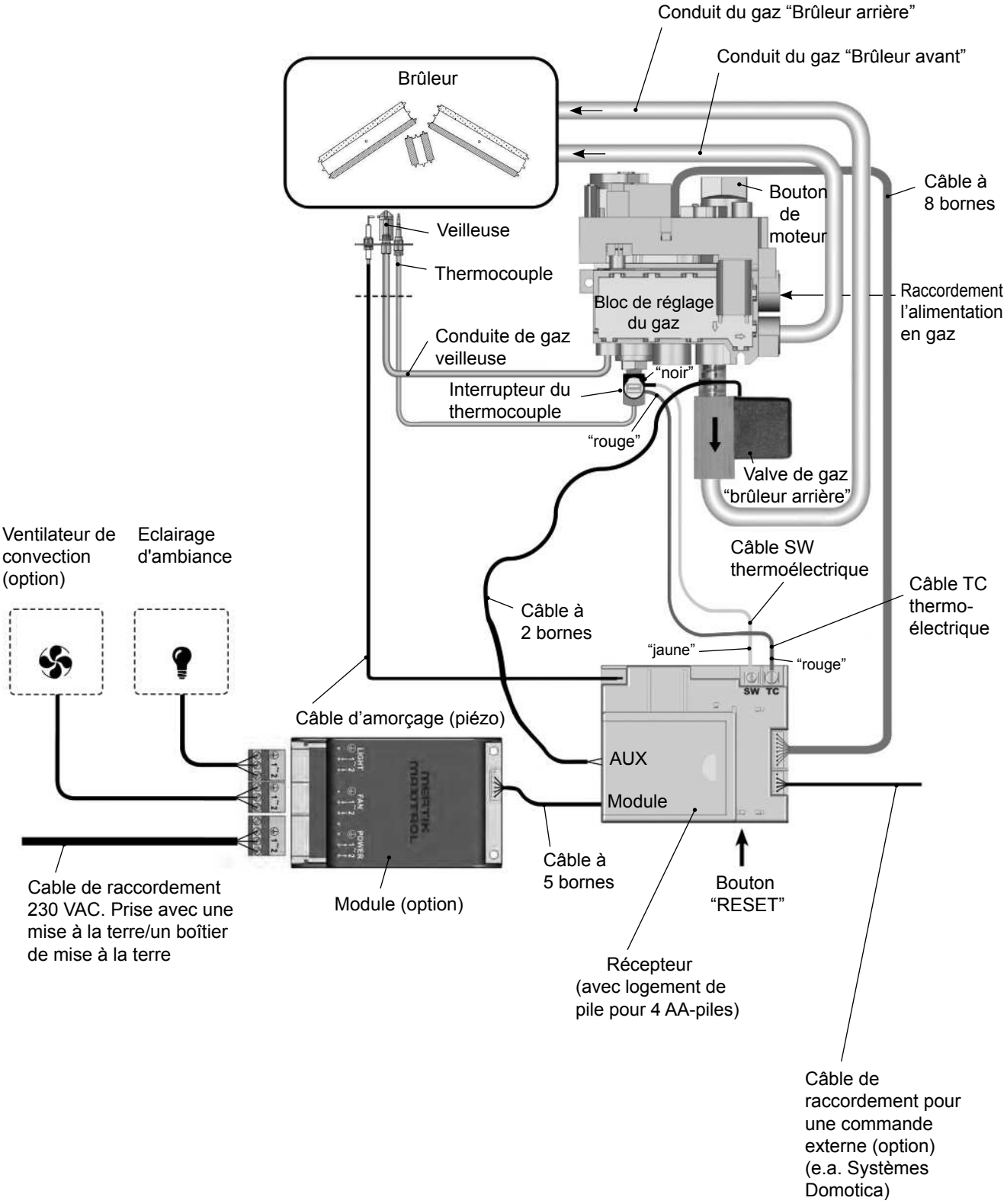

7 DIMENSIONS

7.1 SMART BELL 75-70 - Cadre d'encastrer

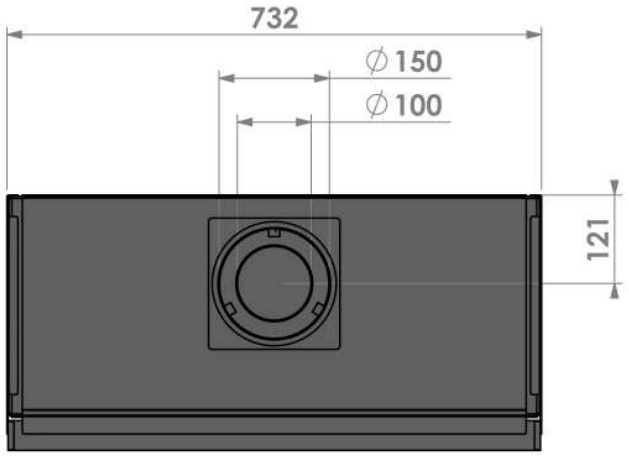

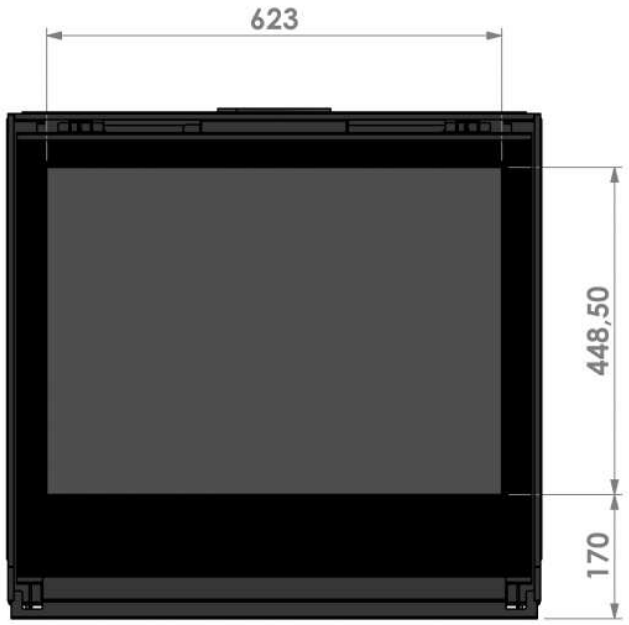

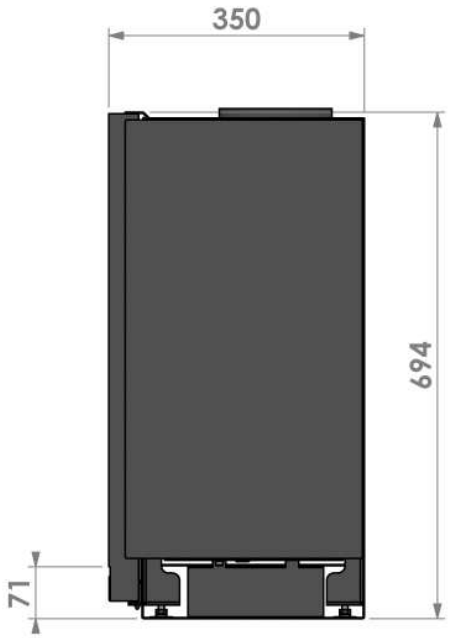

7.2 SMART BELL 75-70 - Cadre classique 35 mm

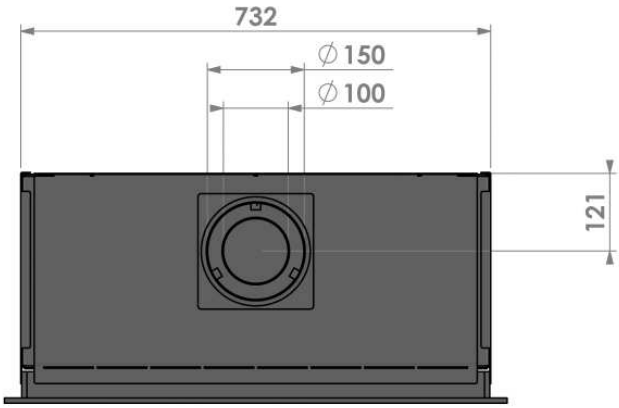

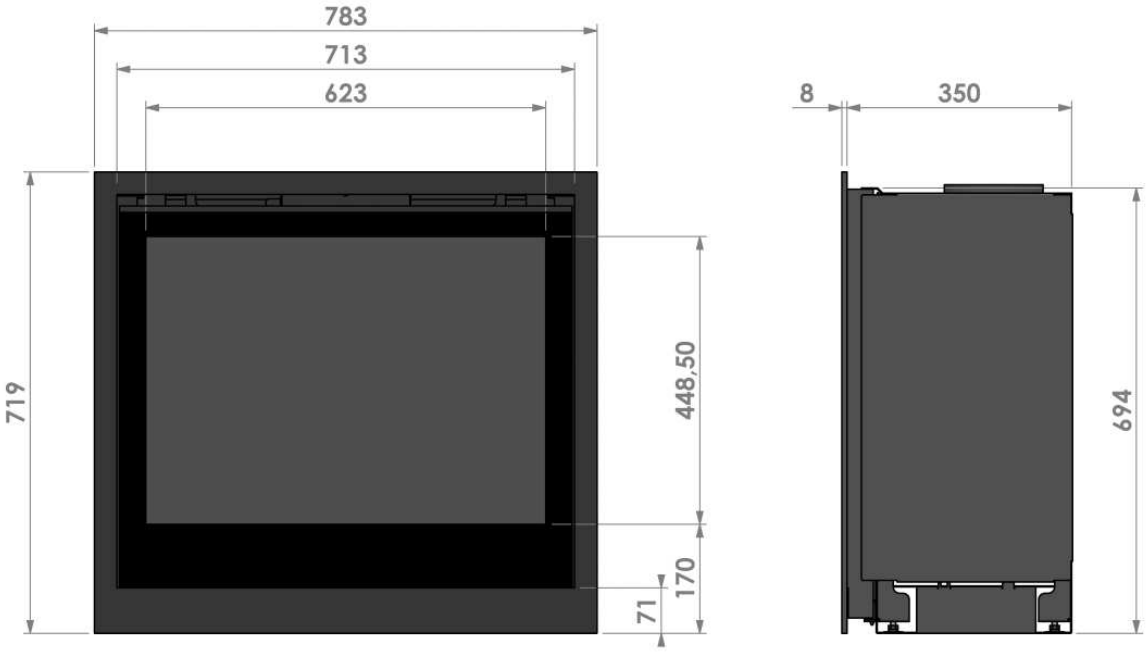

7.3 SMART BELL 75-70 - Cadre classique 52 mm

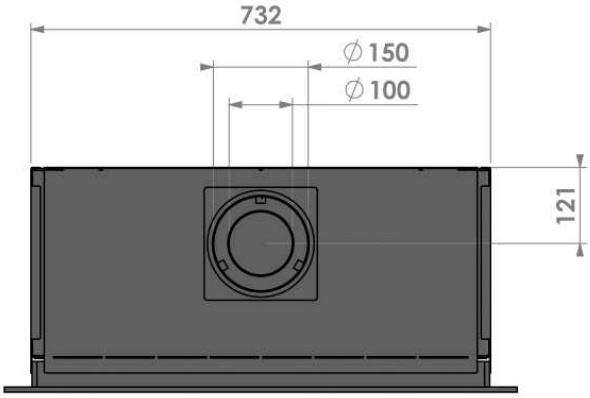

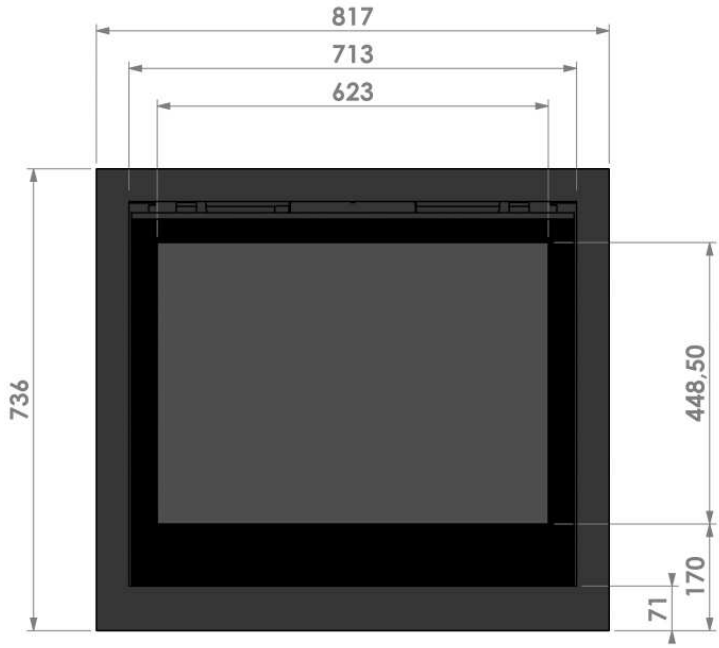

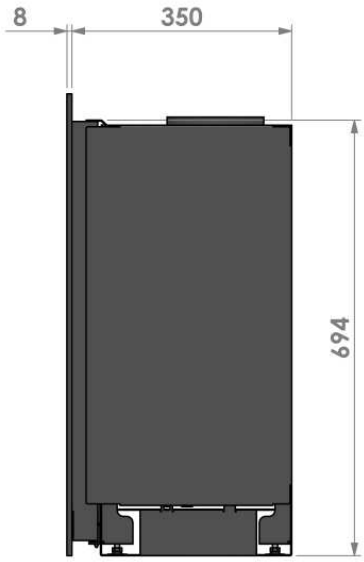

7.4 SMART BELL 75-70 - Cadre classique 70 mm

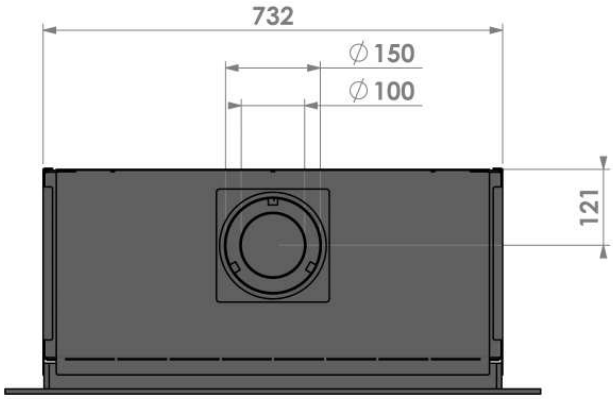

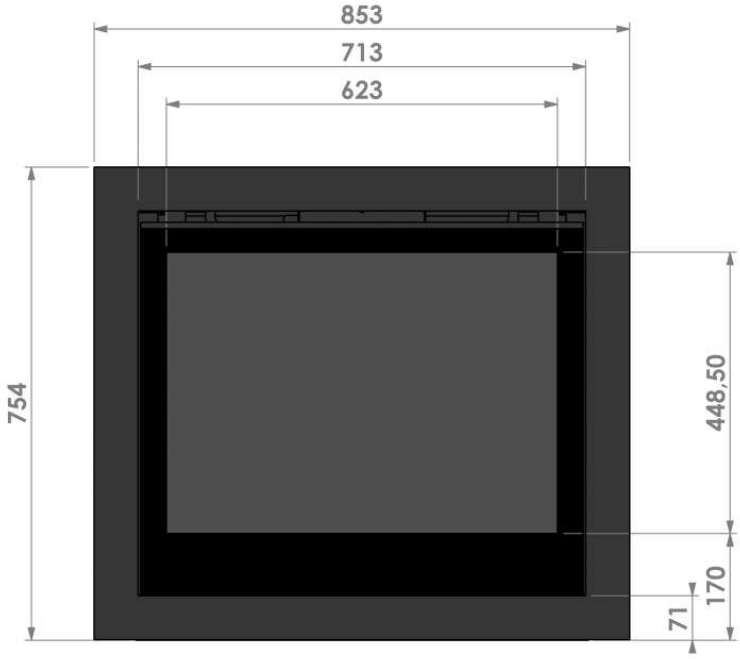

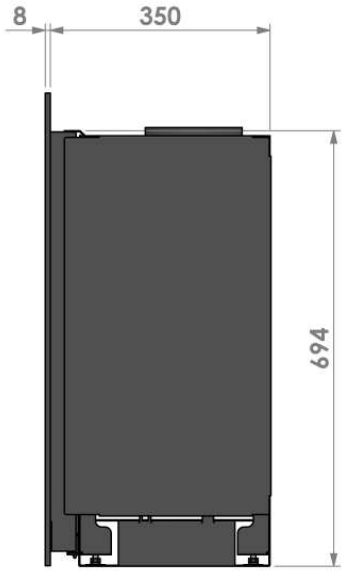

7.5 SMART BELL 75-70 - Cadre d'approfondi

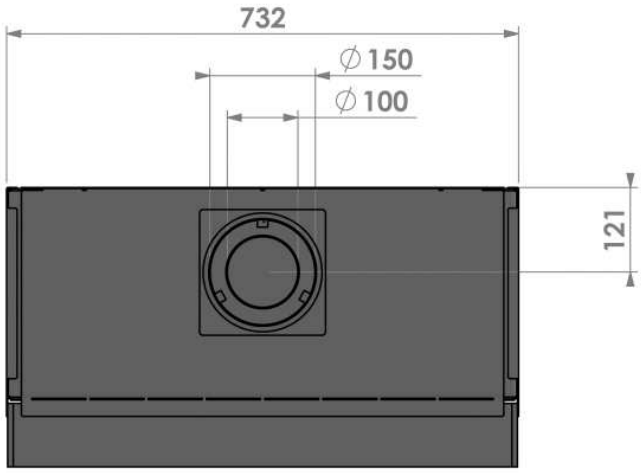

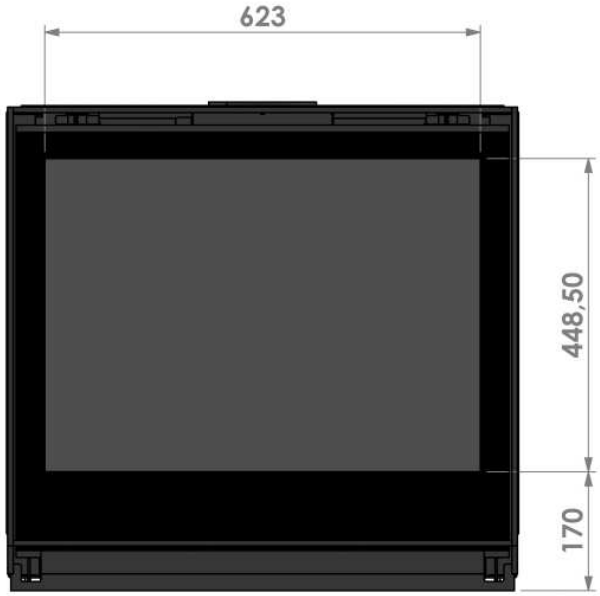

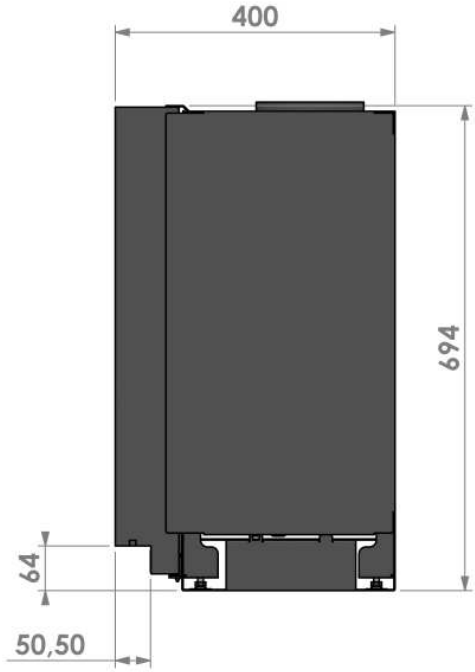

7.6 SMART BELL 75-70 - Cadre d'approfondie avec ventilateur de convection

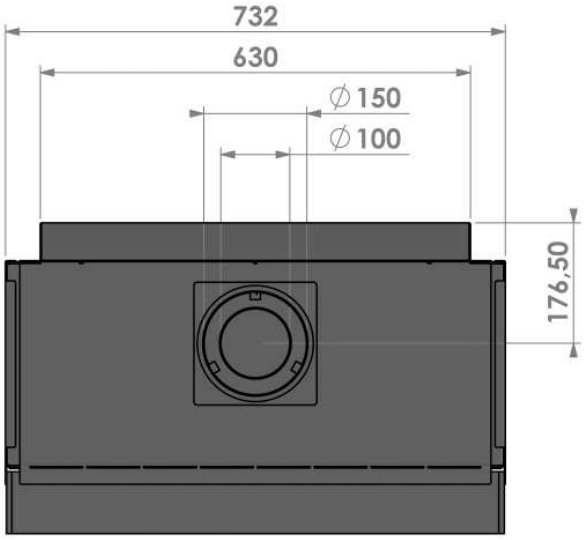

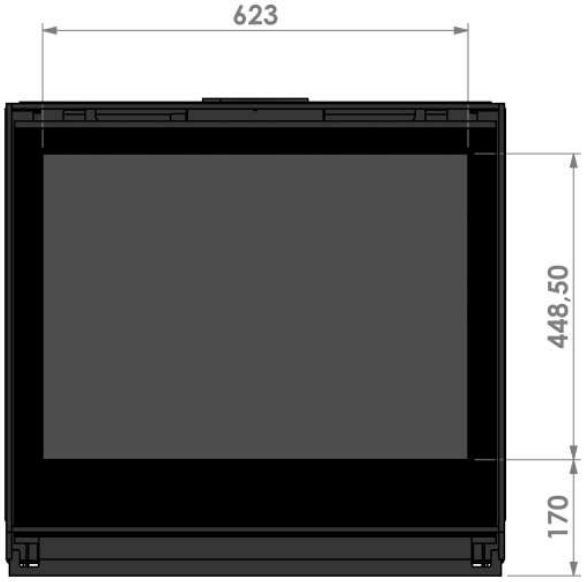

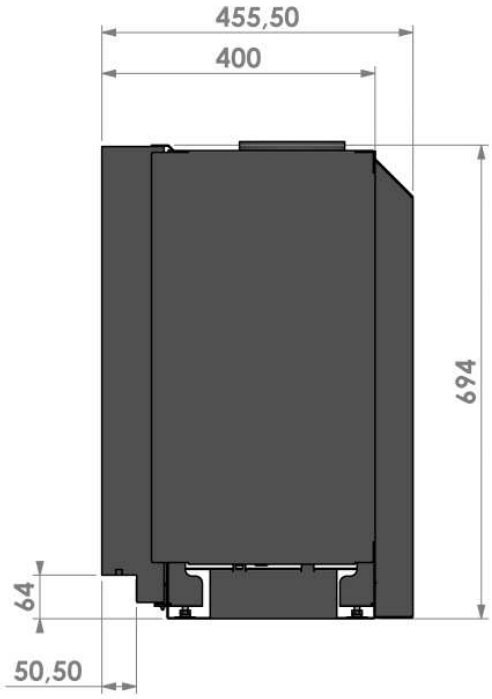

7 FICHE TECHNIQUE ET PRESCRIPTIONS

Regulations d'installation nationales:

FRANCE : Les textes reglémentaires:
- Arrêté du 2 août 1977
- Arrêté du 22 octobre 1969

Les règles de l'art:
- DTU 24.1 (travaux de fumisterie)
- DTU 61.1 (installations de gaz)
- Norme NF C 15-100 (installations d'électrique)

BELGIQUE : NBN D-51-003 : Gaz
AREI / RGIE : Électricité

Modèle	**: SMART BELL 75-70 PF (PREMIUM FIRE)**
Gaz	**: GAZ NATUREL**
Pays	: **FR; France / BE; Belgique**
Produit identification no Type de d'appareil suivant CE-norm Catégorie d'appareil	: 0063CM3684 : C_{11} / C_{31} / C_{91} : I_{2E+} gaz naturel G20/G25.3
Débit calorifique (Supérieur)	: 10,5 kW
Puissance nominale (max.) Catégorie de rendement Classe de NOx	: 8,0 kW : 1 (85%) : 5
Débit gaz (max.)	: G20: 0,99 m^3_s/hr. G25.3: 1,05 m^3_s/hr.
Pression d'alimentation	: G20: 20,0 mbar G25.3: 25,0 mbar
Pression au brûleur (max.) Chaud	: G20: 11,1 mbar(*) G25.3: 15,0 mbar(*)
Pression au brûleur (max.) Froid	: G20: 10,5 mbar(**) G25.3: 13,5 mbar(**)
Pression au brûleur (min.)	: 4,0 mbar(***)
Aération primaire du brûleur G Arrière-Gauche et Avant-Gauche	: AG : Ø6,5 mm AvG : Ø4,5 mm
Aération primaire du brûleur M Avant-Milieu	: AvM : Ø7,0 mm
Aération primaire du brûleur D Arrière-Droit et Avant-Droit	: AD : Ø6,5 mm AvD : Ø4,5 mm

Modèle	**: SMART BELL 75-70 PF (PREMIUM FIRE)**
Gaz	**: GAZ NATUREL**
Pays	: **FR; France / BE; Belgique**
Bloc de réglage du gaz (télécommande) Brûleur principal	: Mertik GV 60 : Premium Fire 600 x 240 mm
Injecteur brûleur principal G Arrière-Gauche et Avant-Gauche	: AG : Ø1,40 mm AvG : Ø1,25 mm
Injecteur brûleur principal M Avant-Milieu	: AvM : Ø1,30 mm
Injecteur brûleur principal D Arrière-Droit et Avant-Droit	: AD : Ø1,40 mm AvD : Ø1,30 mm

'Brûleur avant'	=	AvD + AvM + AvG
'Brûleur arrière'	=	AD + AG

Veilleuse brûleur	: SIT 0.145.019
Injecteur veilleuse	: no 36 (SIT 0.977.091)
Raccordement au gaz	: 3/8" G / Ø12 mm
Le raccordement systeme concentrique	: Ø100 mm - Ø150 mm
Batteries de la télécommande	
- Récepteur	: ne s'applique pas
- Émetteur manuel	: 2x 1,5V AAA
Raccordement d'electricité	: 230 VAC / 50 Hz
Consommation d'electricité	: 50 W (max.) / IP 20
Poids:	
- Modèle de base	: 80 kg
- Y compris toutes les options	: 85 kg

(*) : Tous les brûleurs en position maximale et appareil à température.
(**) : Tous les brûleurs en position maximale et appareil froid.
(***) : Tous les brûleurs en position minimale.

Évacuation des gaz de combustion et adduction d'air de combustion :
Système de canalisation concentrique Ø100 mm - Ø150 mm. Fixe et/ou flexible.

Echangement de chaleur surface de travail: Toute la face avant de l'appareil.

9 LISTE DE PIECES DE RECHANGE

Pour toute commande de pièce de rechange, veuillez indiquer le modèle et le numéro de serie. Toutes les pièces de ce manuel peuvent être commandées chez votre concessionnaire Bellfires.

No	Article no	Description
1	3.....	Brûleur principal "Premium Fire" 600 x 240 mm Gaz naturel G20/G25.3 G20/G25.3: Ø6,5 mm Gauche-Arrière Ø4,5 mm Gauche-Avant Ø7,0 mm Milieu-Avant Ø6,5 mm Droite-Arrière Ø4,5 mm Droite-Avant
2	334878	Injecteur brûleur principal Gaz naturel; Gauche-Arrière: Ø1,40 mm
3	335122	Injecteur brûleur principal Gaz naturel; Gauche-Avant: Ø1,25 mm
4	301928	Injecteur brûleur principal Gaz naturel; Milieu-Avant: Ø1,30 mm
5	334878	Injecteur brûleur principal Gaz naturel; Droite-Arrière: Ø1,40 mm
6	301928	Injecteur brûleur principal Gaz naturel; Droite-Avant: Ø1,30 mm
7	333597	Bloc de réglage du gaz; GV 60 (M10 Thermocouple raccordement)
8	302122	Raccord à bague de serrage 3/8" extérieur sur Ø12 mm
9	302084	L'émerillon Ø8 mm pour l'alimentation du GV 60 pour le "brûleur avant"
10	302089	Bague de serrage Ø8 mm pour l'alimentation du GV 60 pour le "brûleur avant"
11	333607	Valve de gaz "brûleur arrière"
12	333608	Adaptateur 3/8"bsp x 3/8"+ anneau O
13	333610	L'émerillon Ø8 mm pour valve de gaz "brûleur arrière"
14	333611	Bague de serrage Ø8 mm pour valve de gaz "brûleur arrière"
15	302086	Boulon à rupture & olive Ø4 mm GV 60
16	333601	Câble (sw): Récepteur - Thermocouple interrompteur, L = 500 mm
17	333602	Câble (tc): Récepteur - Thermocouple interrompteur, L = 500 mm
18	341205	Émetteur manuel Symax 1 - EU - 10 boutons Bellfires
19	339907	Récepteur Symax 1 - EU
20	302068	Câble à 8 bornes Bloc de réglage du gaz - Récepteur, L = 500 mm
21	325640	Câble d'amorçage (piézo), 2x ⌀ 2,8 x 0,8 mm, L = 500 mm
22	301999	Thermocouple M10 - 600 mm
23	333604	Thermocouple interrompteur M10

No	Article no	Description
24	310908	Jeu de veilleuse revêtement; 2 flammes
25	310909	Joint de veilleuse revêtement
26	310910	Injecteur veilleuse; Gaz naturel; no 36
27	310907	Électrode piézo veilleuse, 2,8 x 0,5 mm
28	302062	L'émerillon pièzo électrode
29	319842	L'émerillon thermocouple
30	332552	Bague de serrage veilleuse; Ø4 mm, Acier
31	332553	Veilleuse de l'émerillon; Ø4 mm, Acier
32	336728	Conduite de la veilleuse; Ø4 mm, L = 500 mm, Flexible, Acier inoxydable
33	336727	Conduite de brûleur; Ø8 mm, L = 500 mm, Flexible, Acier inoxydable - 10 kW+, "brûleur avant"
34	336727	Conduite de brûleur; Ø8 mm, L = 500 mm, Flexible, Acier inoxydable - 10 kW+, "brûleur arrière"
35	326055	L'émerillon; Ø8 mm, coude raccord à compression brûleur
36	326054	Bague de serrage; Ø8 mm, coude raccord à compression brûleur
37	342976	Vitre Smart Bell 75-70 (705 x 614,5 x 4 mm)
38	343197	Miroir noir, paroi arrière Smart Bell 75-70
39	333605	Module 230 VAC (Ventilateur/Lumière)
40	333912	Sécurité T 2,5 A 250 V Module
41	333606	Câble à 5 pôles du module - Récepteur
42	333748	Lampe pour l'éclairage d'ambiance 230 VAC, E14, 25 W
43	334966	Ventilateur 230 VAC
44	341643	Émetteur manuel Symax 2 - EU - 10 boutons Bellfires
45	341644	Récepteur Symax 2 - EU
46	341645	WIFI-box Symax 2 - Bellfires
47	341647	WIFI-box câble - L = 1000 mm
48	340469	Jeu de bûches (14 parties) <u>Gaz naturel</u> y compris des fraisils et des cendres de décoration
49	340089	'Fire Glass' Dark Amber (2,5 kg)
50	340091	'Fire Glass' Black (1,0 kg)
51	301669	Tube colle céramique
52	301593	Ruban de fibre de verre noir 15 x 3 mm, adhésif
53	301613	Ruban de fibre de verre noir 10 x 2 mm, adhésif
54	311006	Ruban de fibre de verre noir 20 x 2 mm, adhésif
55	301617	Corde de fibre de verre noir Ø10 mm

Bûches - Éclats de bois - Fraisils - ‘Fire Glass’ - Cendres de décoration

Appareil	Ensemble de Bûches Numéro d’article : 340469															´Fire Glass´ Dark Amber	´Fire Glass´ Black
	Ensemble	Bûche n°												Fraisils avec Effet incandes-cent Anthracite	Cendre de décoration gris clair		
		14	15	16	17	18	19	20	21	22	23	24	25	Sac : 50 gr.	Sac : 10 gr.	Sac : 2,5 kg.	Sac : 1,0 kg.
	Num. d’article:	340019	340020	340021	340022	340023	340024	340025	340026	340027	340028	340029	340030	xxxxxx	340031	340089	340091
Smart Bell 75-70 PF	Nombre	1x	1x	1x	1x	1x	1x	1x	1x	1x	1x	1x	3x	1x	1x	1x	1x

10 MISE AU REBUT DE L'EMBALLAGE ET DE L'APPAREIL

L'emballage de l'appareil est recyclable:
Matériaux pouvant être utilisés:
- Carton
- Bois
- Plastique
- Papier

Ces matériaux doivent être mis au rebut de manière responsable et conformément aux dispositions des autorités.

Les piles sont considérées comme étant des déchets chimiques. Les piles doivent être mises au rebut de manière responsable et conformément aux dispositions des autorités.

Les autorités ou l'installateur peu(ven)t aussi vous fournir des informations sur la mise au rebut appropriée des appareils usagés.

Bellfires
since 1928

Votre revendeur Bellfires

01 - 251016 - 343251