bellfires gas fires

MANUALE DI INSTALLAZIONE & MANUTENZIONE

SMART BELL
80 - 80 PF

Camino a gas con sistema di combustione chiuso

Bellfires vi augura deliziose serate con il nuovo camino a gas Bellfires

Il presente documento costituisce parte integrante e fondamentale del camino a gas.
Leggerlo attentamente prima di usare il camino e conservarlo in luogo sicuro!

CE

Numero di serie:

Data di produzione:

BELLFIRES CAMINO A GAS CON SISTEMA DI COMBUSTIONE CHIUSO:

Smart Bell 80 - 80 PF (Premium Fire) (SB 80-80 PF)

IMPORTANTE

Le presenti Istruzioni di installazione costituiscono parte integrante della documentazione fornita con l'apparecchio.

La documentazione completa necessaria per l'installazione dell'apparecchio consiste in:

1. MANUALE DI INSTALLAZIONE e MANUALE DI MANUTENZIONE
2. COMPONENTI DISPONIBILI SISTEMI DI SCARICO CONCENTRICI PER CAMINI A GAS BELLFIRES CON SISTEMA A COMBUSTIONE CHIUSO
3. ISTRUZIONI PER L'USO e MANUALE MANUTENZIONE QUOTIDIANA

INDICE

Pagina

1. MANUALE DI INSTALLAZIONE 7
2. INSTALLAZIONE 23
3. MANUTENZIONE 47
4. GUASTI 49
5. SMONTAGGIO / MONTAGGIO DEL VETRO 50
6. SCHEMA ELETTRICO E GAS 53
7. DIMENSIONI 54
8. DETTAGLI TECNICI/REGOLAZIONI 60
9. ELENCO PEZZI DI RICAMBIO 62
10. SMALTIMENTO IMBALLI E APPARECCHIO 65

IMPORTANTE

L'installazione deve essere effettuata solo da un tecnico abilitato all'installazione di camini a gas ed iscritto all'apposito registro.

1 MANUALE DI INSTALLAZIONE

1.1 GENERALE

Il camino a gas deve essere posizionato e collegato come un “sistema a camera chiusa” (con scarico bilanciato) da un tecnico iscritto all’apposito registro degli installatori di dispositivi a gas in osservanza del seguente Manuale di installazione, dei regolamenti applicabili a livello nazionale e locale (vedi “Specifiche tecniche/Regolazioni” sul lato posteriore del presente manuale). In caso di domande relative all’installazione, si prega di consultare il locale fornitore di gas.

Importante: **Prima di iniziare l’installazione, controllare che le specifiche riportate sulla placchetta corrispondano al tipo di gas e alla pressione a cui l’apparecchio deve essere collegato.**

L’apparecchio è impostato in fabbrica alla corretta portata termica nominale.
La fiamma pilota è impostata al livello di consumo corretto.

L’apparecchio sarà consegnato con collegamento concentrico Ø100 mm - Ø150 mm per l’estrazione dei gas di scarico e l’alimentazione di aria di combustione.

È possibile installare il camino a gas sia con lo scarico a muro che con lo scarico a soffitto.

Il collegamento al soffitto deve essere fatto utilizzando il sistema di scarico concentrico Ø100 mm - Ø150 mm. I fumi vengono eliminati naturalmente nell’ambiente esterno tramite il tubo interno da Ø100 mm, mentre l’alimentazione dell’aria di combustione passa tra i tubi da Ø100 mm e da Ø150 mm.

Il camino a gas può essere installato in una casa completamente sigillata o ventilata meccanicamente senza ventilazione extra e/o estrazione del fumo.

Il camino a gas può essere **inserito** in un camino già esistente oppure come apparecchio **incorporato** in un camino nuovo.

Per evitare che il camino si scaldi eccessivamente, deve essere sufficientemente ventilato; devono quindi essere installate delle ventole in alto e in basso.

L’apparecchio è dotato di un rivestimento di convezione. Questo porta l’aria riscaldata nella stanza. In opzione, l’apparecchio può essere dotato di una ventola di convezione per una più rapida diffusione dell’aria calda.

Se si utilizza un camino esistente, è necessario prima consultare l’installatore. Se il camino in precedenza veniva utilizzato per bruciare legna o carbone, dovrà essere pulito da un esperto.

1.2 SISTEMI DI SCARICO CONCENTRICO Ø100 MM - Ø150 MM

- **Bellfires - Muelink & Grol Sistema**
- **Poujoulat - DUOGAS Sistema**
- **Ontop - Metaloterm US Sistema**
- **Jeremias/STB - H-Twin Sistema (STB = Schoorsteen Techniek Brummen NL)**
- **Jeremias - TWIN-GAS Sistema**

Il camino a gas con il sistema di scarico concentrico [Ø100 mm - Ø150 mm] (rigido e/o flessibile) per i tipi di marchi sopraccitati, è stato approvato in osservanza della normativa europea CE per le apparecchio a gas e deve quindi essere usato solo con questi sistemi.
I componenti consentiti per questi sistemi sono elencati nelle istruzioni allegate: COMPONENTI CONCENTRICI ADATTI PER L'INSTALLAZIONE DI UN CAMINO A GAS BELLFIRES CON SISTEMA DI COMBUSTIONE CHIUSO.
La garanzia dell'apparecchio cessa se questa viene installata, completamente o parzialmente, utilizzando altri componenti o un sistema di scarico diverso.
I sistemi di scarico concentrico [Ø100 mm - Ø150 mm] possono essere utilizzati sia in un camino nuovo che in un camino esistente.

IMPORTANTE

Seguire le istruzioni del Manuale di installazione fornite con i componenti del sistema di scarico concentrico.

1.3 INCLUSO

Kit documentazione	- Manuale di installazione e Manuale di manutenzione - Istruzioni per i componenti concentrici - Istruzioni per l'uso e Manuale manutenzione quotidiana
Attributi	- Piastra in ceramica - Gancio (per aprire il telaio e il vetro) - Vetro antifuoco "Nero" - Vetro antifuoco "Ambra scura" - Braci - Cenere decorativa

N.B.: in caso di mancanza di qualche elemento, si prega di contattare il rivenditore.

1.4 OPZIONI E ACCESSORI

Presso il rivenditore sono disponibili le opzioni e gli accessori che seguono:

Pezzo n.	Opzione
311967	Supporto L = 1250 mm
343387	Telaio incorporato (3-lati)
343388	Telaio incorporato incassato 4 cm
343390	Telaio classico 35 mm
343389	Telaio classico 52 mm
343391	Telaio classico 70 mm
343167	Specchio nero parete posteriore
343392	Pannello acciaio parete posteriore
343393	Kit di ventola Smart Bell 80-80: Kit, costituito un ventola di convezione (230VAC/39W), cavo, materiale di assemblaggio e coperchio di convezione.

Pezzo n.	Accessori
329874	Kit staffe di supporto (2 pezzi)
302278	Adattatore collegamento di scarico del gas Ø100 mm per acciaio inox flessibile
302279	Adattatore collegamento di aria di combustione Ø150 mm per acciaio inox flessibile
3.....	Bellfires (M&G) sistema di scarico concentrico(*)
3.....	Poujoulat (DUOGAS) sistema di scarico concentrico(*)
3.....	Ontop (Metaloterm US) sistema di scarico concentrico(*)
3.....	Jeremias/STB - H-TWIN sistema di scarico concentrico(*)
3.....	Jeremias - TWIN-GAS sistema di scarico concentrico(*)
	(*) Si prega di fare riferimento alle istruzioni allegate: COMPONENTI CONCENTRICI PER L'INSTALLAZIONE DEL CAMINO A GAS BELLFIRES CON SISTEMA DI COMBUSTIONE CHIUSO

1.5 PREPARARE L'INSTALLAZIONE

Prima di installare il camino a gas, è necessario eseguire i seguenti lavori di preparazione.

1.5.1 Istruzioni per il posizionamento dello scarico

1.5.1.1 Posizionamento dello scarico per il corretto funzionamento:

Scarico sul tetto:

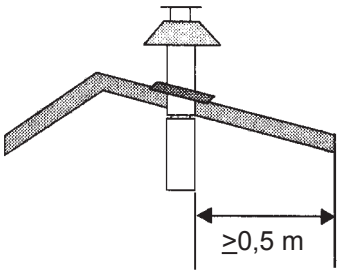

Figura 1: Scarico sul tetto

Deve essere posizionato ad almeno 0,5 m dal bordo del tetto;
il colmo del tetto può non essere tenuto in considerazione.

Scarico a muro:

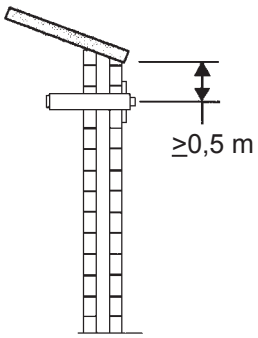

Figura 2: Scarico a muro

Deve essere posizionato ad almeno 0,5 m:
- dall'angolo dell'edificio
- dalla sporgenza del tetto, dalla grondaia
- dai balconi, a meno che la struttura dello scarico non si estenda almeno fino alla parte anteriore della sezione sporgente.

1.5.1.2. Posizionamento dello scarico per evitare di coinvolgere la zona circostante

Le “distanze” elencate in questa sezione sono solo indicative.
Per conoscere le “distanze” massime esatte si prega di consultare le normative locali e nazionali.

“Distanza” = distanza minima richiesta per il posizionamento dello scarico per evitare effetti negativi relativi a:

A. Apertura di ventilazione in una stanza abitata, una toilette o un bagno.

B. Alimentazione di aria calda attraverso una stanza abitata.

C. Finestra che può essere aperta vicina a una stanza abitata, una toilette o un bagno.

Scarico sul tetto:

Per evitare effetti negativi	Distanza: scarico - A, B o C
Allo stesso livello del tetto.	>3 m (*)
A un livello diverso.	>1 m (*)
A un muro posizionato più in basso.	>1 m
A una superficie in pendenza più alta	>3 m (**)

(*) Se non è possibile raggiungere la distanza richiesta, prevalgono le regole di posizionamento dello scarico.

(**) Se non è possibile raggiungere la distanza richiesta, la posizione dello scarico deve essere di almeno 1 metro sopra il muro o sopra la facciata più alta.

Scarico sul tetto:

Per evitare effetti negativi	Distanza: scarico - A, B o C
Su muri in edifici con altezze sfalsate	Non consentito se A, B o C sono posizionati sopra lo scarico.
Su un muro in generale. (*)	Sopra lo scarico: >2 m Sotto lo scarico: >0,75 m A sinistra e a destra dello scarico: >0,75 m
A < 1m dalla sporgenza del tetto.	>2 m
Sotto balconi, passaggi pedonali, ecc.	>2 m dalla parte inferiore del balcone o del passaggio pedonale sporgente.
Sotto balconi, passaggi pedonali, ecc. dove lo scarico sporge dalla parete.	>2 m
Dal giardino o sulla terrazza.	>2 m nello spazio esterno. (**)
Rispetto alla facciata.	>2 m (se la distanza dalla facciata è inferiore, si applicano le specifiche “Su un muro in generale”).
Richiedere al locale fornitore del gas le normative relative agli scarichi posizionati uno di fronte all’altro e agli scarichi su facciate ad angolo.	

(*) Queste distanze minime non si applicano in casi di presenza di un’ostruzione tra lo scarico A, B e C che sporga di almeno 0,5 m dalla parete e che abbia una lunghezza superiore alla distanza stessa.

(**) Questa distanza non è richiesta se lo scarico si trova almeno 1 m più in alto rispetto alla zona dello spazio esterno.

Se lo scarico ha uno spazio vuoto inferiore a 0,5 m dalla superficie solida di una zona pubblica a un’altezza di meno di 2 m, deve essere dotato di una protezione efficace. La dimensione della rete di della protezione non deve ostacolare il corretto funzionamento dell’apparecchio.

1.6 CARATTERISTICHE GENERALI

1.6.1 L'aspirazione di fumo/aria di combustione

L'aspirazione combinata di fumo e di aria di combustione richiede una delle seguenti configurazioni del sistema di scarico concentrico.

Importante:

A causa dell'elevata temperatura delle pareti esterne (circa 150 °C) non si devono utilizzare o posizionare materiali infiammabili nelle vicinanze del sistema di scarico. Tutto il sistema di scarico deve quindi essere rivestito con un materiale resistente al calore dopo l'assemblaggio.

Ventilare il sistema di scarico concentrico coperto con una griglia adeguata posizionata accanto al pavimento o al soffitto (su tutte le superfici).

Non isolare lo scarico concentrico.

Utilizzare il supporto universale muro/pavimento con Ø150 mm per agganciare la copertura del sistema di scarico concentrico [Ø100 mm - Ø150 mm], vedi 1.6.2, disegno n. 36.

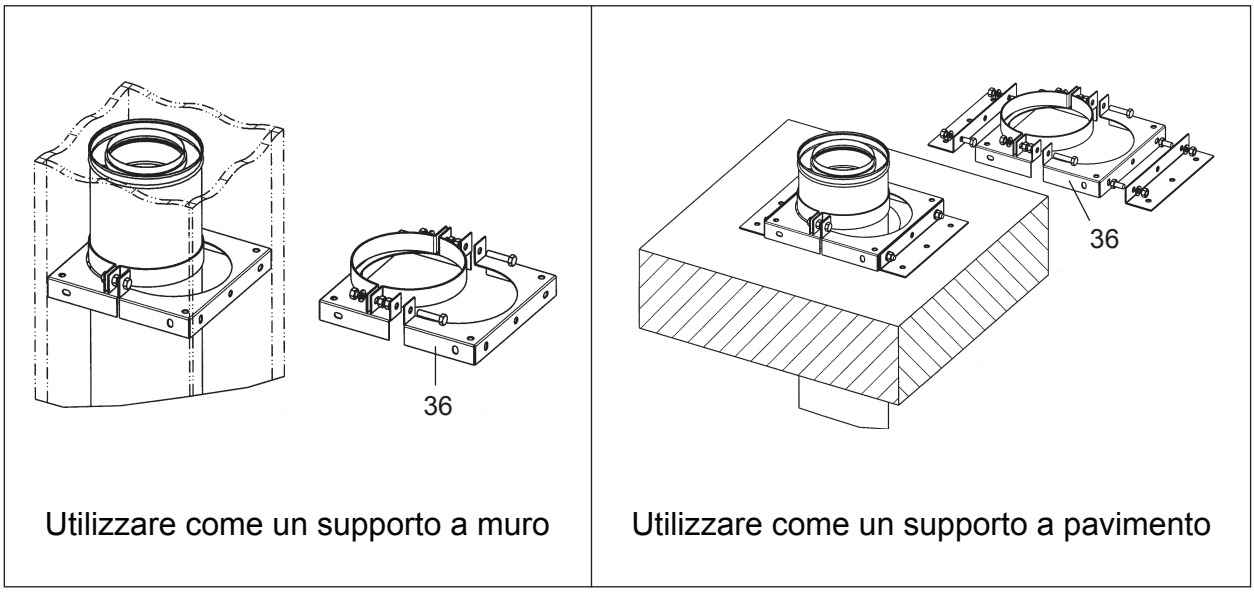

Figura 3: Applicazione supporto universale muro/pavimento Ø150 mm

POSSIBILITÀ DI COLLEGAMENTO DEL SISTEMA DI SCARICO CONCENTRICO RIGIDO Ø100 mm - Ø150 mm

Apparecchio: Collegamento scarico concentrico Ø100-Ø150 mm

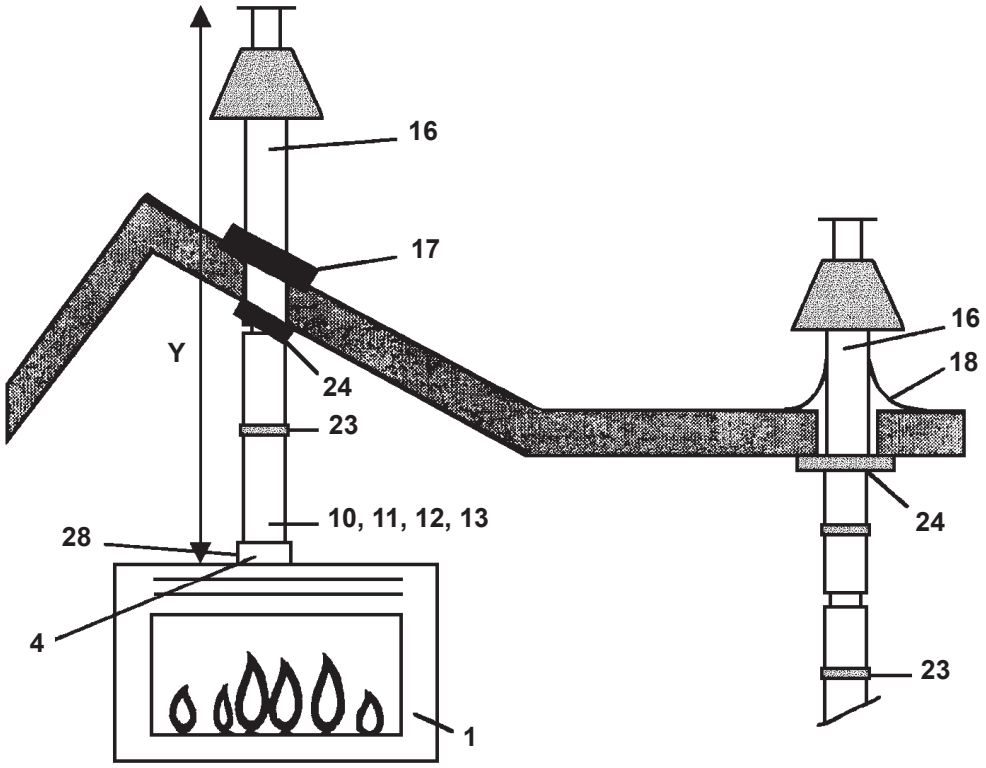

Descrizione articolo: vedi 1.6.2

Apparecchio:		Distanza Y (min.-max.)	Assemblare la piastra di riduzione: Concentrico collegamento sull' apparecchio è Ø100-Ø150 mm
Smart Bell 80-80		2,0 - 4,0 m	Larghezza: B = 30 mm
		4,0 - 12,0 m	Larghezza: B = 40 mm

Figura 4: Scarico verticale sul tetto montato senza gomito

TUTTE LE DIMENSIONI COMPRENDONO LA LUNGHEZZA DEL TETTO O LA TERMINAZIONE DEL MURO

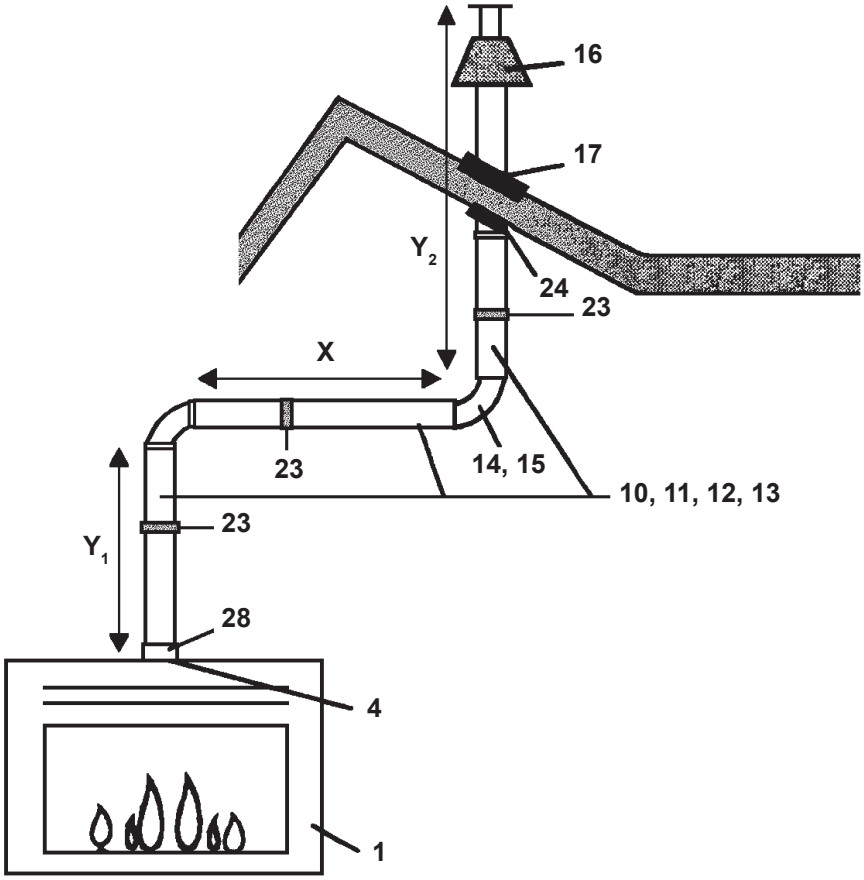

Descrizione articolo:
vedi 1.6.2

Apparecchio:	Distanza Y_1 (*) (min.-max.)	Distanza X (*) (min.-max.)	Distanza $Y_1 + Y_2$ (*) (min.-max.)	Assemblare la piastra di riduzione: Concentrico collegamento sull' apparecchio è Ø100-Ø150 mm
Smart Bell 80-80	1,0 - 11,0 m	0 - 3,0 m	1,5 - 11,0 m	-

(*) : $(Y_1 + Y_2) : X \geq 2 : 1$
(Il rapporto verticale/orizzontale (o 45° in alto) è sempre almeno di 2 a 1)

Figura 5: Scarico verticale sul tetto montato con gomito

TUTTE LE DIMENSIONI COMPRENDONO LA LUNGHEZZA DEL TETTO O LA TERMINAZIONE DEL MURO

POSSIBILITÀ DI COLLEGAMENTO DEL SISTEMA DI SCARICO CONCENTRICO FLESSIBILE Ø100 mm - Ø150 mm

Apparecchio: Collegamento scarico concentrico Ø100-Ø150 mm

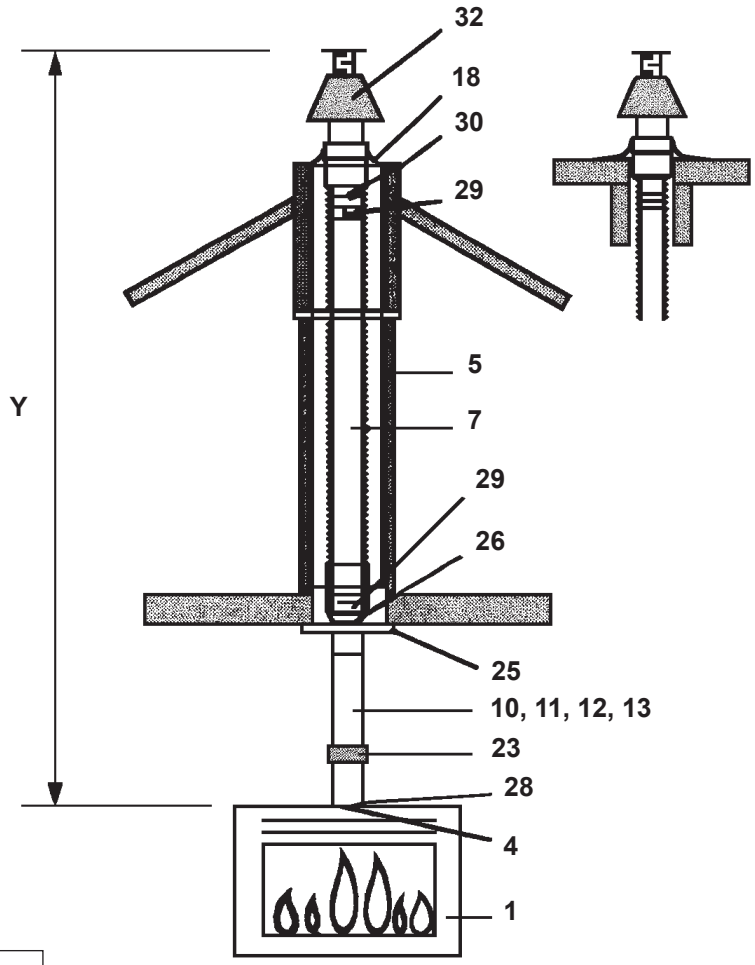

Descrizione articolo:
vedi 1.6.2

Apparecchio:		Distanza Y (min.-max.)	Assemblare la piastra di riduzione: Concentrico collegamento sull' apparecchio è Ø100-Ø150 mm
Smart Bell 80-80		2,0 - 4,0 m	Larghezza: B = 30 mm
		4,0 - 12,0 m	Larghezza: B = 40 mm

Figura 6: Scarico camino verticale con cappa già esistente
(Flessibile Ø100 mm e/o rigido Ø100 mm / Ø150 mm)

TUTTE LE DIMENSIONI COMPRENDONO LA LUNGHEZZA DEL TETTO O LA TERMINAZIONE DEL MURO

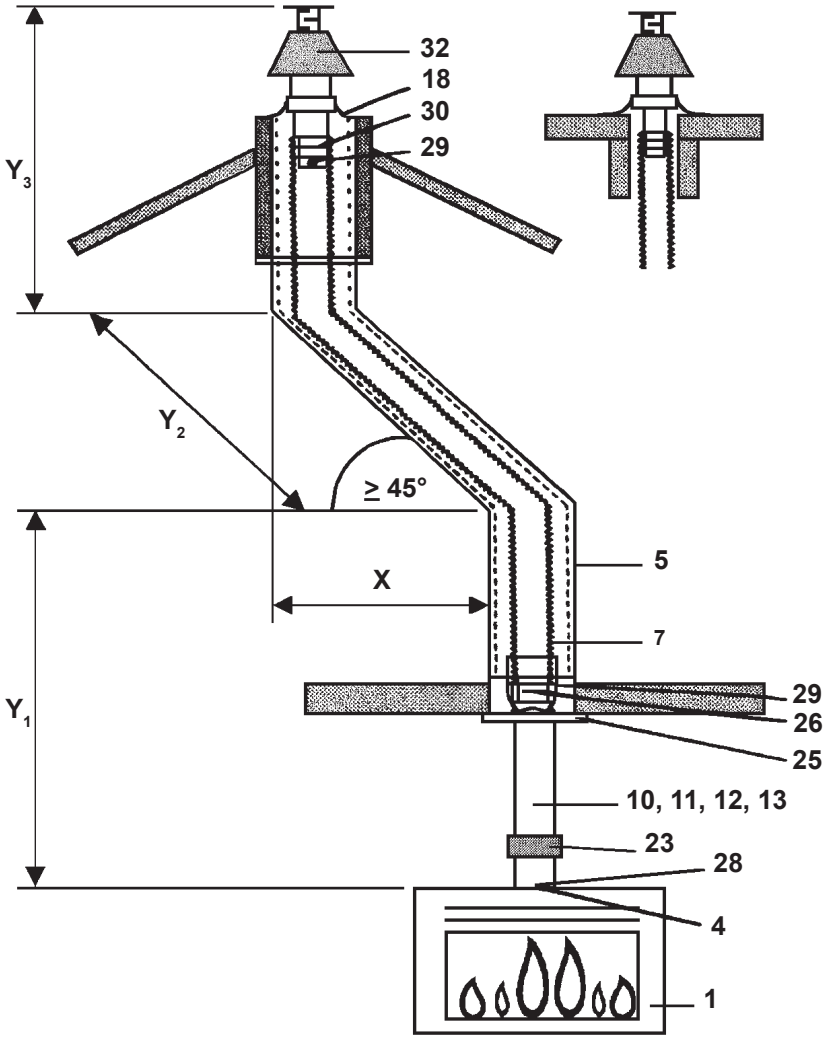

Descrizione articolo:
vedi 1.6.2

Apparecchio:	Distanza Y_1 (*) (min.-max.)	Distanza X (*) (min.-max.)	Distanza $Y_1 + Y_2 + Y_3$(*) (min.-max.)	Assemble restriction plate: Concentric connection on appliance is Ø100-Ø150 mm
Smart Bell 80-80	1,0 - 11,0 m	0 - 3,0 m	1,0 - 11,0 m	-

(*) : $(Y_1 + Y_2 + Y_3) : X \geq 2 : 1$
(Il rapporto verticale/orizzontale (o 45° in alto) è sempre almeno di 2 a 1)

Figura 7: Scarico camino verticale utilizzando una cappa con gomito ≥ 45°
(Flessibile Ø100 mm e/o rigido Ø100 mm / Ø150 mm)

TUTTE LE DIMENSIONI COMPRENDONO LA LUNGHEZZA DEL TETTO O LA TERMINAZIONE DEL MURO

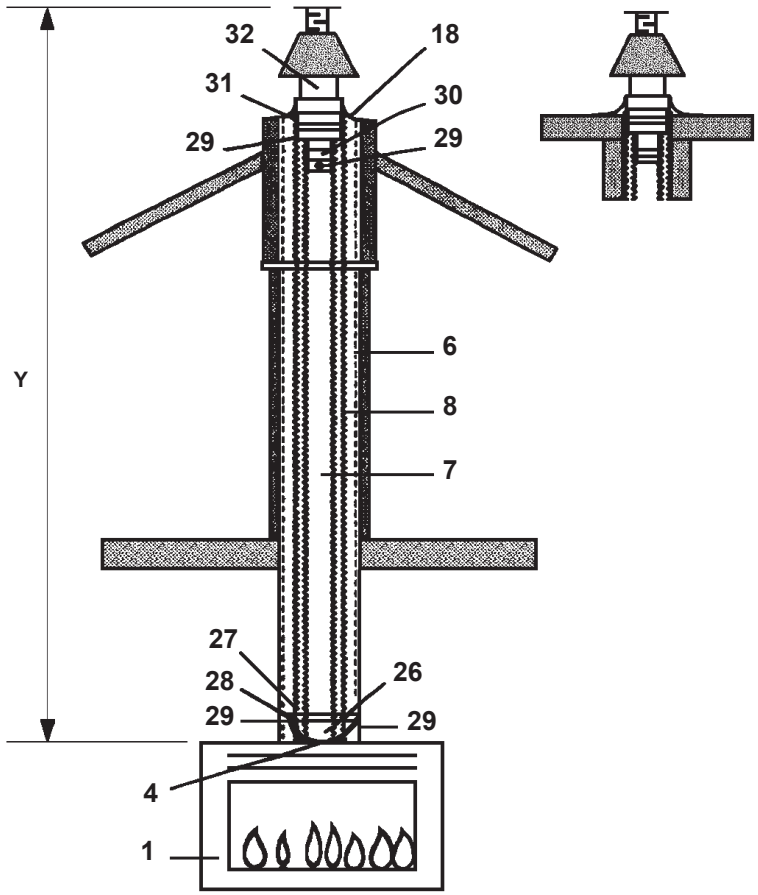

Descrizione articolo:
vedi 1.6.2

Apparecchio:		Distanza Y (min.-max.)	Assemblare la piastra di riduzione: Concentrico collegamento sull' apparecchio è Ø100-Ø150 mm
Smart Bell 80-80		2,0 - 4,0 m	Larghezza: B = 30 mm
		4,0 - 12,0 m	Larghezza: B = 40 mm

Figura 8: Scarico camino verticale con cappa esistente non adeguata o quando non ci sono cappe
(Flessibile Ø100 mm / Ø150 mm)

TUTTE LE DIMENSIONI COMPRENDONO LA LUNGHEZZA DEL TETTO O LA TERMINAZIONE DEL MURO

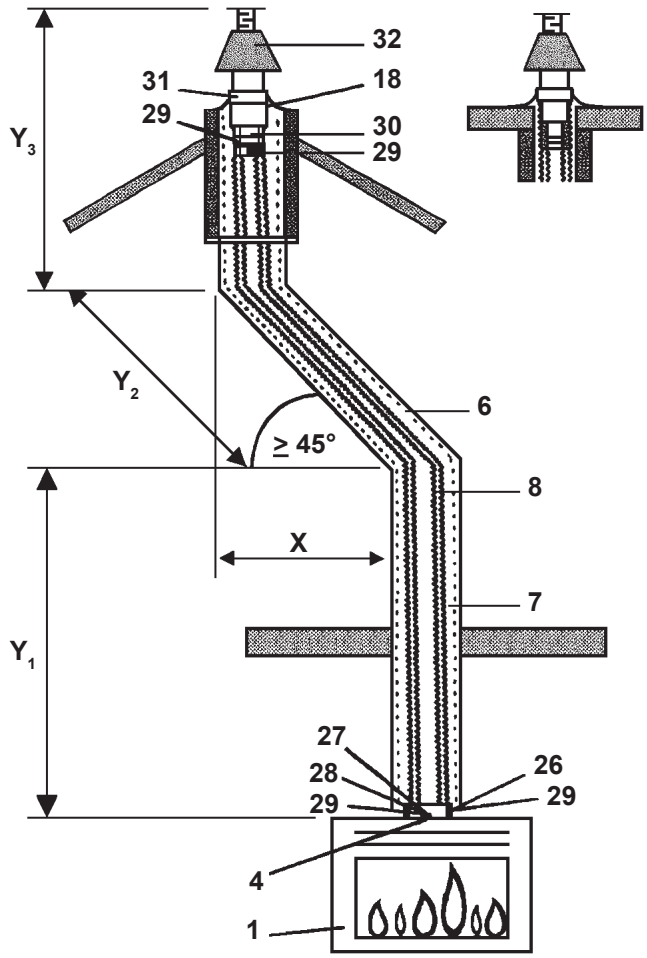

Descrizione articolo:
vedi 1.6.2

Apparecchio:	Distanza Y_1 (*) (min.-max.)	Distanza X (*) (min.-max.)	Distanza $Y_1 + Y_2 + Y_3$ (*) (min.-max.)	Assemble restriction plate: Concentric connection on appliance is Ø100-Ø150 mm
Smart Bell 80-80	1,0 - 11,0 m	0 - 3,0 m	1,0 - 11,0 m	-

(*) : $(Y_1 + Y_2 + Y_3) : X \geq 2 : 1$
(Il rapporto verticale/orizzontale (o 45° in alto) è sempre almeno di 2 a 1)

Figura 9: Scarico camino verticale con cappa esistente non adeguata o quando la cappa non è allineata con il gomito ≥45°
(Flessibile Ø100 mm / Ø150 mm)

TUTTE LE DIMENSIONI COMPRENDONO LA LUNGHEZZA DEL TETTO O LA TERMINAZIONE DEL MURO

POSSIBILITÀ DI COLLEGAMENTO RIGIDO SISTEMA DI SCARICO CONCENTRICO Ø100 mm - Ø150 mm con scarico a muro Ø100 mm - Ø150 mm

Apparecchio: Collegamento scarico concentrico Ø100-Ø150 mm

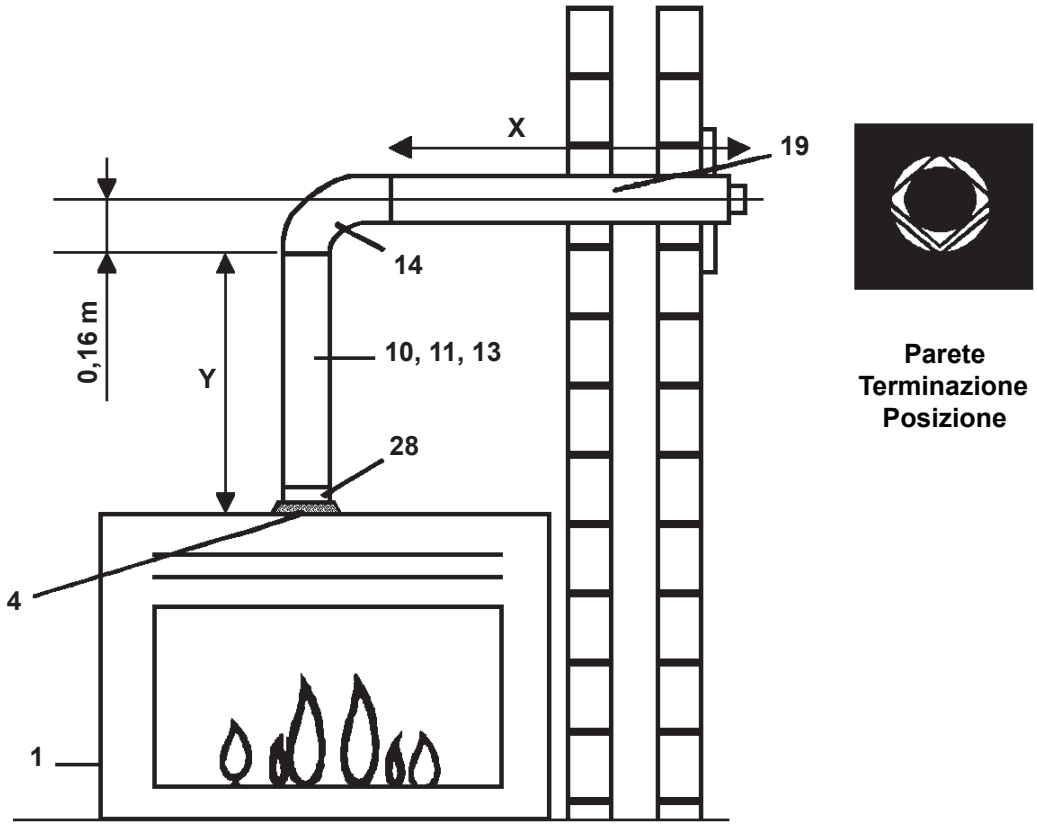

Descrizione articolo:
vedi 1.6.2

Apparecchio:	Distanza Y (min.-max.)	Distanza X (min.-max.)	Assemblare la piastra di riduzione: Concentrico collegamento sull' apparecchio è Ø100-Ø150 mm
Smart Bell 80-80	1,0 - 2,0 m	0 - 1,6 m	-

Figura 10: Terminazione muro orizzontale

TUTTE LE DIMENSIONI COMPRENDONO LA LUNGHEZZA DEL TETTO O LA TERMINAZIONE DEL MURO

1.6.2 Descrizione oggetti figure 4 - 10

FIG. N.	DESCRIZIONE
1	Camino a gas; collegamento scarico concentrico Ø100/Ø150 mm
2	-
3	-
4	Piastra di riduzione (Con ogni apparecchio vengono fornite piastre di dimensioni diverse)
5	Canna fumaria, min. Ø150 mm interna, completamente a tenuta stagna.
6	Canna fumaria o rivestimento ignifugo. Min. Ø160 mm interno.
7	Canna fumaria flessibile Ø interno 100 mm con valvola del gas in acciaio inox AISI 316TI (Gastec QA)
8	Canna fumaria flessibile Ø interno 150 mm con valvola del gas in acciaio inox AISI 316TI
9	-

Per i componenti adeguati e disponibili per i sistemi di scarico concentrico, si prega di consultare il manuale di istruzioni: “COMPONENTI DISPONIBILI PER I SISTEMI DI SCARICO CONCENTRICI PER CAMINI A GAS BELLFIRES CON SISTEMA DI COMBUSTIONE CHIUSO”

- Le apparecchiature a gas con camera sigillata sono state approvate con i componenti del sistema di scarico concentrico elencati nel manuale di istruzioni: “COMPONENTI DISPONIBILI PER I SISTEMI DI SCARICO CONCENTRICI PER CAMINI A GAS BELLFIRES CON SISTEMA DI COMBUSTIONE CHIUSO”, secondo la norma europea CE per le apparecchiature a gas e devono quindi essere utilizzati **solo** con questi componenti.
- I componenti del sistema di scarico concentrico di:
  * Bellfires - Muelink & Grol Sistema
  * Poujoulat - DUOGAS Sistema
  * Ontop - Metaloterm US Sistema
  * Jeremias/STB - H-Twin Sistema (STB = Schoorsteen Techniek Brummen NL)
  * Jeremias - TWIN-GAS Sistema

  non possono essere utilizzati insieme in un impianto.
- Controllare se il kit di terminazione del muro o del tetto da utilizzare combacia **esattamente** con uno di quelli elencati nel già citato manuale di istruzioni.

1.6.3 Collegamento di gas

Il collegamento del gas; Ø12 mm, si trova, di serie, parte da lato l'apparecchio.
L'apparecchio può essere collegato all'alimentazione del gas utilizzando l'apposito connettore fornito separatamente (3/8").

Utilizzare solo tubi del gas con diametro minimo di 1/2" e una valvola di chiusura.

Posizionare il tubo di alimentazione del gas in modo che sia facile montato dopo inserito/installato l'apparecchio.

1.6.4 Collegamento di elettricità

L'apparecchio è munito di illuminazione ambiente ed è opzionale munito di una ventola di convezione. Assicurarsi che vicino dell'apparecchio, una presa a muro con messa a terra, è disponibile. La presa deve essere sempre accessibile.
Il cavo di alimentazione (± 1,0 m) con una spina con messa a terra parte da lato l'apparecchio.

2 INSTALLAZIONE

2.1 POSIZIONAMENTO DELL'APPARECCHIO

Importante:

- **Non utilizzare mai materiali infiammabili durante l'installazione. L'apparecchio non deve essere installata contro una parete infiammabile.**
- **Durante l'installazione del camino a gas, deve essere mantenuto uno spazio di 3 mm su ogni lato dell'apparecchio per consentirne l'espansione durante il funzionamento.**
- **Non isolare l'apparecchio! Solo la parte superiore e i lati possono essere muniti di una striscia di lana di vetro isolante (resistente a 1000 °C) larga 15 cm al massimo per proteggere la parete. Non utilizzare fibra di vetro o Rockwool né nessun altro tipo di materiale isolante. Questi materiali emettono un odore pungente. Tale odore è estremamente sgradevole. Possono causare anche lo scolorimento della chimney.**
- **I materiali infiammabili, come le tende, non devono essere posizionati nelle vicinanze del camino a gas.**
  Distanza minima di sicurezza: 100 cm.
- **Posizionare l'apparecchio almeno 12 cm sopra al pavimento. Non è necessario che il pavimento su cui viene sistemato sia ignifugo.**
- **Assicurarsi che la temperatura del pavimento sotto o di fronte all'apparecchio non sia <u>mai</u> superiore a 85 °C! Utilizzare una piastra di protezione (di materiale ignifugo) sul pavimento, se necessario.**
  Prestare particolare attenzione se il pavimento è realizzato in materiale infiammabile.
- **La distanza minima tra l'apparecchio e un camino in legno; con una profondità di meno di 10 cm è:**
  - *** 5 cm sui lati: (distanza minima: lato apparecchio - montante esterno in legno del camino)**
  - *** 40 cm in alto: (distanzaminima : parte alta apparecchio - base della trave in legno esterna del camino)**

  La temperatura della parte inferiore della trave di legno del ca mino non deve mai essere superiore a 85°C. Opzionale: isolare la parte inferiore della trave di legno con una piastra ignifuga.

Leggere le seguenti istruzioni per installare l'apparecchio, secondo i casi:

Paragrafo 2.1.1 Installazione in una canna fumaria nuova
Paragrafo 2.1.2 Installazione in un'apertura esistente più larga dell'apparecchio
Paragrafo 2.1.3 Installazione in un'apertura esistente uguale o più piccola dell'apparecchio

2.1.1 Installazione in una canna fumaria nuova

Il camino deve essere montato su un pavimento in cemento. Se il pavimento non è in cemento, è necessario rinforzare le assi con del cemento. Posizionare il camino nell'apposita apertura. Spingere l'apparecchio nell'apertura e collegare la canna fumaria, utilizzando un tubo in alluminio (isolato) o un tubo (flessibile) in acciaio inox.

Collegare l'alimentazione del gas con il connettore dell'ingresso del gas fornito separatamente. Assicurarsi che il blocco di regolazione del gas sia diritto durante il collegamento. Assicurarsi che il blocco di regolazione del gas e i condotti non siano schiacciati.

Effettuare il collegamento elettrico. (Solo se l'apparecchio è munito di ventola di convezione e/o di illuminazione ambiente o di un adattatore di alimentazione AC)

Nella successiva installazione, proteggere i condotti del gas per evitare che rimangano incastrati nel cemento, ecc.

Importante: **Il cemento e la calce possono danneggiare i tubi e quindi causare perdite di gas.**

Ora è possibile installare l'apparecchio.

Per prima cosa, stabilire dove verranno messi i condotti di ventilazione (griglie, parte superiore e inferiore del camino).

L'apparecchio può essere installato realizzando opere murarie o con piastre resistenti al fuoco avvitate su un telaio metallico. Se si preferisce, è possibile anche realizzare una mensola in pietra naturale sopra al camino.

Se si vuole, è possibile rimuovere il telaio temporaneamente durante l'installazione dell'apparecchio. Per prima cosa, togliere la porta (compreso il vetro); vedi paragrafo 5.1. Allentare quindi di un paio di giri i 3 bulloni sull'interno del telaio superiore e i 2 bulloni in basso a sinistra e a destra. Afferrare il telaio sul davanti e toglierlo. Dopo aver terminato l'installazione è possibile rimontare il telaio.
Assicurarsi che i bulloni siano fissati in modo sicuro.

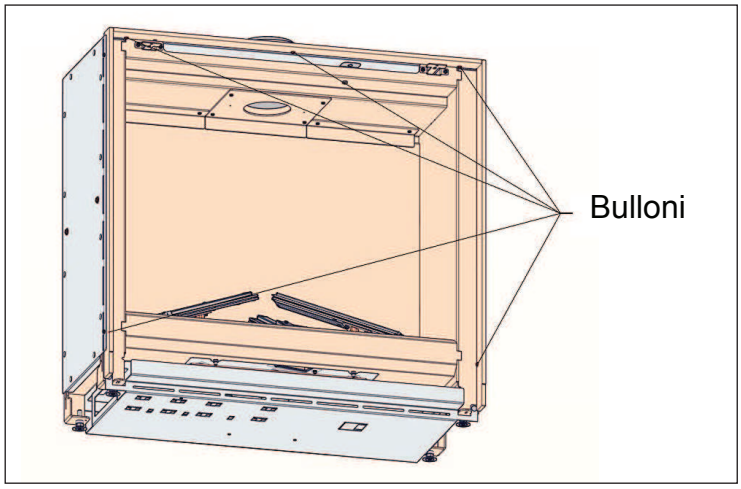

Le opere murarie devono essere eseguite intorno all'apparecchio. In relazione all'espansione dell'apparecchio durante il funzionamento, è necessario lasciare uno spazio di almeno 3 mm su entrambi i lati della stessa. Non eseguire opere murarie più grandi della parte superiore dell'apparecchio (ricordare lo spessore di ogni strato di intonaco!).

L'apparecchio può essere fornito con una barra in acciaio pressato opzionale per consentire l'installazione contro un muro piatto o in un camino. Il supporto opzionale serve per sostenere le opere murarie sopra l'apparecchio. Il supporto deve appoggiare sulle opere murarie su entrambi i lati in modo che sia possibile costruirvi sopra. Le opere murarie quindi devono appoggiare sul camino; ci deve essere uno spazio di circa 3 mm in relazione al peso.

È necessario posizionare una guarnizione tra l'apparecchio e il lato inferiore della barra per consentire l'espansione verticale dell'apparecchio ed evitare la fessurazione del camino.

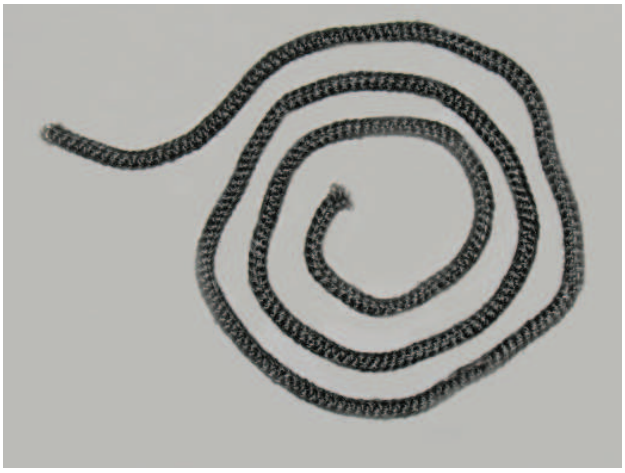

Non utilizzare nastro adesivo sull'apparecchio al momento dell'installazione e dell'intonacatura. Il nastro può danneggiarne la finitura.

Le opere murarie o la costruzione della parte ignifuga possono ora essere continuate fino all'altezza del soffitto.

Se si utilizzano altri materiali, come la pietra o piastre termoresistenti, è necessario seguire le istruzioni del fornitore.

Per ulteriori informazioni di costruzione: Vedi paragrafo 2.1.4.

Controllare che tutti i collegamenti siano stagni utilizzando acqua saponata o un tester.
Per controllare, accendere il fuoco (max 1 minuto).
Dopo aver verificato che non ci siano perdite, terminare l'installazione dell'apparecchio.

Dopo l'installazione in un nuovo camino e/o dopo aver applicato del cemento nuovo, l'apparecchio non può essere utilizzata per almeno quattro settimane.

Se la cappa esistente ha un diametro di Ø150 - 200 mm, è possibile utilizzare un tubo flessibile in acciaio inox con Ø100 mm per lo scarico del gas combusto.
Se il diametro della cappa esistente è maggiore di Ø200 mm, deve essere utilizzato un tubo flessibile in acciaio inox con Ø150 mm per l'alimentazione dell'aria di combustione.

2.1.2 Installazione in un'apertura esistente più larga dell'apparecchio

Mettere un tubo in acciaio inox Ø100 mm o tubi (Ø100 mm-150 mm) nella cappa per il collegamento tra il giunto dello scarico dell'apparecchio e la canna fumaria e quindi posizionare l'apparecchio nel camino. Il collegamento della cappa può essere installato seguendo le istruzioni riportate al paragrafo 2.1.4.

2.1.3 Installazione in un'apertura esistente uguale o più piccola dell'apparecchio

Se l'apertura nel camino è troppo piccola per l'apparecchio, sarà necessario allargarla rivolgendosi a un installatore autorizzato, che agisca in conformità alle norme vigenti.

2.1.4 Istruzioni di posizionamento

Si prega di seguire la cronologia dell'installazione indicata sotto quando si posiziona il camino:

1. <u>Posizionamento dell'apparecchio / Fornitura di gas / Collegamento elettricità</u>:
   Posizionare l'apparecchio nell'apertura del camino e appoggiarlo al muro. Installare l'apparecchio utilizzando una livella. Assicurarsi che il tubo del gas sia già stato inserito nell'apposita apertura sul retro o sul lato. È necessario installare un coperchio del gas accanto all'apparecchio che deve essere accessibile in qualsiasi momento.

   Collegamento dell'attacco elettrico a una presa a muro con messa a terra.
   La presa deve essere sempre accessibile.

2. Montaggio del vetro:
   Per smontare il vetro, consultare le istruzioni riportate al capitolo 5.1.

3. Collegamento della cappa
   Il collegamento della cappa può essere realizzato in 3 modi:
   a. Situazione esistente: tubo flessibile in acciaio inox Ø100 mm per lo scarico del gas combusto. La cappa esistente può essere utilizzata come condotto di alimentazione dell'aria se ha un diametro massimo di Ø200 mm (o max. 175 x 175).

      Importante:
      Realizzare i collegamenti della cappa completamente a tenuta stagna:
      - Superiore: sulla parte superiore della cappa, realizzare un buon collegamento con l'alimentazione dell'aria dal tetto.
      - Base: realizzare un buon collegamento tra la parte inferiore della cappa e la parte superiore dell'apparecchio. La parte anteriore/telaio dell'apparecchio si adatta perfettamente alla cappa.

   b. Situazione esistente o cappa costruita ex novo: un tubo concentrico flessibile in acciaio inox, costituito da un tubo flessibile interno con Ø100 mm e da un tubo flessibile esterno con Ø150 mm.
   c. Cappa costruita ex novo: un sistema con tubo concentrico rigido secondo uno degli esempi riportati al paragrafo 1.6.1.

4. Smontaggio del collegamento dello scarico
   a. Per collegare il tubo di scarico flessibile in acciaio inox (Ø100 mm) all'apparecchio, il collegamento dello scarico del gas combusto deve essere smontato dall'interno dell'apparecchio svitando le 4 viti di fissaggio.

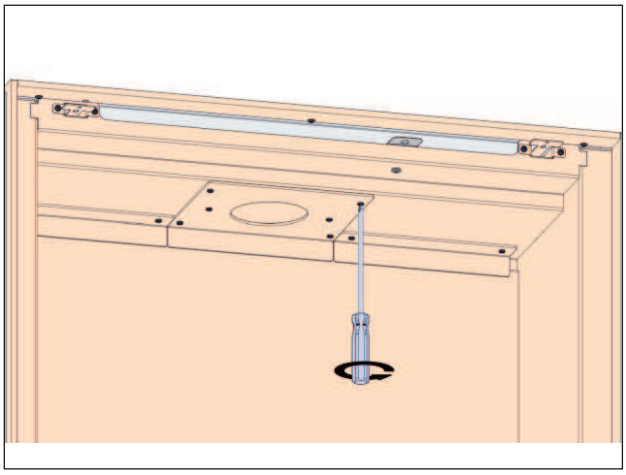

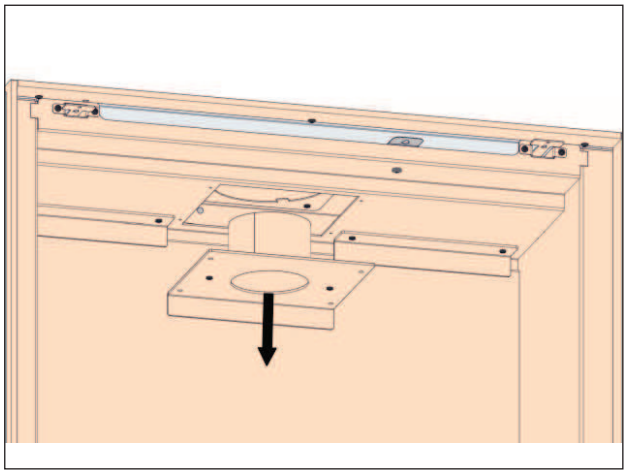

b. Posizionare quindi un adattatore sul giunto di connessione (articolo n. 302278) e inserire il tubo flessibile.

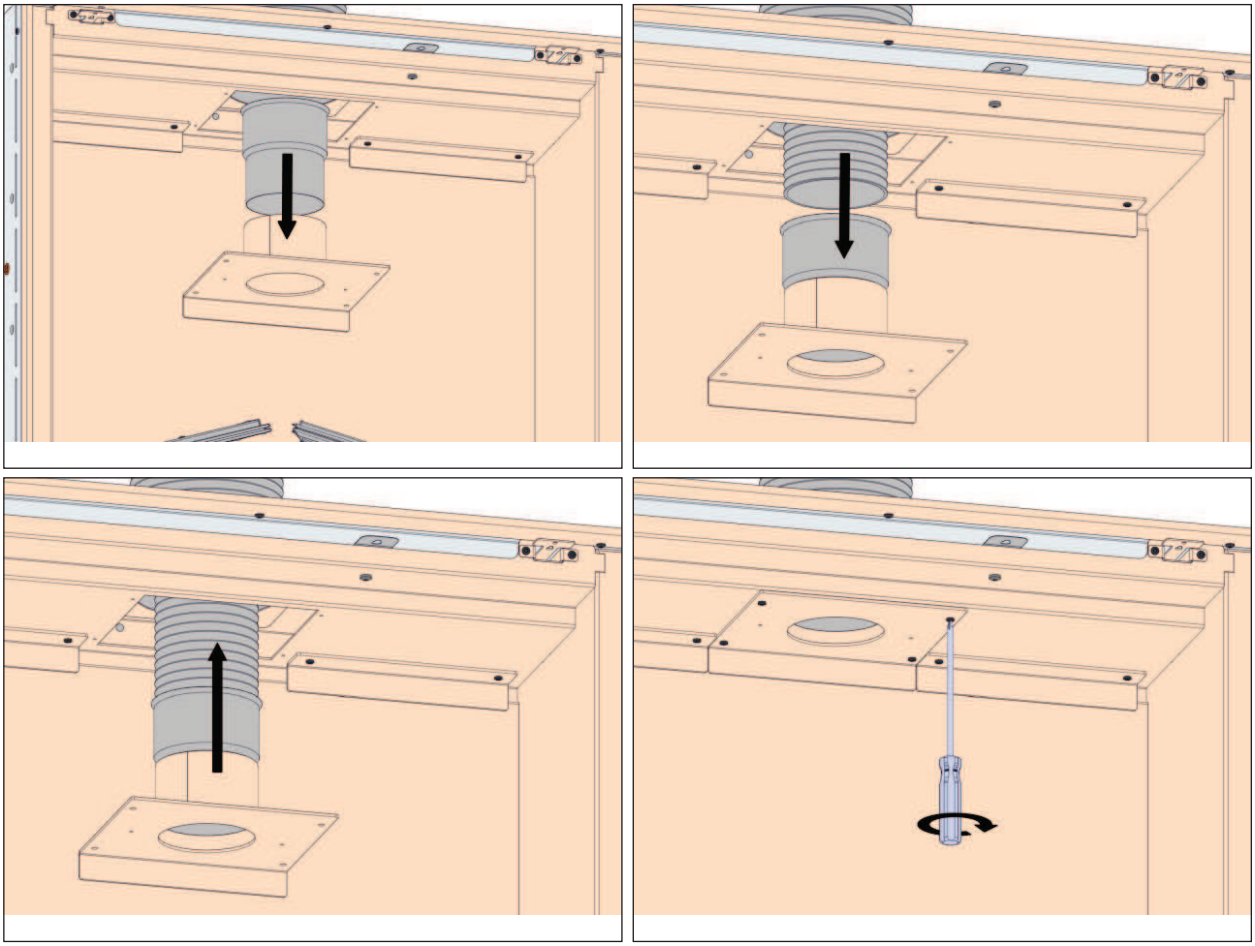

c. Se non si utilizza un tubo flessibile in acciaio inox per l'alimentazione dell'aria, il collegamento dello scarico può essere fissato di nuovo all'apparecchio serrando le 4 viti. Assicurarsi che tutti i collegamenti dello scarico del gas siano completamente stagni al gas.
Assicurarsi anche che, in questa situazione, la parte inferiore della cappa sia collegata nel miglior modo possibile alla parte superiore dell'apparecchio.
In questo modo, l'aria di combustione arriva nell'apparecchio tramite la cappa e non dalla stanza dove è installato.

5. Smontaggio del collegamento dell'alimentazione dell'aria

   a. Dopo aver smontato il collegamento dello scarico, è possibile togliere l'alimentazione dell'aria svitando le 4 viti di fissaggio che la fissano.

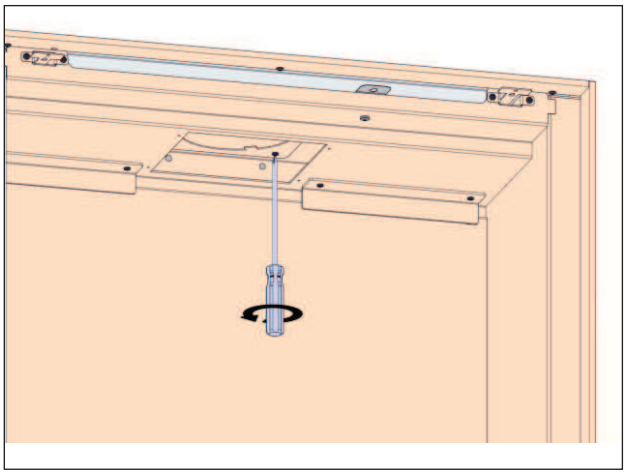

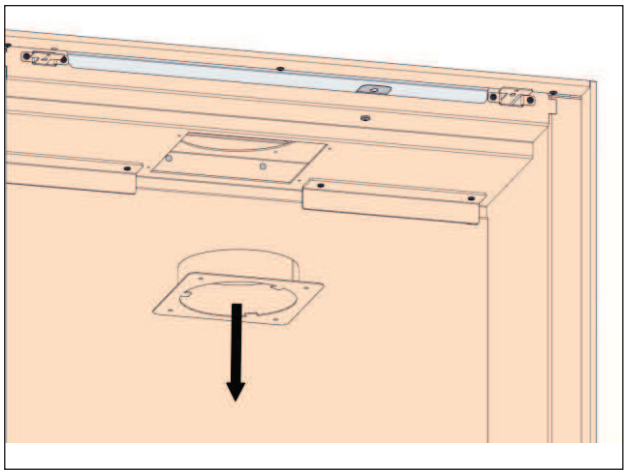

   b. Posizionare un adattatore (articolo n. 302278) sul collegamento dell'alimentazione dell'aria e inserire il tubo flessibile (Ø150 mm) dell'alimentazione dell'aria. Ricollegare il collegamento dell'alimentazione dell'aria all'apparecchio fissando le 4 viti. Ora è possibile fissare lo scarico del gas combusto all'apparecchio. Assicurarsi che tutti i collegamenti siano completamente stagni al gas.

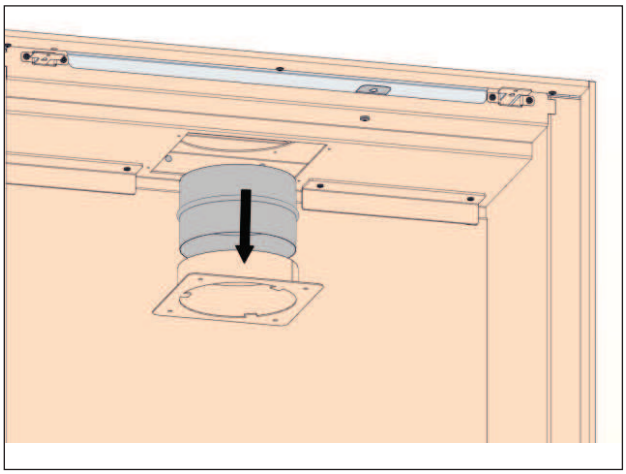

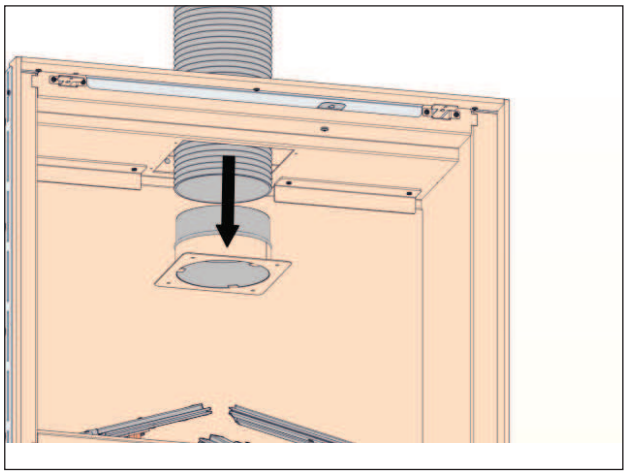

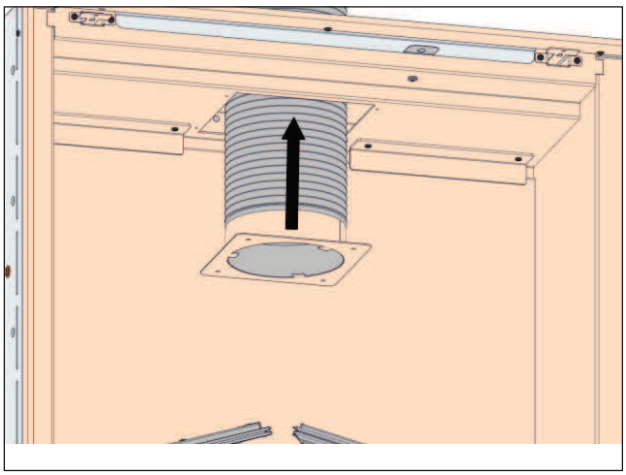

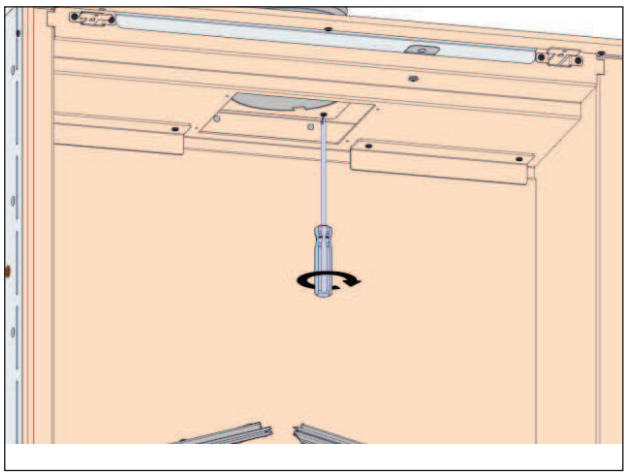

6. Installare il sistema con il tubo concentrico rigido (se non si utilizza un sistema con tubo flessibile)

   È possibile fissare un tubo concentrico rigido (Ø100-Ø150 mm) all'apparecchio solo se lo stesso viene installato in una cappa costruita ex novo.

   Posizionare il tubo concentrico sulla parte superiore dell'apparecchio. A seconda del tipo di sistema di tubo di scarico concentrico scelto, talvolta è necessario utilizzare un adattatore per tale sistema. Assicurarsi che tutti i collegamenti siano completamente stagni al gas.

7. Collegamento gas e elettricità:

   Utilizzando un fissaggio a compressione è possibile collegare il gas all'apparecchio. Attenzione che durante il collegamento non ci sia alimentazione elettrica che arriva al blocco di regolazione del gas e ai condotti.
   Evitare che il cavo di alimentazione tocchi il lato dell'unità. Questo a causa delle elevate temperature che l'apparecchio raggiunge. Tenerlo presente quando si effettua il collegamento alla presa a muro.

8. Controllare la tenuta stagna al gas e il funzionamento dell'apparecchio:

   Dopo l'assemblaggio, controllare che tutti i collegamenti (a compressione) del gas siano stagni utilizzando acqua saponata o un rilevatore di perdite di gas. Lasciare acceso l'apparecchio per un po' di tempo (al massimo 1 minuto!) prima di procedere. Si prega di consultare le istruzioni per l'uso fornite separatamente con l'apparecchio.

9. Posizionamento del braciere in ceramica, del 'vetro antifuoco', delle braci e della cenere decorativa

   L'apparecchio può essere fornita con:
   - Kit braciere in ceramica; Vedi legnetti n. 14 - 25 sotto.
   - 'Vetro antifuoco Nero'
   - 'Vetro antifuoco Ambra scura'
   - Braci
   - Cenere decorativa

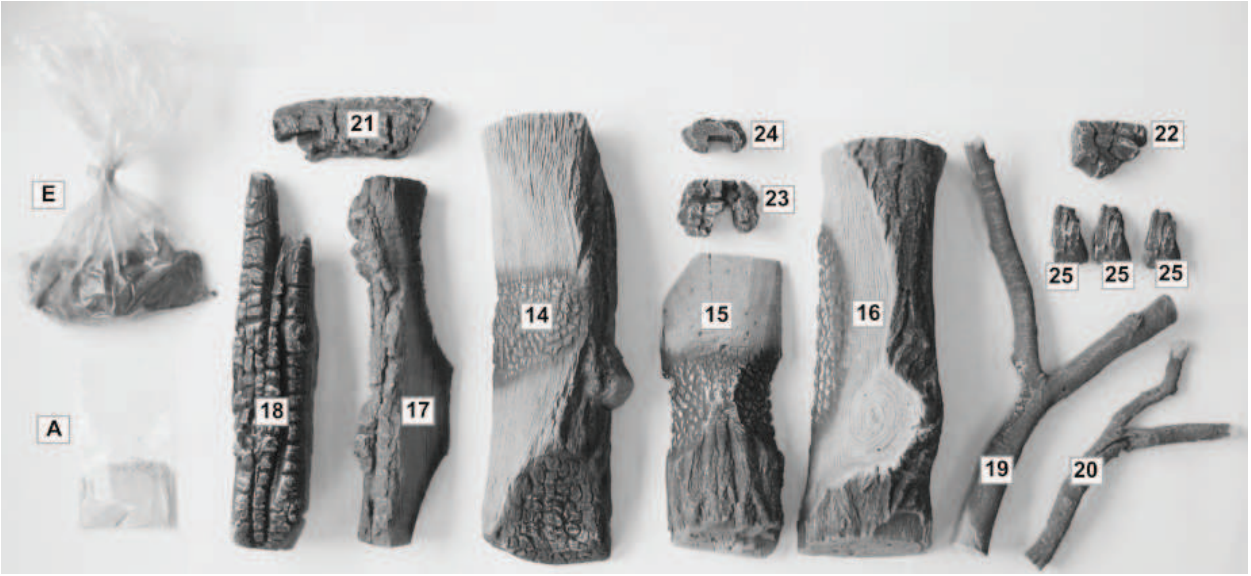

- Kit braciere in ceramica; Legnetti **n. 14 a 25**
- Brace; **E**
- Cenere decorativa; **A**

- ‘Vetro antifuoco Nero’

- ‘Vetro antifuoco Ambra scura’

- Braci; **E**

- Cenere decorativa; **A**

Importante:

- **Posizionare con cura i kit di legnetti, il ‘vetro antifuoco’, le braci e la cenere decorativa, contro il bruciatore principale, come indicato nelle specifiche indicate in questo capitolo.**
- **Non posizionare il ‘vetro antifuoco’, le braci o la cenere decorativa contro il bruciatore della fiamma pilota.**
- **Per evitarlo, la fiamma pilota è dotata di un’apposita protezione. Non togliere mai questa protezione!**
- **Assicurarsi che la fiamma pilota sia sempre in grado di bruciare liberamente sul bruciatore principale.**
  La corretta accensione del bruciatore principale è garantita solo in questo caso. Il mancato rispetto di queste indicazioni può causare situazioni pericolose.
- **Assicurarsi che la fiamma pilota sia sempre facilmente visibile.**
- **Il letto del bruciatore (con ‘il vetro antifuoco’, le braci e la cenere decorativa) e la struttura dei kit di legnetti non devono mai essere modificati.**
- **Utilizzare solo i materiali forniti! Questi materiali sono stati approvati e la quantità è definita per ogni apparecchio.**
- **I ricambi sono disponibili presso il rivenditore.**
- **Il posizionamento deve essere effettuato solo da personale autorizzato.**

Togliere il vetro dall’apparecchio secondo le specifiche in Capitolo 5; SMONTAGGIO / MONTAGGIO DEL VETRO.

Kit braciere in ceramica + ‘vetro antifuoco’ + brace + cenere decorativa

1 IMPORTANTE: Controllare la presenza dei tre bulloni di fissaggio del bruciatore. Vedere la foto.

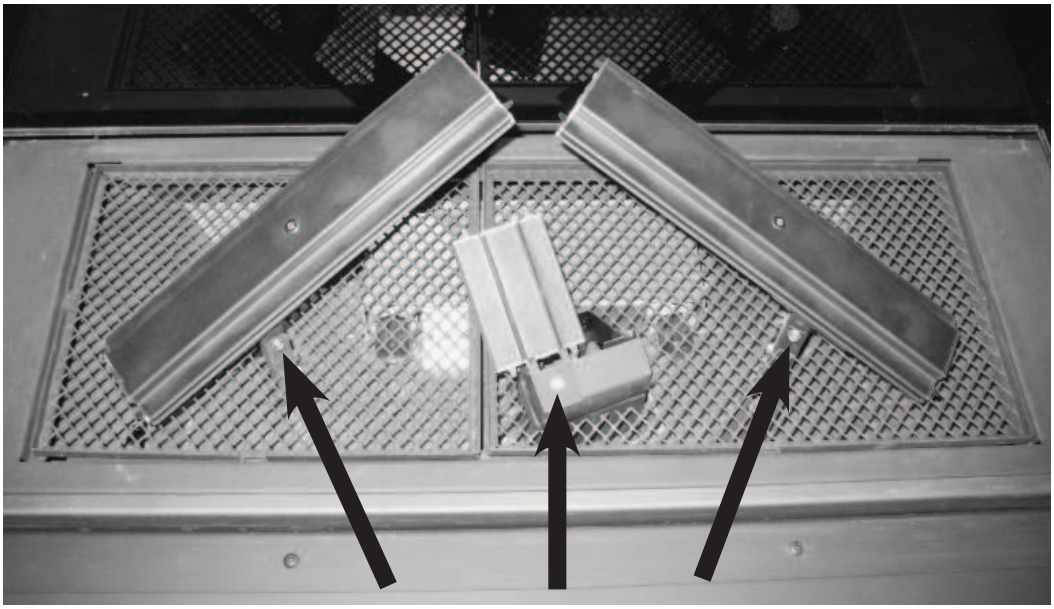

Controllare il funzionamento dell’illuminazione ambiente/dimmer con il telecomando. Vedi Istruzioni per l’uso, **Impostazione illuminazione / dimmer.**

Se necessario, riparare la lampadina.

Vedi capitolo 3.1: MANUTENZIONE ANNUALE per istruzioni sulla sostituzione delle lampadine. Utilizzare solo lampadine originali.

2 Posizionare il braciere **N. 16** con cura sul bruciatore - destro.

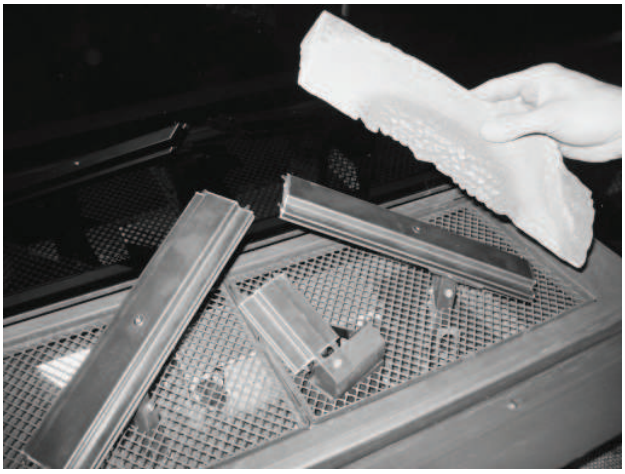

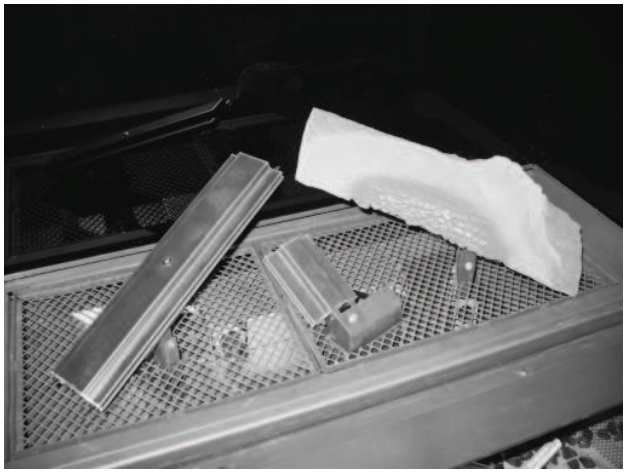

Controllare prima se la “Freccia” sulla parte inferiore del braciere è rivolta verso l’alto.

Braciere N. 16 =
Art. n. 340021 (leggibile sul lato inferiore del braciere)

Controllare che la parte inferiore del braciere abbia uno spazio sufficiente su entrame le estremità di ± 5 mm rispetto al bruciatore in metallo.

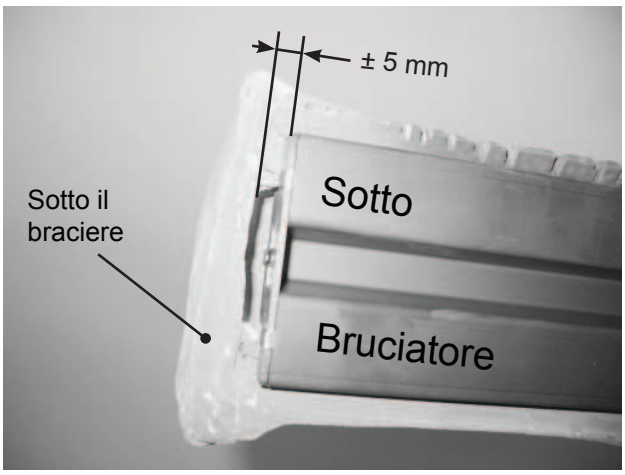

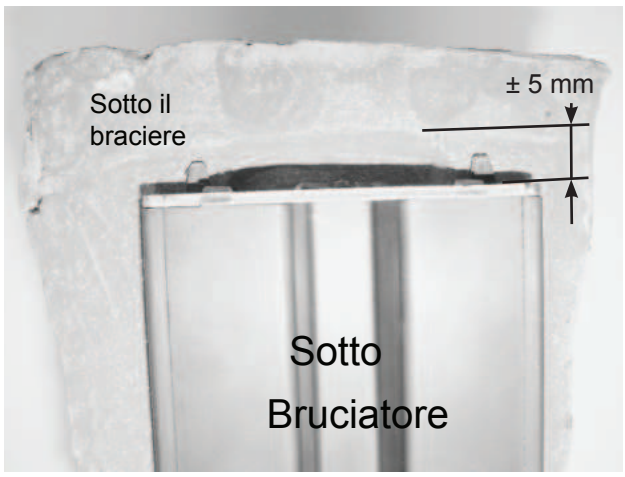

3 Posizionare il braciere **N. 14** con cura sul bruciatore - sinistro.

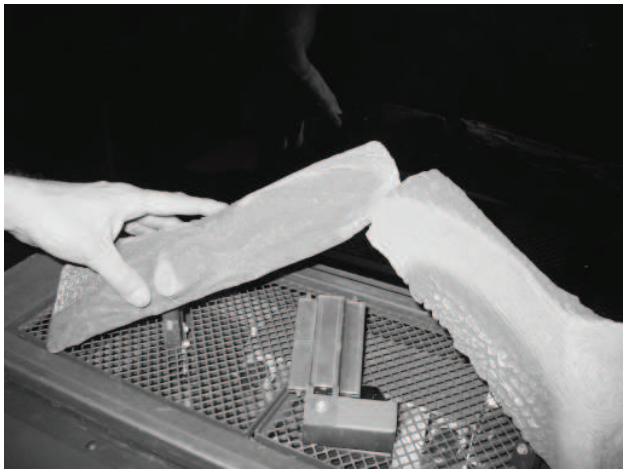

Controllare prima se la “Freccia” sulla parte inferiore del braciere è rivolta verso l’alto.

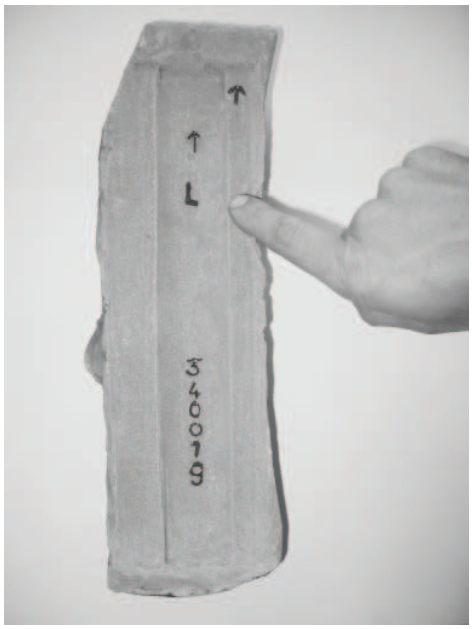

Braciere N. 14
Art. n. 340019 (leggibile sul lato inferiore del braciere)

Controllare che la parte inferiore del braciere abbia uno spazio sufficiente su entrame le estremità di ± 5 mm rispetto al bruciatore in metallo.

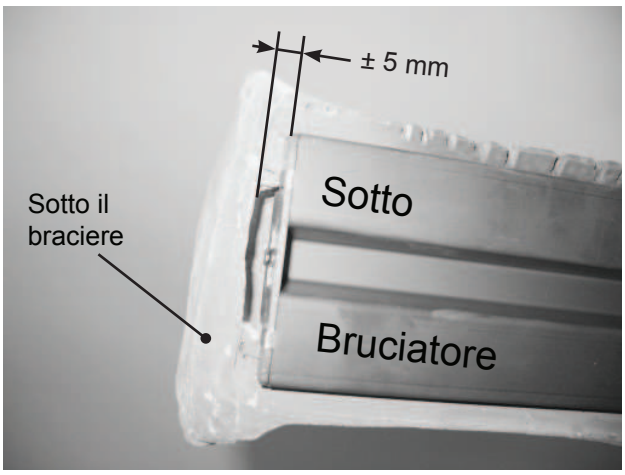

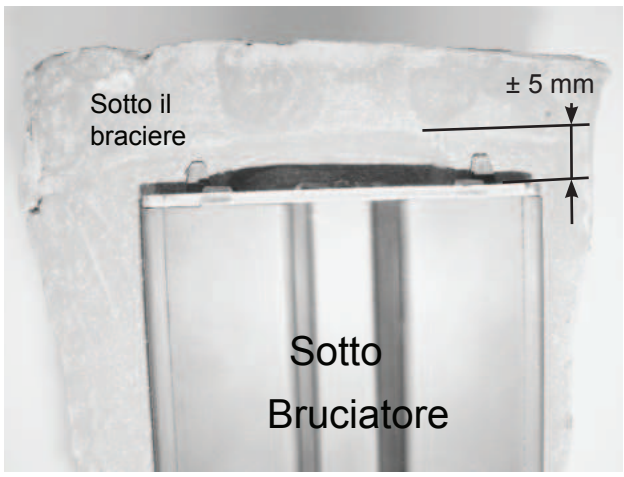

4 Posizionare il braciere **N. 15** con cura sul bruciatore - in mezzo (con la fiamma pilota).

Braciere N. 15 = Art. n. 340020 (leggibile sul lato inferiore del braciere)

Assicurarsi che la fiamma pilota rimanga visibile.

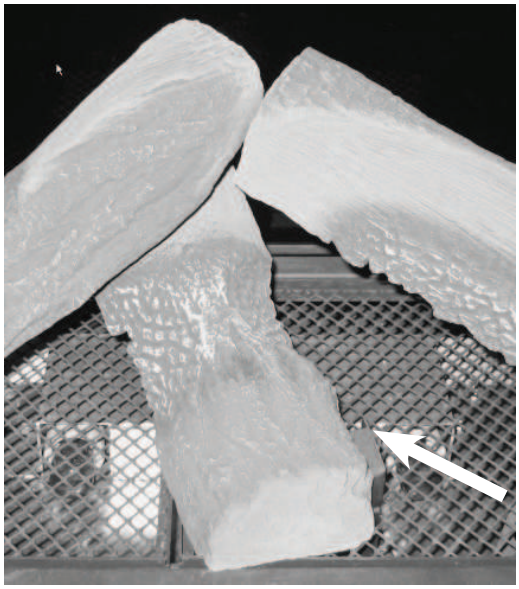

5 Posizionare il pezzo in carbone **N. 23** (= 1x Art. n. 340028) sotto il bruciatore destro intorno al tubo venturi.

6 Posizionare il pezzo in carbone **N. 24** (= 1x Art. n. 340029) sotto il bruciatore sinistro intorno al tubo venturi.

7 Spargere il 'vetro antifuoco Ambra scura' in maniera uniforme sulla griglia a rete intorno ai bruciatori.

Nota: Non mettere il 'vetro antifuoco' sopra o contro il bruciatore della fiamma pilota!

Nota: Non mettere il 'vetro antifuoco' sotto i legnetti **N. 14**, **15** e **16**, dove appoggiano sulla griglia a rete.

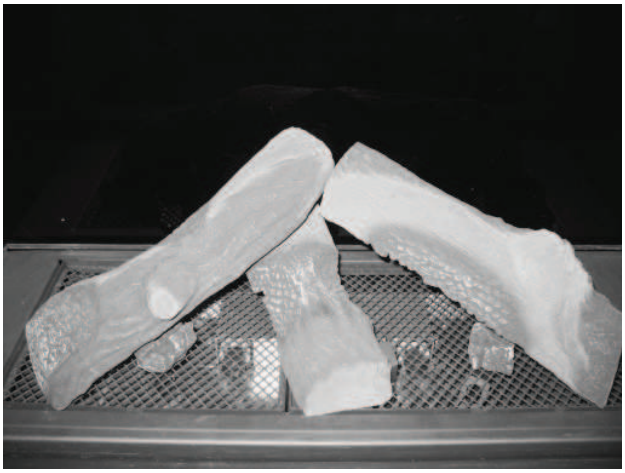

Nota!
Non spargere il ‘vetro antifuoco Nero’ sulla griglia a rete intorno ai bruciatori.
Il ‘Vetro antifuoco Nero’ blocca troppo la luce.

8 Spargere il ‘vetro antifuoco Nero’ in modo uguale sulla grata, a sinistra e a destra della griglia a rete.

9 Mettere al massimo l’intensità delle luci o il dimmer sul telecomando.
Vedi Istruzioni per l’uso, **Impostazione illuminazione / dimmer.**
Controllare che il ‘vetro antifuoco’ sia distribuito in modo uniforme e che l’intensità della luce sia la stessa ovunque. Regolare la distribuzione del vetro antifuoco se necessario.

10 Posizionare il braciere **N. 18** (= 1x Art. n. 340023).

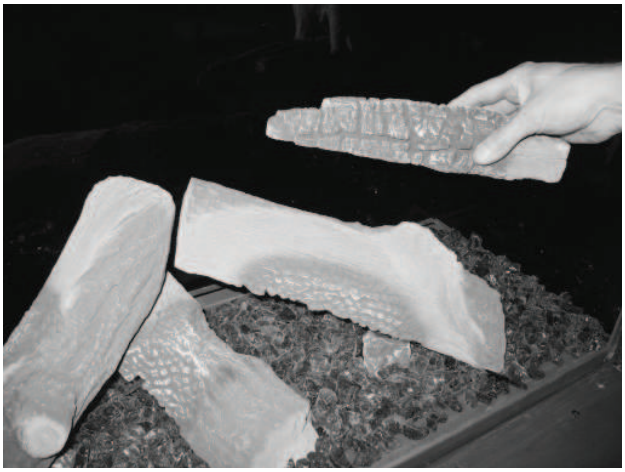

11 Posizionare il pezzo in carbone **N. 21** (= 1x Art. n. 340026).

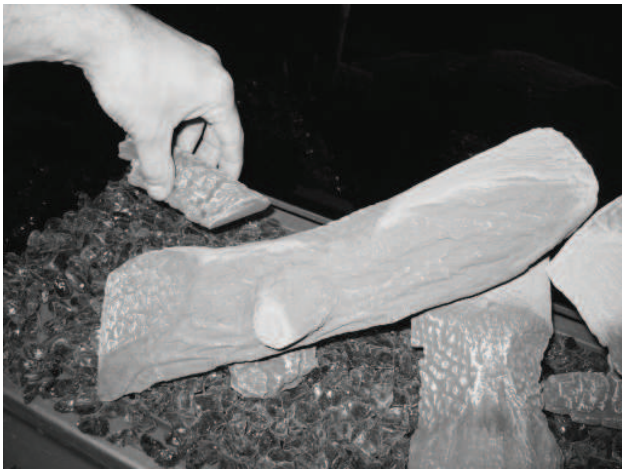

12 Posizionare il braciere **N. 17** (= 1x Art. n. 340022).

13 Posizionare il ramo **N. 19** (= 1x Art. n. 340024).

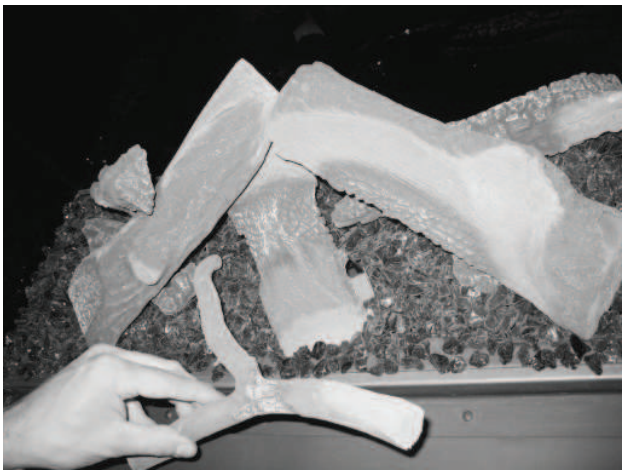
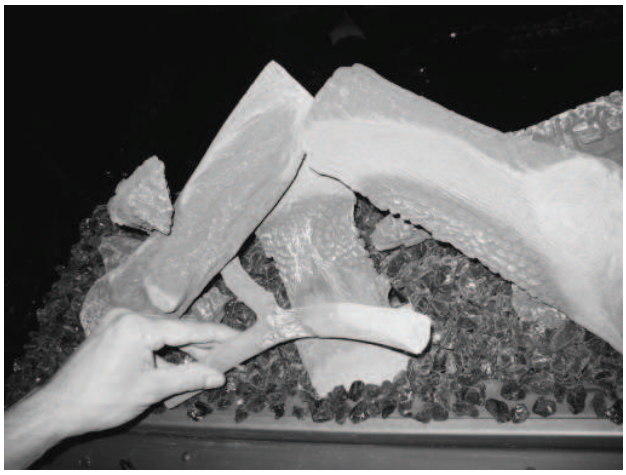

14 Posizionare il ramo **N. 20** (= 1x Art. n. 340025).

15 Posizionare il pezzo in carbone **N. 22** (= 1x Art. n. 340027).

16 Posizionare 3 pezzi in carbone **N. 25** (= 3x Art. n. 340030).

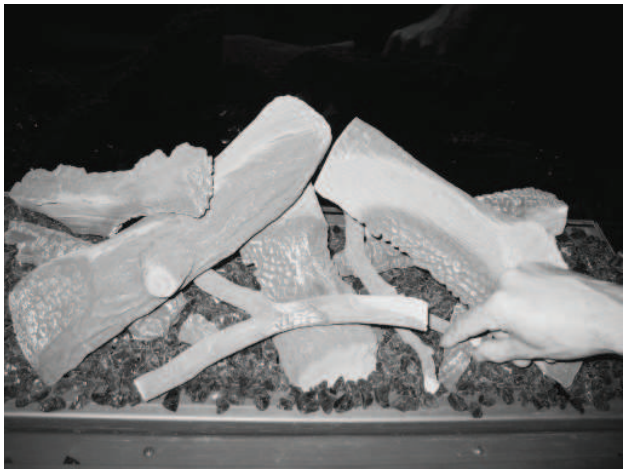

17 Dividere a metà le braci fornite e distribuire le parti lungo il lato della grata (intorno alla griglia a rete).

Nota: Non mettere nessuna brace sulla griglia a rete.
Le braci bloccherebbero la luce!

Nota: Non mettere nessuna brace sopra o contro il bruciatore della fiamma pilota!

18 Cenere decorativa: Distribuire con attenzioneuna piccola quantità di cenere decorativa su tutta la base.

19 Controllare che il bruciatore della fiamma pilota sia facilmente visibile dal lato destro del set di legnetti.

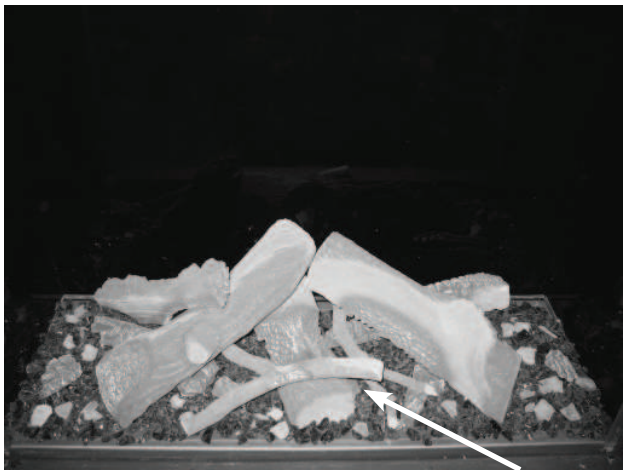

Posizione della fiamma pilota

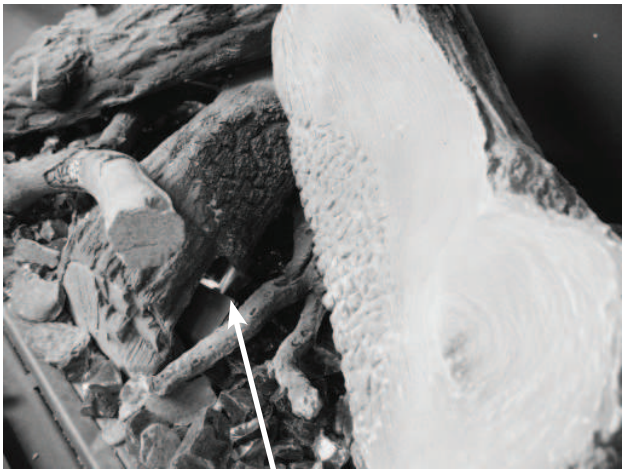

Fiamma pilota

Fiamma pilota

20 La costruzione del kit braciere in ceramica, ‘vetro antifuoco’, braci e cenere decorativa è completa.

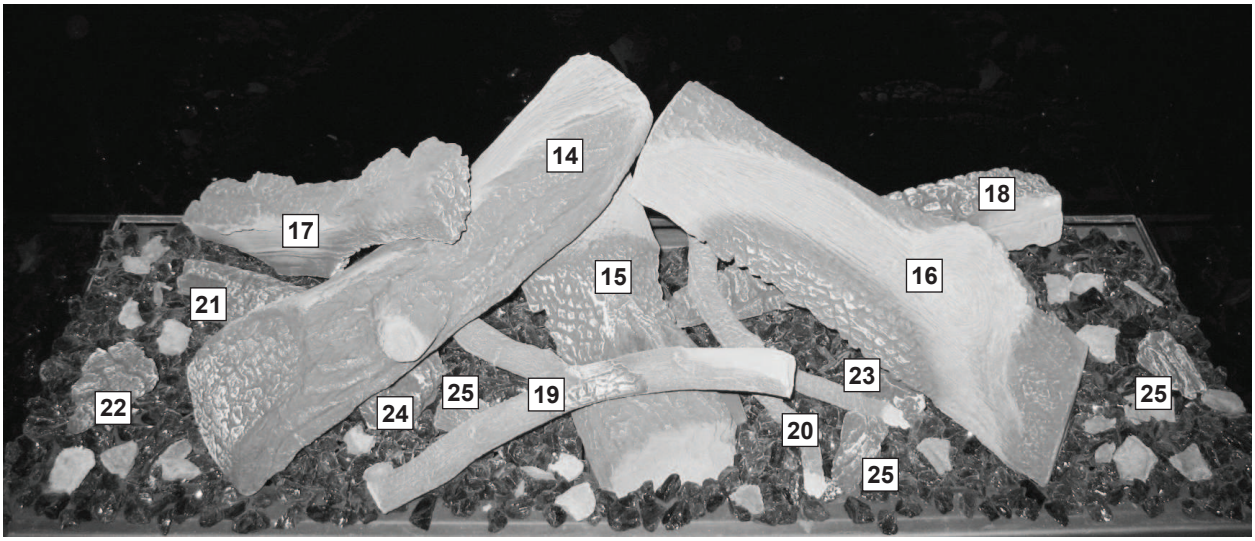

Figura 11: Legnetti
Impostazione del bruciatore gas metano - "Premium Fire"

IMPORTANTE:

- Non posizionare nessun ‘vetro antifuoco’ o braci di fronte al bruciatore della fiamma pilota
- Non spargere la cenere decorativa alla bruciatore della fiamma pilota
- Tenere liberi i fori del bruciatore
- Assicurarsi che la fiamma pilota sia accesa nel modo corretto
- La fiamma pilota deve essere in grado di bruciare liberamente sul bruciatore

La corretta accensione del bruciatore principale è garantita solo in questo caso!

Dopo aver posizionato i braciere in ceramica, il ‘vetro antifuoco’ e le braci, I vetro può essere assemblato sull’apparecchio sempre seguendo le istruzioni riportate nel Capitolo 5: SMONTAGGIO / ASSEMBLAGGIO DEL VETRO.

10. Montaggio piastra di riduzione gas di scarico

A seconda della lunghezza e della forma del sistema di scarico concentrico e della costruzione del camino, se indicato, è necessario inserire una piastra di riduzione con un certo spessore (B) nel soffitto della camera di combustione.
Per farlo, si vedano le opzioni di impostazione elencate dalla figura 4 alla figura 10.

Importante: **Assicurare di montare la piastra di riduzione dello scarico del gas corretta. L'utilizzo della piastra corretta assicurerà il massimo dell'efficienza, dell'effetto fiamma e della combustione. Montare una piastra non adatta può causare danni al camino a gas.**

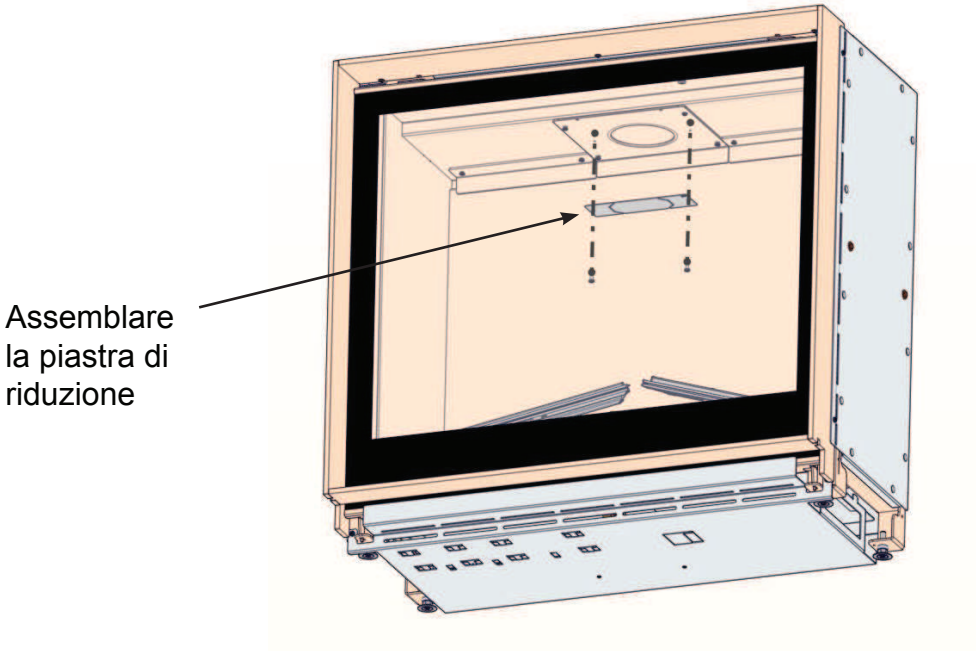

Figura 12: Assemblare la piastra di riduzione

Sono fornite le seguenti piastre di riduzione:

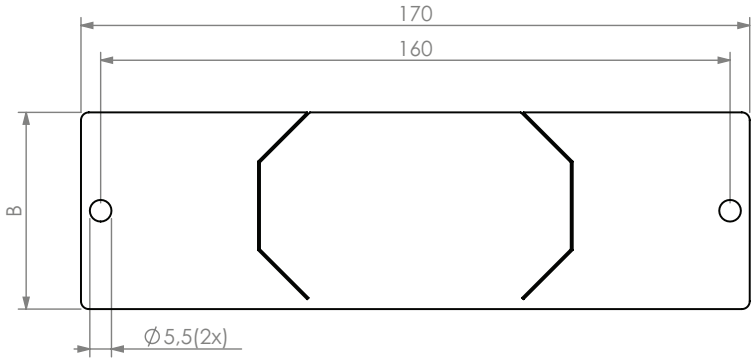

Piastra di riduzione:	Collegamento apparecchio con scarico concentrico [Ø100 - 150 mm] Scarico sul tetto
Larghezza: Larghezza: Larghezza: Larghezza:	B = 30 mm B = 40 mm B = 50 mm B = 65 mm

11. Controllo dell'apparecchio dopo l'installazione

Dopo l'installazione, controllare visivamente il camino a gas. Quando il fuoco è acceso, le fiamme devono essere basse e di colore blu/giallo. Queste fiamme devono aumentare gradualmente in altezza e diventare più gialle. Quando tutte le fiamme sono gialle, il camino a gas ha raggiunto la temperatura corretta.

ORA IL CAMINO A GAS È PRONTO PER ESSERE UTILIZZATO

3 MANUTENZIONE

3.1 MANUTENZIONE ANNUALE

È essenziale che l'apparecchio, tutto il sistema di scarico concentrico (dove possibile) e lo scarico siano puliti e ispezionati ogni anno da un tecnico specializzato. In questo modo, è garantito il corretto funzionamento dell'apparecchio.

La manutenzione comprende le seguenti operazioni:

- Togliere prima le braci, il 'vetro antifuoco', i legnetti e la cenere decorativa dal bruciatore principale e pulirli con una spazzola morbida.

- Pulire e controllare (visivamente) il bruciatore principale, la fiamma pilota, la camera di combustione, il sistema di scarico e l'aspirazione dell'aria di combustione. La polvere può essere tolta con un aspirapolvere.

- Pulire regolarmente il vetro sul lato interno dell'apparecchiatura con un detergente per vetri o per superfici in ceramica. Lo stesso vale per il muro a specchio nero, se l'apparecchio ne è dotato.

- Dopo la pulizia:
  Riposizionare con cura le braci, il 'vetro antifuoco', la cenere decorativa e i legnetti sul bruciatore principale secondo le istruzioni riportate nel manuale.
  Non posizionare braci, 'vetro antifuoco'**, cenere decorativa o legnetti contro il bruciatore della fiamma pilota. Assicurarsi che la fiamma pilota sia sempre libera sul bruciatore principale. Solo così è possibile garantire la corretta accensione del bruciatore principale.**
  La mancata osservanza di queste istruzioni può causare situazioni pericolose.

- Controllare che non vi siano perdite nell'alimentazione del gas, nel sistema di scarico e nell'alimentazione dell'aria di combustione.

- Controllare il corretto funzionamento del blocco di regolazione del gas, del circuito della termocoppia e dell'accensione del bruciatore principale.

- Controllare la pressione di ingresso del gas (sia quando l'apparecchio è spento che quando è acceso al massimo) e la pressione del bruciatore.

- Controllare tutto il sistema di scarico concentrico compresa la struttura dello scarico. È possibile utilizzare una telecamera per ispezionare la lunghezza dello scarico del gas e l'ingresso dell'aria di combustione. Controllare anche che tutti i collegamenti siano sicuri.

- L'aria di convezione dell'apparecchio / ventola di convezione (opzione)
  - Controllare il percorso dell'aria di convezione e il funzionamento dellaventola di convezione (opzione).
  - Spegnere l'alimentazione dell'apparecchio.
  - Pulire i fori di ingresso dell'aria di combustione, i canali e i fori di scarico.
  - Pulire l'interno della camera di ventola di convezione. La ventola di convezione è accessibile dopo la rimozione o lo smontaggio del bruciatore principale e del coperchio sul retro/fondo o della camera di combustione.

- Illuminazione ambiente
  - Scollegare l'alimentazione dell'apparecchio.
  - Togliere le braci, il vetro antifuoco, la cenere decorativa e il braciere in ceramica dal bruciatore principale e dalle due grate.
  - Pulire con cura le lampadine.

- Sostituzione delle lampadine guaste
  - Togliere le braci, il vetro antifuoco, la cenere decorativa e il braciere in ceramica dal bruciatore principale e dalle due grate.
  - Svitare con cura le lampadine bruciate dall'alloggiamento in ceramica.
  - Ruotare con attenzione le nuove lampadine, a sinistra e a destra, negli alloggiamenti in ceramica. Utilizzare solo lampadine a incandescenza Bellfires.
  - ⚠ Avvitare <u>completamente</u> le lampadine
  - Posizionare le grate, del braciere in ceramica, le braci, il vetro antifuoco e la cenere decorativa secondo le istruzioni riportate al capitolo 2.1.4. Montare il vetro secondo le istruzioni in capitolo 5.
  - Collegare l'unità nella presa a muro.
  - Controllare il funzionamento delle lampadine con il telecomando.
    Vedi Istruzioni per l'uso, **Impostazione illuminazione / dimmer**.

- Esterno dell'apparecchio
  - Pulire l'esterno dell'apparecchio con un panno asciutto che non lascia pelucchi.
  - L'apparecchio può essere pulito solo quando è freddo. Non utilizzare mai agenti abrasivi o corrosivi o detergenti per camini.
  - I danni alla vernice possono essere riparati con la vernice spray BELLFIRES resistente al calore. (L'apparecchio deve essere freddo!)

- Generale
  - <u>Parti</u>:
    I pezzi di ricambio e gli accessori sono disponibili pressoil rivenditore BELLFIRES. Utilizzare solo ricambi originali.
  - <u>Modificazioni</u>:
    Non è ammesso eseguire delle modifiche all'apparecchio.

4 GUASTI

4.1 CAUSE POSSIBILI

Possibili cause dello spegnimento del camino a gas:

- Il sistema di scarico concentrico non è stato installato seguendo uno dei metodi descritti al paragrafo 1.6.
- È stata montata una “piastra di riduzione dello scarico del gas” non corretta.
- La fiamma pilota si spegne se i fumi non vengono scaricati in parte o del tutto.
- La fiamma pilota è sporca o difettosa.
- La pressione del gas è insufficiente.
- Perdita (interna) del sistema di scarico concentrico:
- Il voltaggio della termocoppia è troppo basso. Ciò è in genere causato dall’insufficiente riscaldamento della termocoppia da parte della fiamma pilota.
- Contatti elettrici sporchi nel sistema termoelettrico, per esempio il collegamento della termocoppia.
- Le batterie del ricevitore o del telecomando sono quasi scariche.

4.2 MISURE DI SICUREZZA NELL’APPARECCHIO

4.2.1 La fiamma pilota termoelettrica si spegne

L’apparecchio è protetto con una fiamma pilota termoelettrica che si spegne in caso di fuga di gas dal bruciatore principale.

4.2.2 Sistema di sicurezza sovrapressione

L’apparecchio è munito di un sistema di sicurezza; gli sportellini estraggono l’eventuale sovrapressione in modo controllato. In questo caso, gli sportellini presenti nel soffitto della camera di combustione si aprono leggermente. L’operazione potrebbe essere rumorosa. Una striscia di sicurezza limita l’apertura massima degli sportellini.

Se si verifica una situazione di sovrapressione, l’apparecchio deve essere controllato approfonditamente dall’installatore.

5 SMONTAGGIO / MONTAGGIO DEL VETRO

- Chiudere, prima di iniziare, il rubinetto di alimentazione del gas.

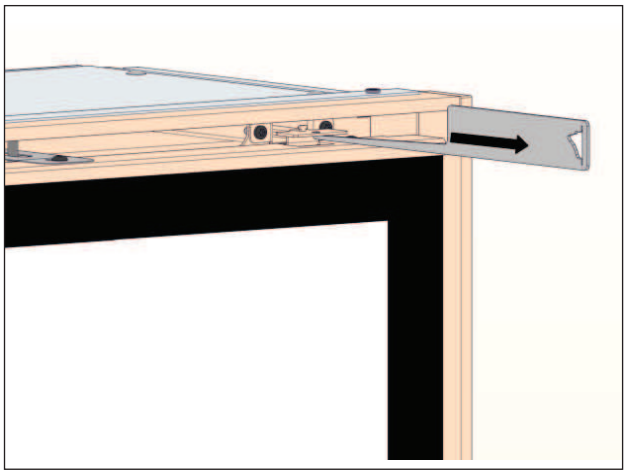

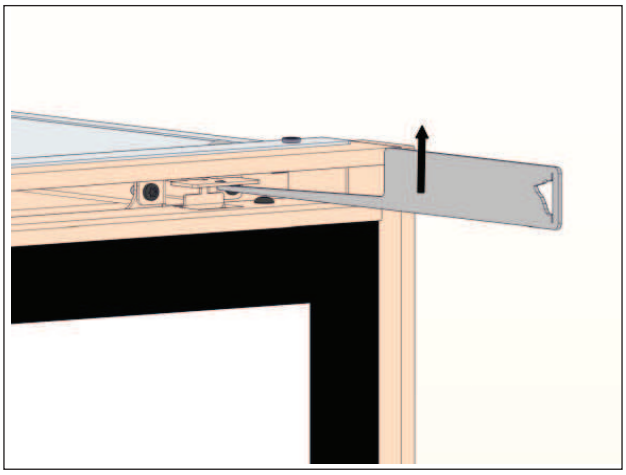

- Con il gancio, spingere le molle a nastro in metallo in alto a sinistra e a destra dalle tacche sul telaio.

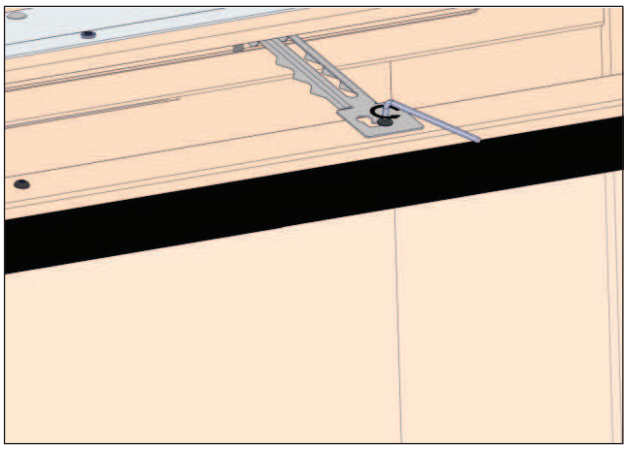

Nota ! : **Quando si svita il telaio e dopo che è stato svitato, sostenerlo con la mano per evitare che cada !**

- Smontare la banda di sicurezza del telaio.

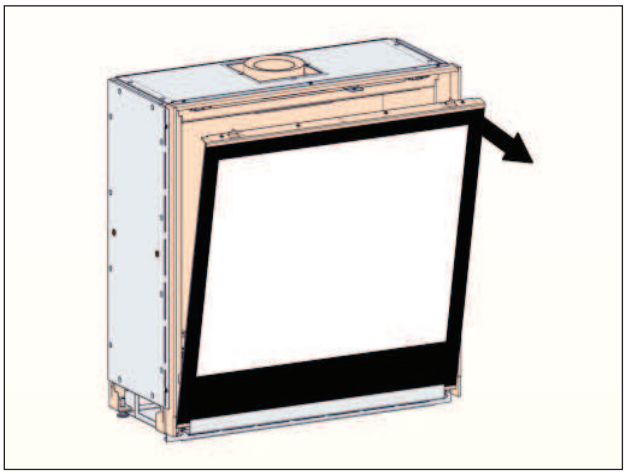

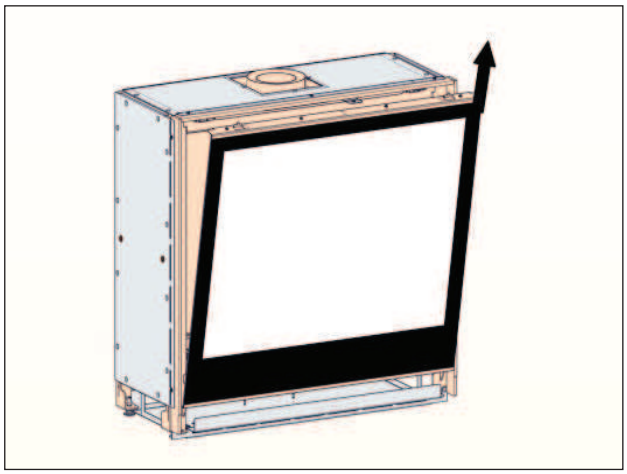

- Inclinare con attenzione il telaio e il vetro in avanti verso in alto.
  Evitare danni mettendo del cartone sulla canna fumaria, sotto il telaio.
  Tirare il telaio verso l'altro e toglierlo dall'apparecchio.

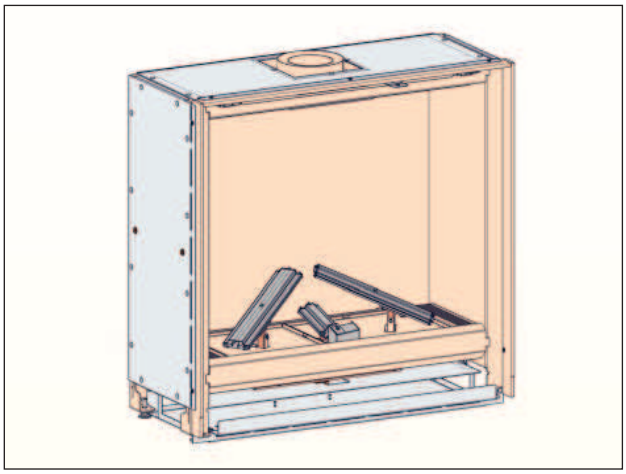

Assemblaggio dei vetri:

L'assemblaggio del vetro avviene in modo inverso.

1 Inserire di nuovo completamente la banda di sicurezza nell'apparecchio, sollevandola leggermente.
2 Posizionare il telaio e il vetro e inclinarli indietro.
3 Montare la banda di sicurezza sul telaio.

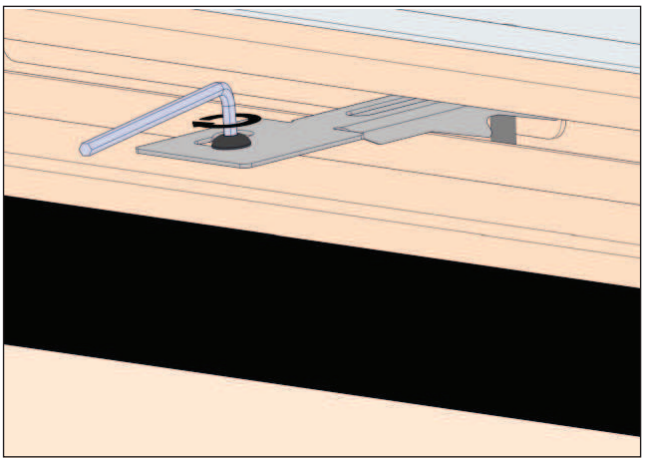

4 Con il gancio, spingere le molle a nastro in metallo in alto a sinistra e a destra sulle tacche del telaio.

Importante:
- Controllare se il telaio è posizionato correttamente sotto i 2 fori sulla parte anteriore.
- Controllare se il telaio è posizionato correttamente nel mezzo della parte anteriore.
- Controllare se la banda di sicurezza è fissata in modo sicuro sulla parte superiore del telaio (nel mezzo).
- Il telaio (in vetro) deve adattarsi in modo corretto lungo i bordi della camera di combustione.
- Controllare che le molle a nastro, in alto, rimangano in posizione corretta.

6 SCHEMA ELETTRICO E GAS

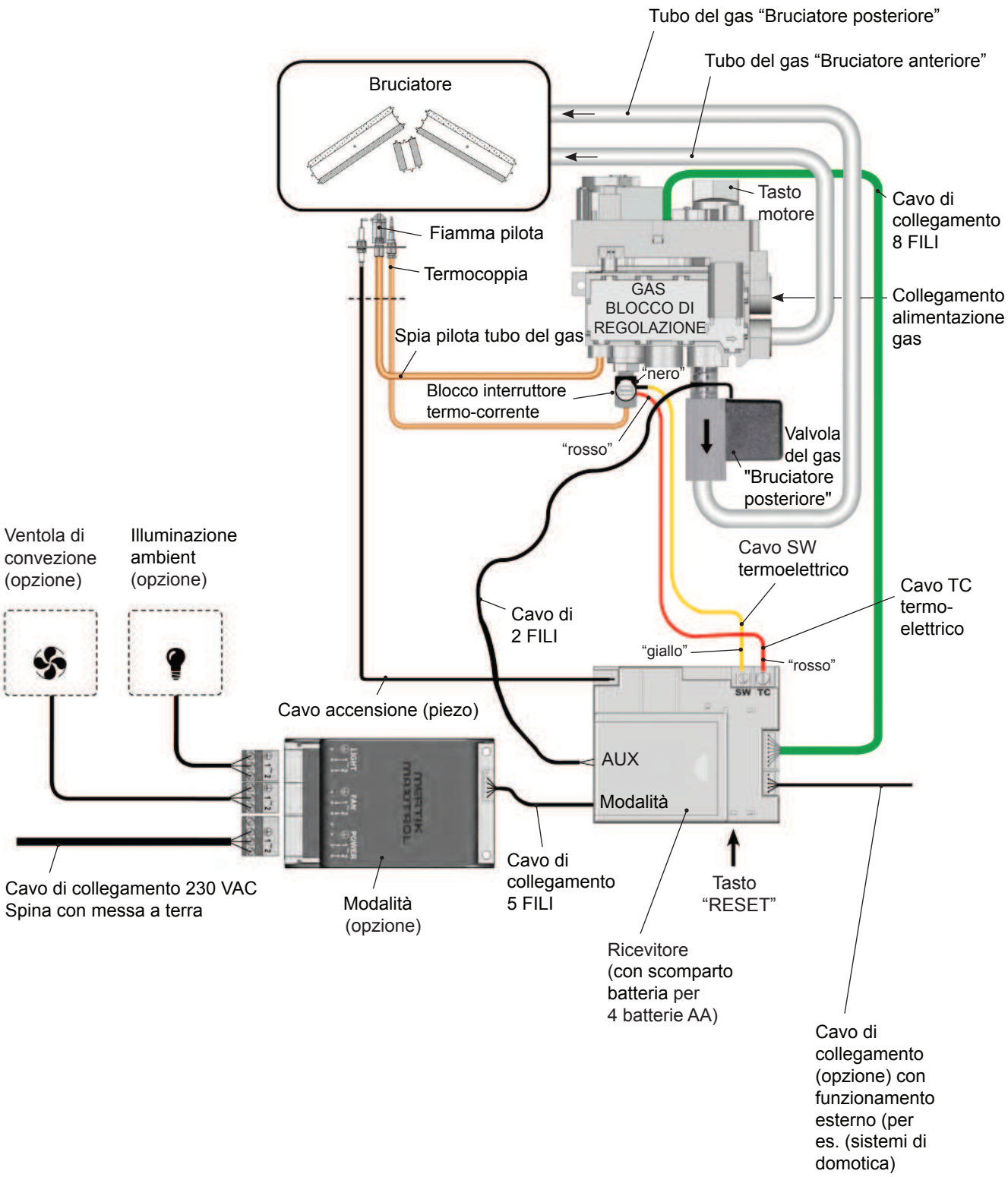

7 DIMENSIONI

7.1 SMART BELL 80-80 - Telaio Incorporato

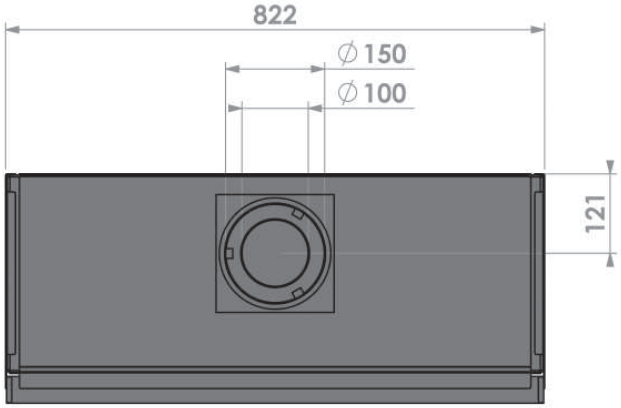

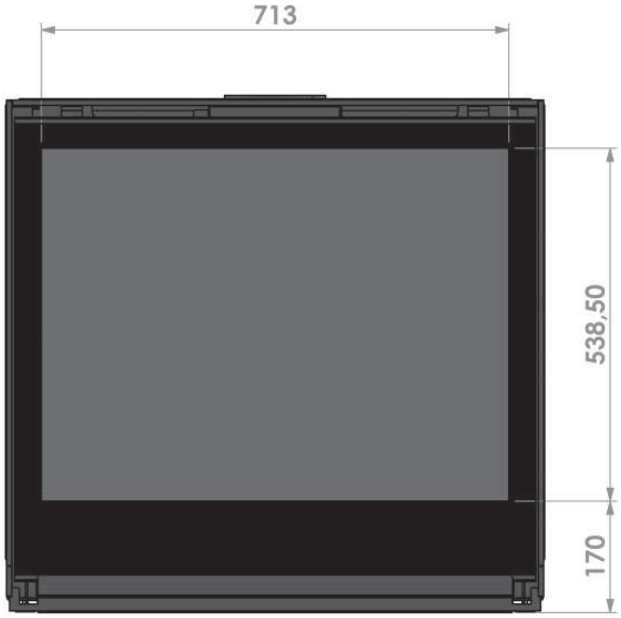

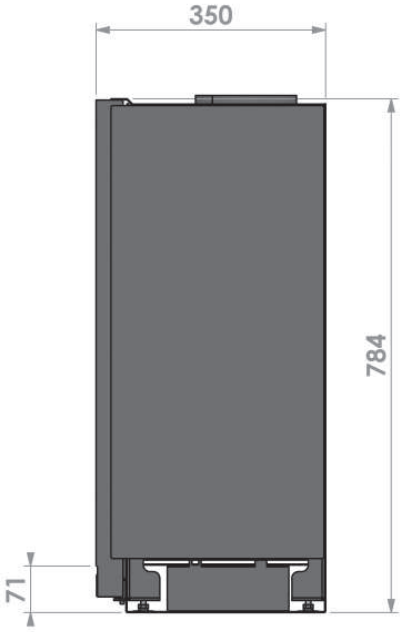

7.2 SMART BELL 80-80 - Telaio Classico 35 mm

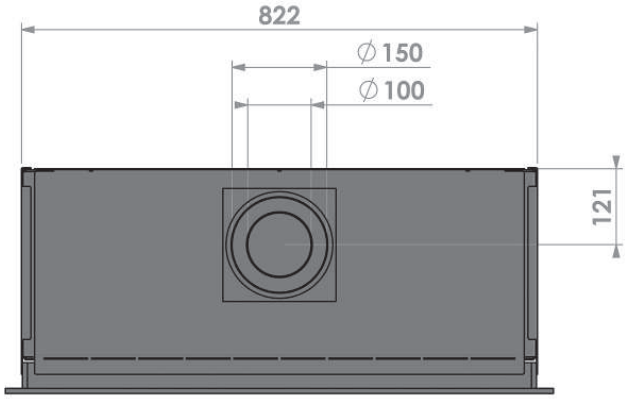

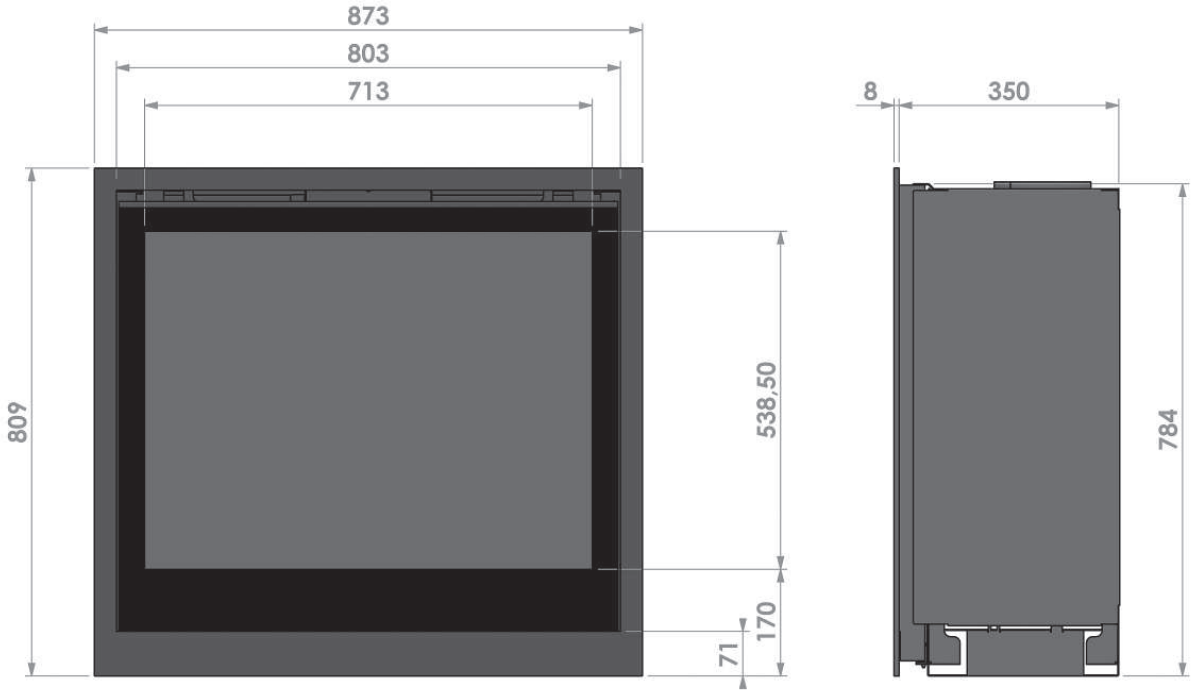

7.3 SMART BELL 80-80 - Telaio Classico 52 mm

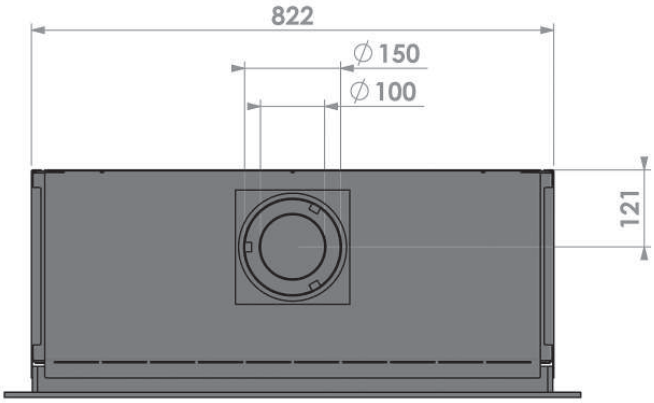

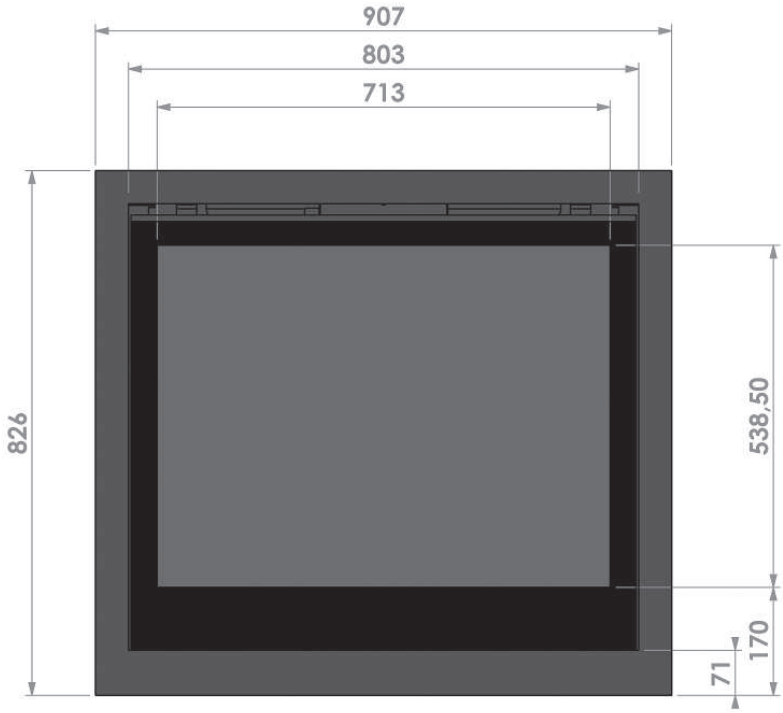

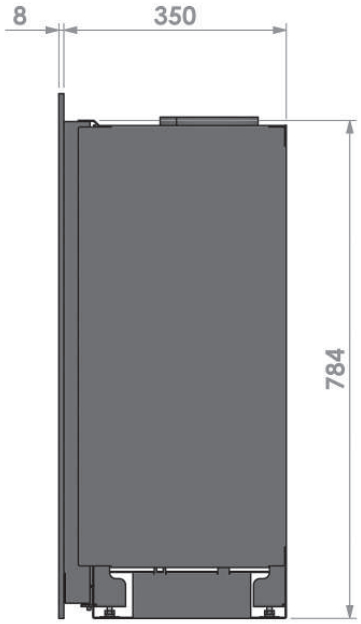

7.4 SMART BELL 80-80 - Telaio Classico 70 mm

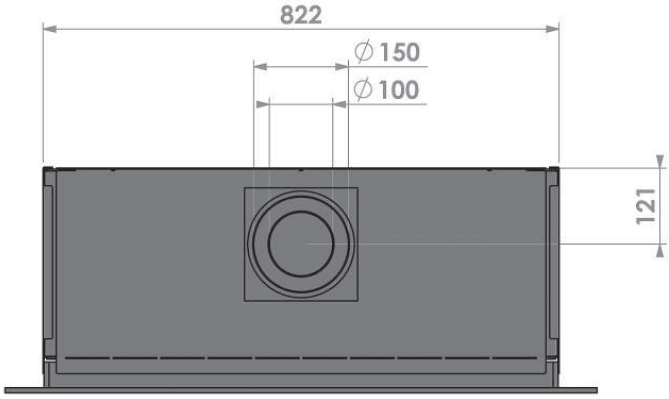

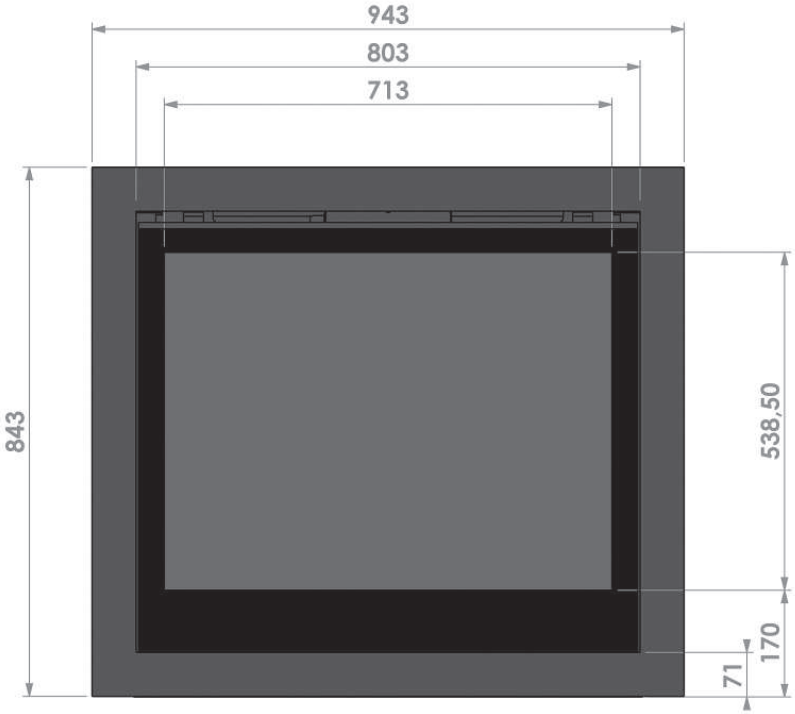

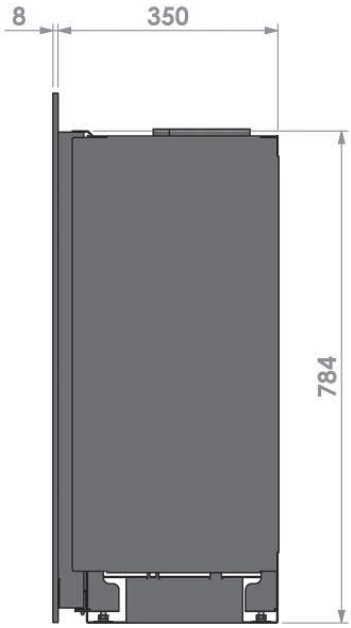

7.5 SMART BELL 80-80 - Telaio incassato

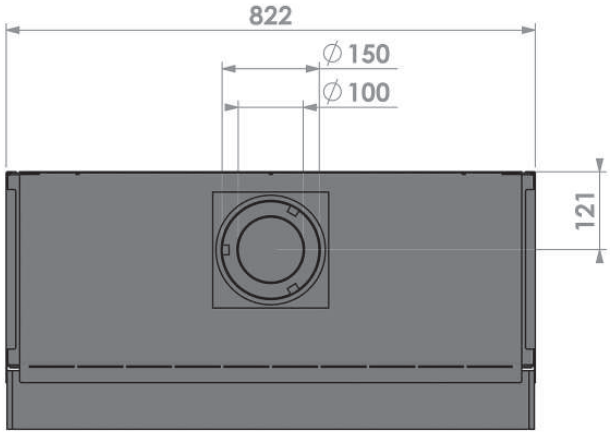

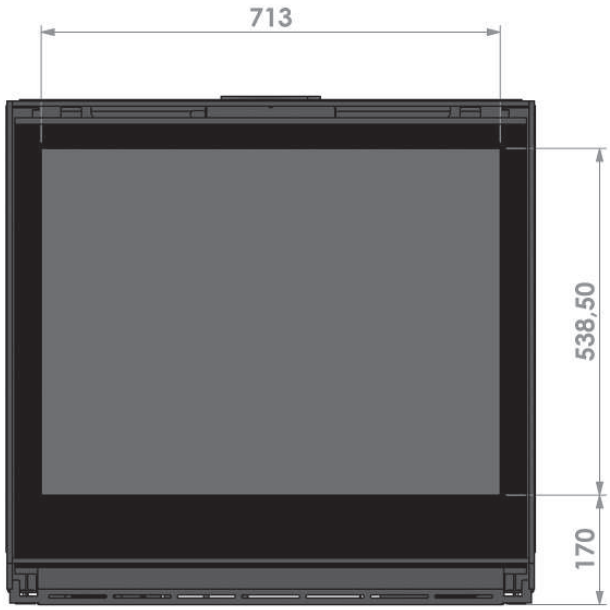

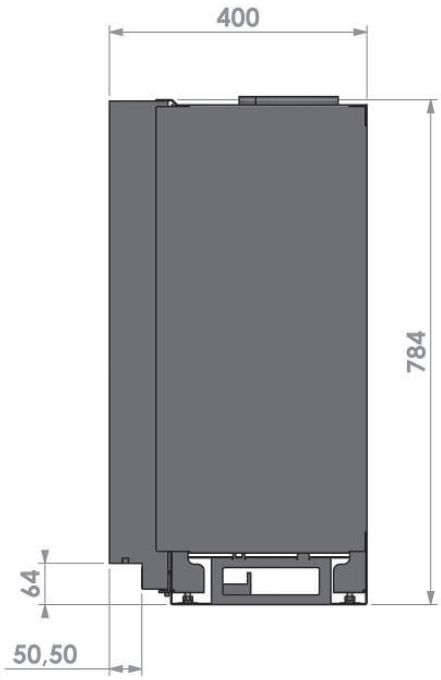

7.6 SMART BELL 80-80 - Telaio incassato con ventola di convezione

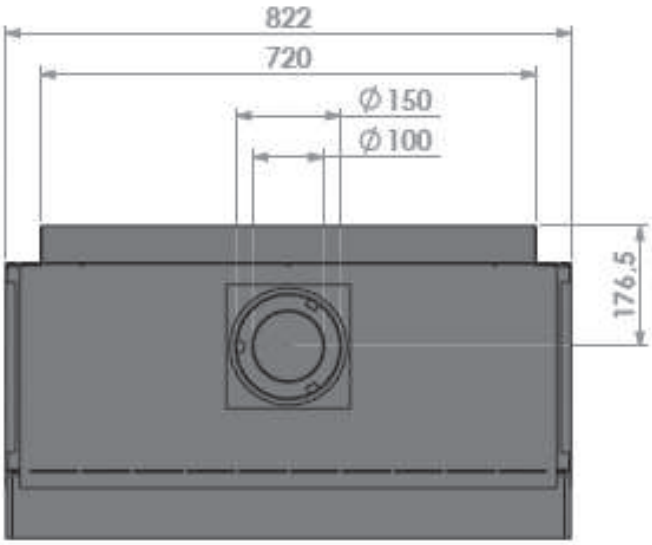

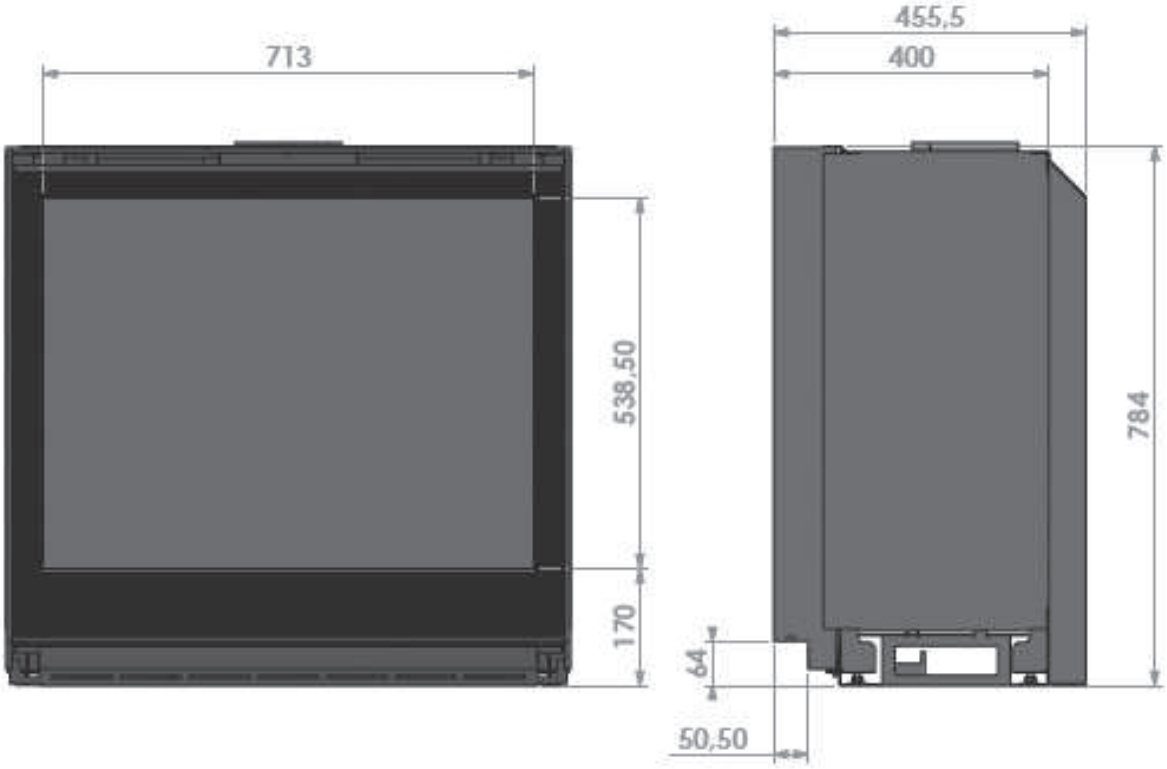

7 SPECIFICHE TECNICHE/NORMATIVE

Normative nazionali per l'installazione:
ITALIANO

Modello	**: SMART BELL 80-80 PF (PREMIUM FIRE)**
Funzionalità di riscaldamento indiretto	: No
Gas	**: GAS METANO**
Paese	: **IT; Italia**
Codice identificazione prodotto Tipo di apparecchio Categoria di apparecchio	: 0063CM3684 : C_{11} / C_{31} / C_{91} : I_{2H} Gas metano G20
Classe di efficienza energetica Indice di efficienza energetica (EEI)	: B : 84
Potenza focolare (Potere calorifico superiore)	: 11,5 kW
Potenza termica nominale Potenza termica minima (indicativa)	: 8,8 kW : 4,2 kW
Efficienza utile (Potere Calorifico Inferiore (NCV)) alla potenza termica nominale Efficienza utile (Potere Calorifico Inferiore (NCV)) alla potenza termica minima (indicativa)	: 86,2% : 76,2%
NOx (max.) (Potere Calorifico Superiore (GCV)) Classe di NOx	: <130 mg/kWh$_{input}$: 5
Portata gas (max.)	: 1,08 m^3_s/hr.
Pressione di alimentazione	: 20,0 mbar
Pressione max. bruciatore a caldo	: 14,3 mbar(*)
Pressione max. bruciatore a freddo	: 12,8 mbar(**)
Pressione min. bruciatore	: 4,0 mbar(***)
Presa aria primaria bruciatore L Sinistra-Posteriore e Sinistra-Anteriore	: SP: Ø6,5 mm SA: Ø4,5 mm
Presa aria primaria bruciatore M Mezzo-Anteriore	: MA: Ø7,0 mm
Presa aria primaria bruciatore R Destra-Posteriore e Destra-Anteriore	: DP: Ø6,5 mm DA: Ø4,5 mm

Modello	**: SMART BELL 80-80 PF (PREMIUM FIRE)**
Gas	**: GAS METANO**
Paese	: **IT; Italia**
Valvola gas (comando a distanza) Bruciatore principale	: Mertik GV 60 : Premium Fire 600 x 240 mm
Foro bruciatore principale S Sinistra-Posteriore e Sinistra-Anteriore	: SP: Ø1,40 mm SA: Ø1,25 mm
Foro bruciatore principale M Mezzo-Anteriore	: MA: Ø1,30 mm
Foro bruciatore principale D Destra-Posteriore e Destra-Anteriore	: DP: Ø1,40 mm DA: Ø1,30 mm

"Anteriore Bruciatore" = SA + MA + DA
"Posteriore Bruciatore" = SP + DP

Bruciatore pilota	: SIT 0.145.019
Foro bruciatore pilota	: no. 36 (SIT 0.977.091)
Tubo attacco gas	: 3/8” G / Ø12 mm
Tubo scarico coassiale	: Ø100 mm - Ø150 mm
Batterie telecomando	
- Ricevitore	: -
- Trasmettitore a mano	: 2x 1,5V AAA
Alimentazione elettrica(***)	: 230 VAC / 50 Hz
Consumo di elettricità(***)	: 50 W (max.) / IP 20
Consumo ausiliario di energia elettrica	
- Alla potenza termica nominale	: ..... W
- Alla potenza termica minima	: ..... W
- In modo stand-by	: ..... W
Peso	
- Modello di base	: 95 kg
- Compreso tutte le opzioni	: 100 kg

(*) : Entrambi i bruciatori in posizione massima. L’apparecchio è alla temperatura richiesta.
(**) : Entrambi i bruciatori in posizione massima. L’apparecchio è freddo.
(***) : Entrambi i bruciatori in posizione minima.

Scarico del gas bruciato e alimentazione dell’aria di combustione:
Sistema di scarico concentrico Ø100 mm-Ø150 mm. Rigido e/o flessibile.

Superficie scambio calore: Parte anteriore completa dell’apparecchio.

L’apparecchio è dotato con un
- controllo elettronico della temperatura ambiente e temporizzatore settimanale
- opzione di controllo a distanza (Domotica)

9 ELENCO PEZZI DI RICAMBIO

Al momento della richiesta di assistenza o dell'ordine di pezzi di ricambio, si prega di comunicare il tipo di modello e il numero di serie. Tutti i ricambi elencati nel manuale devono essere ordinati presso un distributore Bellfires.

N.	Articolo n.	Descrizione
1	3.....	Bruciatore principale "Premium Fire" 600 x 240 mm Gas metano G20 G20: Ø6,5 mm Sinistra-Posteriore Ø4,5 mm Sinistra-Anteriore Ø7,0 mm Mezzo-Anteriore Ø6,5 mm Destra-Posteriore Ø4,5 mm Destra-Anteriore
2	334878	Iniettore bruciatore principale Gas metano; Sinistra-Posteriore: Ø1,40 mm
3	335122	Iniettore bruciatore principale Gas metano; Sinistra-Anteriore: Ø1,25 mm
4	301928	Iniettore bruciatore principale Gas metano; Mezzo-Anteriore: Ø1,30 mm
5	334878	Iniettore bruciatore principale Gas metano; Destra-Posteriore: Ø1,40 mm
6	301928	Iniettore bruciatore principale Gas metano; Destra-Anteriore: Ø1,30 mm
7	333597	Blocco di regolazione del gas; GV 60 (M10 Thermocouple connection)
8	302122	3/8" maschio x Ø12 mm Fissaggio a compressione
9	302084	Dado Ø8 mm per alimentazione bruciatore GV 60 per "bruciatore anteriore"
10	302089	Olive Ø8 mm per alimentazione bruciatore GV 60 per "bruciatore anteriore"
11	333607	Valvola gas "bruciatore posteriore"
12	333608	Adattatore 3/8"bsp x 3/8"+ O-ring
13	333610	Dado Ø8 mm per valvola gas "bruciatore posteriore"
14	333611	Olive Ø8 mm per valvola gas "bruciatore posteriore"
15	302086	Bullone e oliva a strappo Ø4 mm GV 60
16	333601	Cavo (sw): Ricevitore - Interruttore termocoppia, L = 500 mm
17	333602	Cavo (tc): Ricevitore - Interruttore termocoppia, L = 500 mm
18	341205	Trasmettitore portatile Symax 1 - EU - 10 tasti Bellfires
19	339907	Ricevitore Symax 1 - EU
20	302068	Cavo 8 fili collegamento - Ricevitore, L = 500 mm
21	325640	Cavo accensione piezo, 2x ⊿ 2,8 x 0,8 mm, L = 500 mm
22	301999	Termocoppia M10 - 600 mm
23	333604	Interruttore termocoppia M10

N.	Articolo n.	Descrizione
24	310908	Rivestimento esterno set fiamma pilota; Fiamma doppia
25	310909	Giunto rivestimento esterno set fiamma pilota
26	310910	Iniettore fiamma pilota; Gas metano; n. 36
27	310907	Elettrodo piezo per fiamma pilota, 2,8 x 0,5 mm
28	302062	Dado elettrodo piezo
29	319842	Dado termocoppia
30	332552	Oliva fiamma pilota; Ø4 mm, acciaio
31	332553	Dado fiamma pilota; Ø4 mm, acciaio
32	336728	Tubo fiamma pilota; Ø4 mm, L = 500 mm, Flessibile, Acciaio inossidabile
33	336727	Tubo bruciatore; Ø8 mm, L = 500 mm, Flessibile, Acciaio inossidabile - 10 kW+, “bruciatore anteriore”
34	336727	Tubo bruciatore; Ø8 mm, L = 500 mm, Flessibile, Acciaio inossidabile - 10 kW+, “bruciatore posteriore”
35	326055	Dado; Ø8 mm, gomito compressione bruciatore principale
36	326054	Olive; Ø8 mm, gomito compressione bruciatore principale
37	342975	Vetro Smart Bell 80-80 (795 x 704,5 x 4 mm)
38	343167	Specchio nero parete posteriore Smart Bell 80-80
39	333605	Modalità 230 VAC (Ventola / Luce)
40	333912	Fusibile T 2.5 A 250 V Modalità
41	333606	Fusibile Modalità - Ricevitore
42	333748	Lampada illuminazione-ambiente 230 VAC, E14, 25 W
43	334966	Ventola 230 VAC
44	341643	Trasmettitore portatile Symax 2 - EU - 10 tasti Bellfires
45	341644	Ricevitore Symax 2 - EU
46	341645	Wi-fi box Symax 2 - Bellfires
47	341647	Wi-fi box cavo - L=1000 mm
48	340469	Set legnetti (14-pezzi) Gas metano incl. braci e cenere decorativa
49	340089	‘Vetro antifuoco Ambra scura’ (2,5 kg)
50	340091	‘Vetro antifuoco Nero’ (1,0 kg)
51	301669	Tubo colla ceramica
52	301593	Nastro vetro fibra nera 15 x 3 mm, adesivo
53	301613	Nastro vetro fibra nera 10 x 2 mm, adesivo
54	311006	Nastro vetro fibra nera 20 x 2 mm, adesivo
55	301617	Cavo vetro fibra nera Ø10 mm

Legnetti - Trucioli di legno - Braci - 'Vetro antifuoco' - Cenere decorativa

Apparecchio	Set legnetti Articolo no: 340469															´Vetro antifuoco´ Ambra scura	´Vetro antifuoco´ Nero
	Set	N. legnetto												Braci con Effetto brillante Antracite	Decorative ash, grigio chiaro		
		14	15	16	17	18	19	20	21	22	23	24	25	Sacchetto: 50 gr.	Sacchetto: 10 gr.	Sacchetto: 2,5 kg.	Sacchetto: 1,0 kg.
	Articolo no:	340019	340020	340021	340022	340023	340024	340025	340026	340027	340028	340029	340030	xxxxxx	340031	340089	340091
Smart Bell 80-80 PF	Numero	1x	1x	1x	1x	1x	1x	1x	1x	1x	1x	1x	3x	1x	1x	1x	1x

10 SMALTIMENTO IMBALLI E APPARECCHIO

Gli imballi dell'apparecchio sono riciclabili.
Possono comprendere:
- Cartone
- Legno
- Plastica
- Carta

Questi materiali devono essere smaltiti secondo le normative locali.

Le batterie devono essere smaltite come rifiuti chimici. Le batterie devono essere smaltite secondo le normative locali.

Le autorità o l'installatore sono in grado di fornire le informazioni relative allo smaltimento responsabile delle apparecchiature obsolete.

bellfires gas fires

Il rivenditore Bellfires

01 - 221117 - 345421